walraven
BIS – Better Installation Systems

BIS Трёхгранный соединитель (fv)

для создания конструкций из профиля RapidRail

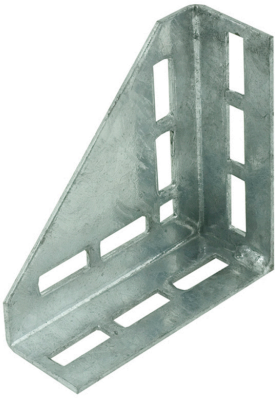

Свойства и преимущества

- односоставная опора
- для установки в качестве опорного элемента сверху, снизу или сбоку консоли
- для создания опорных и усиливающих конструкций из профиля
- подходит для WM1, 15, 2, 30
- материал: сталь
- оцинковка: горячая

Арт. №	Тип	Уп.min
666 1 110	WM1 - 30	25

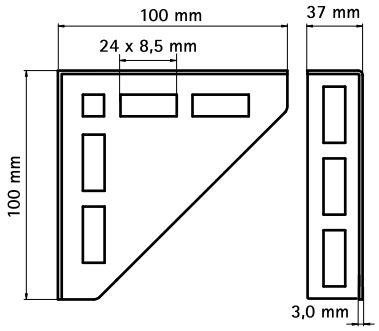

Комбинировать с

BIS RapidRail® Профиль монтажный

Возможны изменения