590КТ1,
К590КТ1, КБ590КТ1-2, КБ590КТ1-4, КИ590КТ1, КН590КТ1, КР590КТ1,

Микросхемы представляют собой четырехканальный МОП коммутатор, со схемой управления и предназначены для двухпозиционного переключения сигналов постоянного или переменного тока в устройствах согласования цифровых и аналоговых систем, в многоканальных системах передачи и обработки данных, в аппаратуре с перестраиваемыми электрическими характеристиками. Ключ замкнут при состоянии логического входа, соответствующем высокому уровню $U^1_{вх}$. Содержат 28 интегральных элементов. Корпус типа 402.16-18, масса не более 1,5 г, Н04.16-2В, масса не более 0,52 г, 238.16-2, масса не более 1,2 г, а также бескорпусные ИС модификация 2 (на полиимидном носителе), масса не более 15 мг и модификация 4, масса не более 1,9 мг.

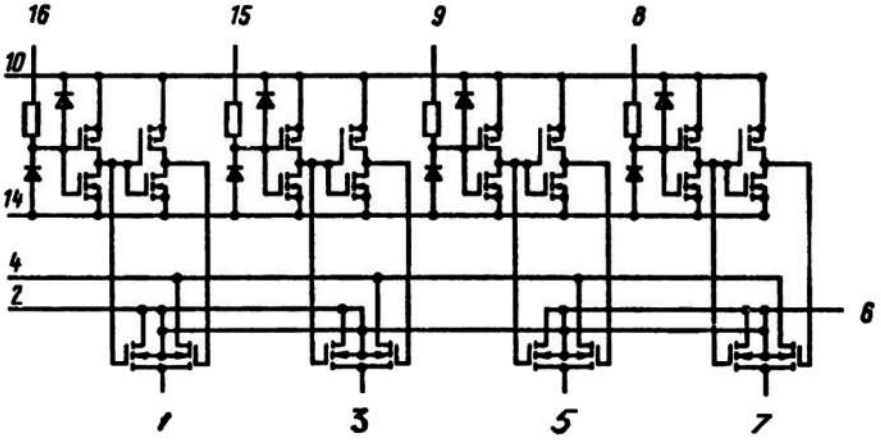

Электрическая схема К590КТ1, КИ590КТ1, КН590КТ1, КР590КТ1

Назначение выводов: 1 — аналоговый вход 1; 2 — аналоговый выход 2 ("земля" аналоговая); 3 — аналоговый вход 2; 4 — аналоговый выход 1; 5 — аналоговый вход 3; 6 — аналоговый выход 3 ("земля" аналоговая); 7 — аналоговый вход 4: 8 — логический вход 4; 9 — логический вход 3; 10 — напряжение питания; 11...13 — свободные; 14 — общий ("земля" цифровая); 15 — логический вход 2; 16 — логический вход 1.

www.eandc.ru ООО компания "Электроника и связь"

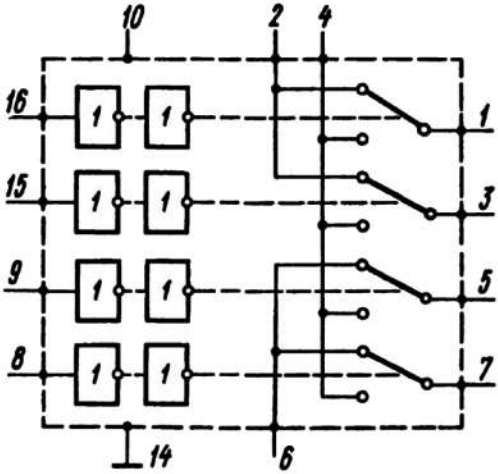

Функциональная схема
К590КТ1, КИ590КТ1, КН590КТ1, КР590КТ1

Электрические параметры

Номинальное напряжение питания . . . . . 9 ±10%

Ток потребления:

при низком уровне управляющего напряжения
$U^0_{УПР}$ = 0... 0,8 В, $U_П$ = 8,1... 9,9 В . . . . . < 1 мкА

при высоком уровне управляющего напряжения
$U^1_{УПР}$ = ($U_П$ – 0,8) В...$U_П$, $U_П$ = 8,1...9,9 В . . . . . < 1 мкА

Ток утечки аналогового входа при Uвх.ан = 0... 9,9 В;
$U^1_{УПР}$ = ($U_П$ –0,8)...$U_П$ В, $U_П$ = 8,1...9,9 В . . . . . < 50 нА

Ток утечки аналогового выхода при Uвх.ан = 0...9,9 В;
$U^0_{УПР}$ = 0...0,8 В, $U_П$ = 8,1...9,9 В . . . . . < 50 нА

Входной ток низкого уровня управляющего
напряжения при $U^0_{УПР}$ = 0... 0,8 В, $U_П$ = 8,1...9,9 В . . . . < 0,2 мкА

Входной ток высокого уровня управляющего
напряжения при $U^1_{УПР}$ = (Uп – 0,8)...$U_П$ В . . . . . < 0,2 мкА

Время включения (выключения) при $U^0_{УПР}$ = 0... 0,8 В,
$U^1_{УПР}$ = ($U_П$ – 0,8)... $U_П$, $I_{КОМ}$ = 1 мА, $R_Н$ = 510 Ом,
$C_Н$ = 20 пФ . . . . . < 30 нс

Сопротивление в открытом состоянии
при $U^0_{УПР}$ = 0... 0,8 В, $U^1_{УПР}$ = ($U_П$ – 0,8)... $U_П$ В, Iком = 1 мА,
$U_П$ = 8,1...9,9 В . . . . . < 100 Ом

Предельно допустимые режимы эксплуатации

Напряжение питания . . . . . 8,1...9,9 В

В предельном режиме . . . . . 0...12 В

www.eandc.ru ООО компания "Электроника и связь"