12-23

19*27cm

BONRO
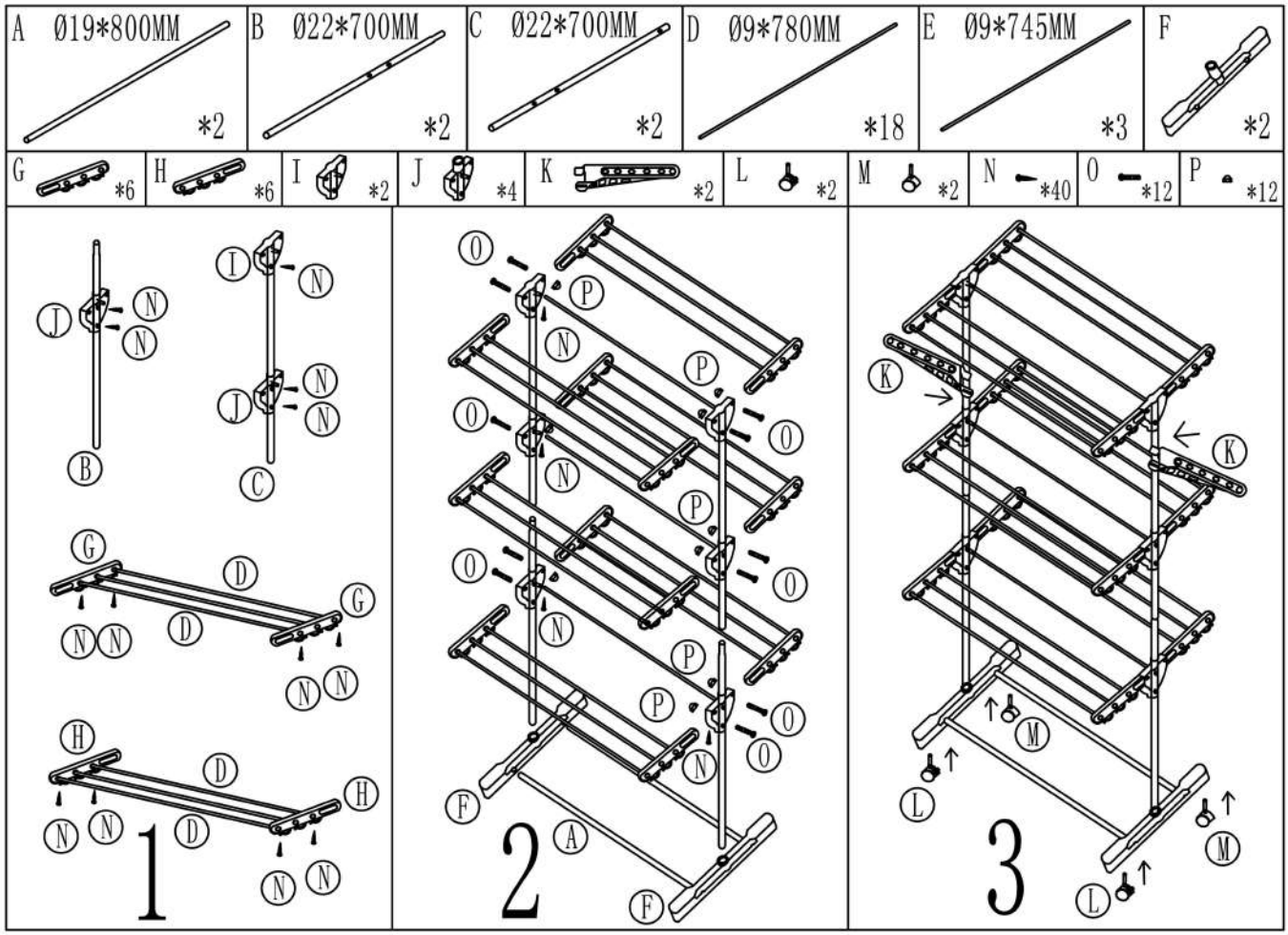
Інструкція по збірці
B19