KOM4S/9/9

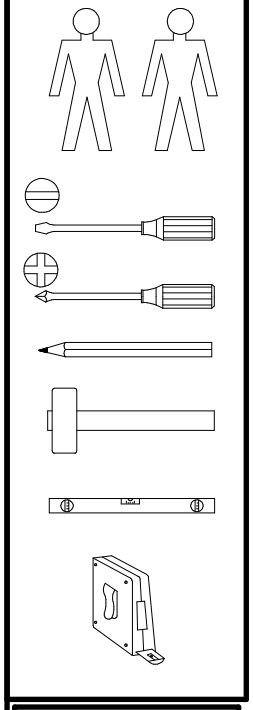

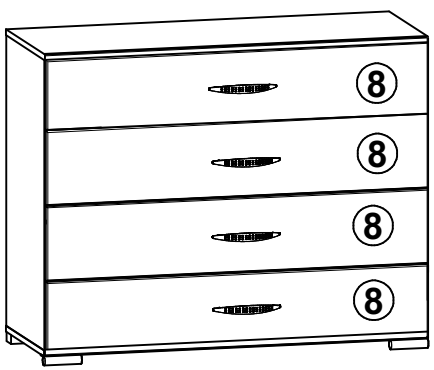

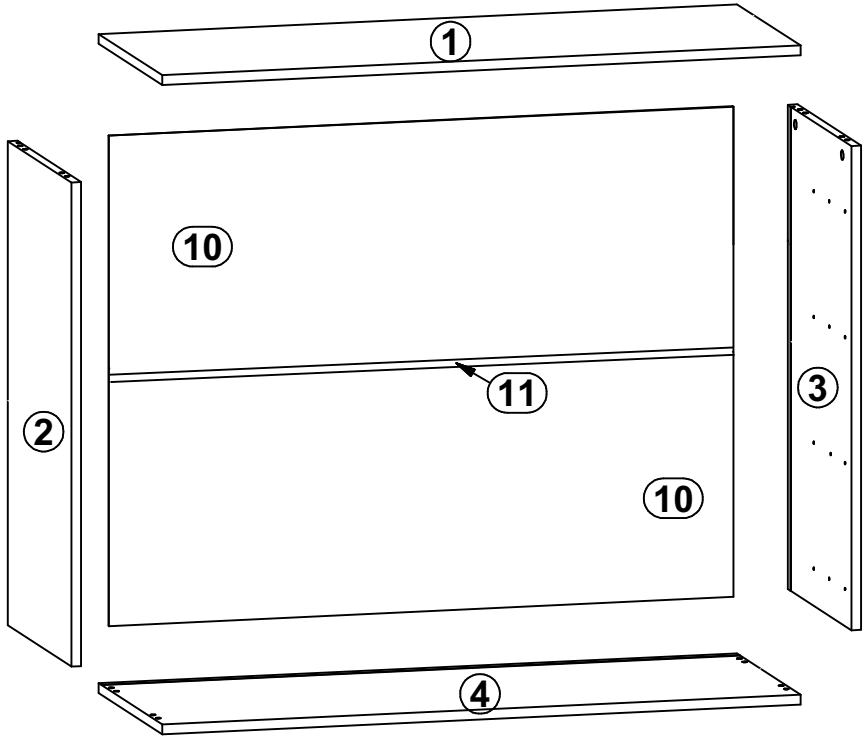

§1

A	B	C (mm)		D
1	N45-201	900	408	1/2
2	N57-101	815	390	1/2
3	N57-102	815	391	1/2
4	N45-202	900	408	1/2
5	N57-501	350	105	1/2
6	N57-502	350	105	1/2
7	N57-503	810	91	1/2
8	N57-003	896	200	2/2
9	N57-901	824	358	1/2
10	N45-910	877	412	1/2
11	Lh-860	860	14	1/2

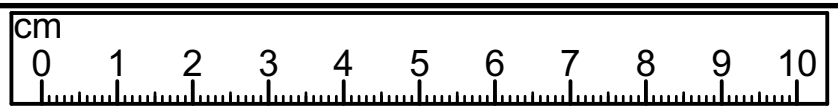

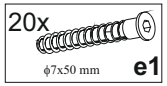

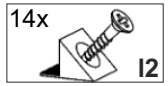

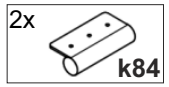

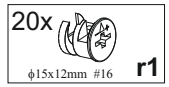

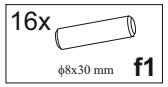

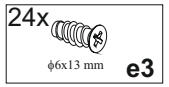

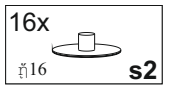

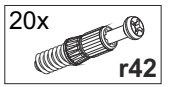

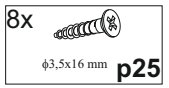

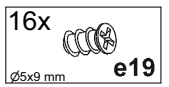

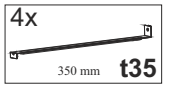

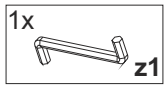

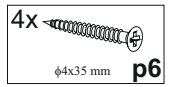

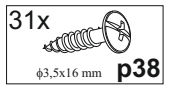

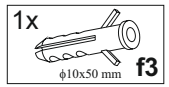

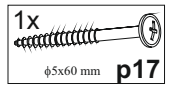

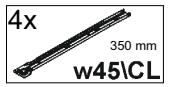

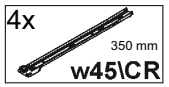

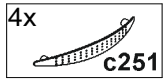

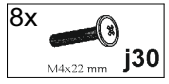

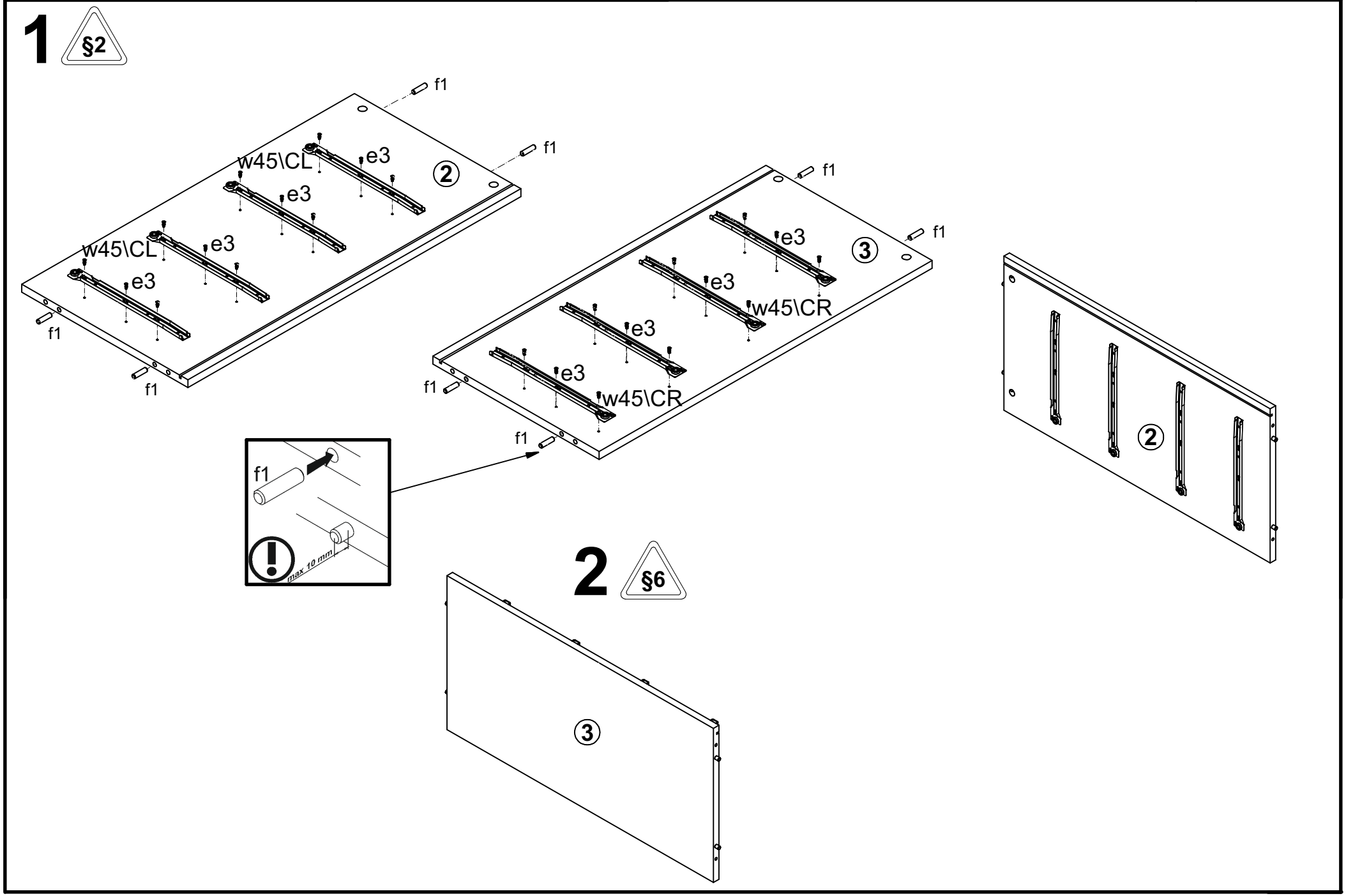
1
§2
f1
f1
w45\CL
e3
e3
w45\CL
e3
e3
f1
f1
2
f1
f1
e3
e3
e3
w45\CR
w45\CR
f1
3
f1
max 10 mm
2
§6
3

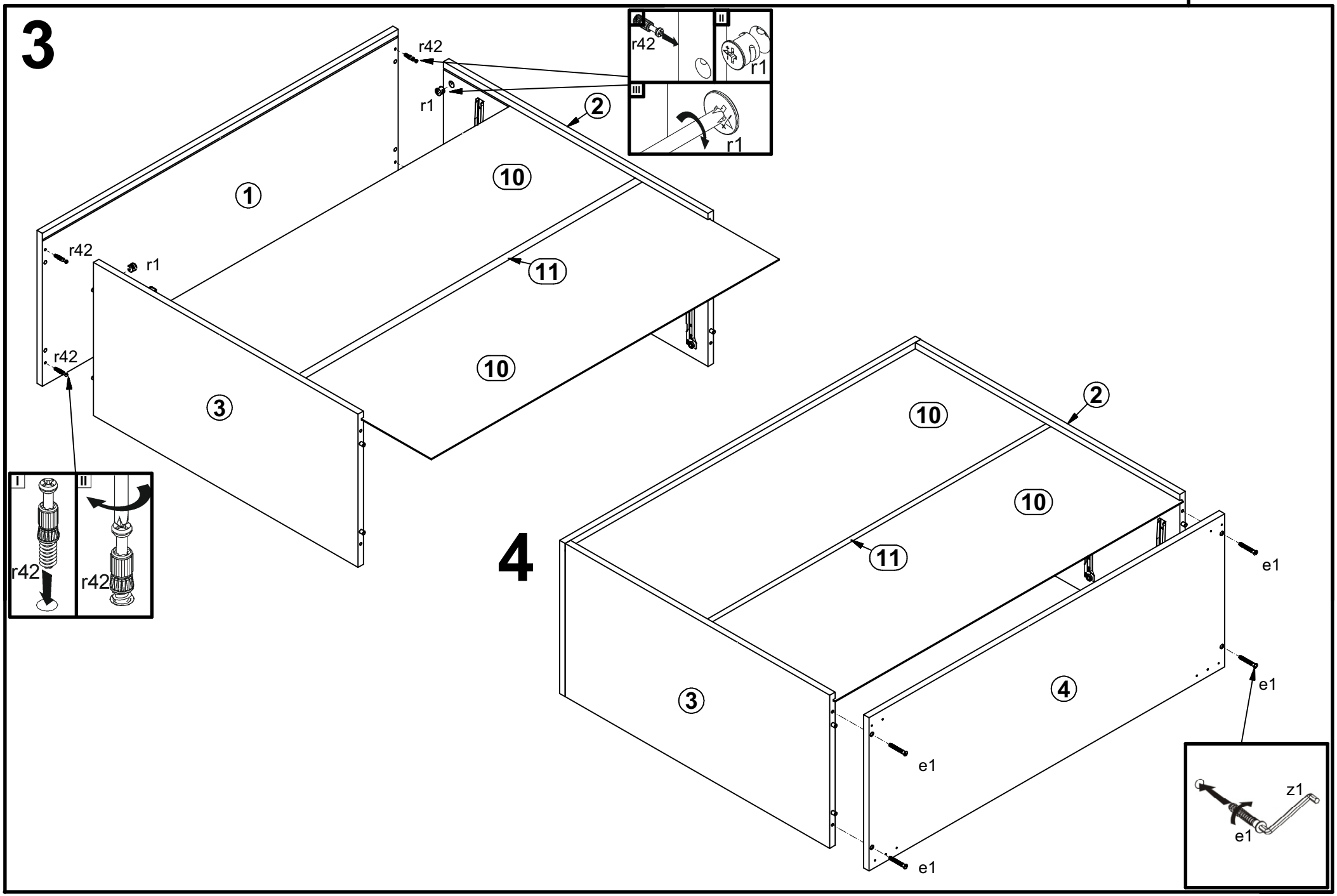
3
r42
r1
2
1
10
11
3
4
e1
z1
I
II
III

5

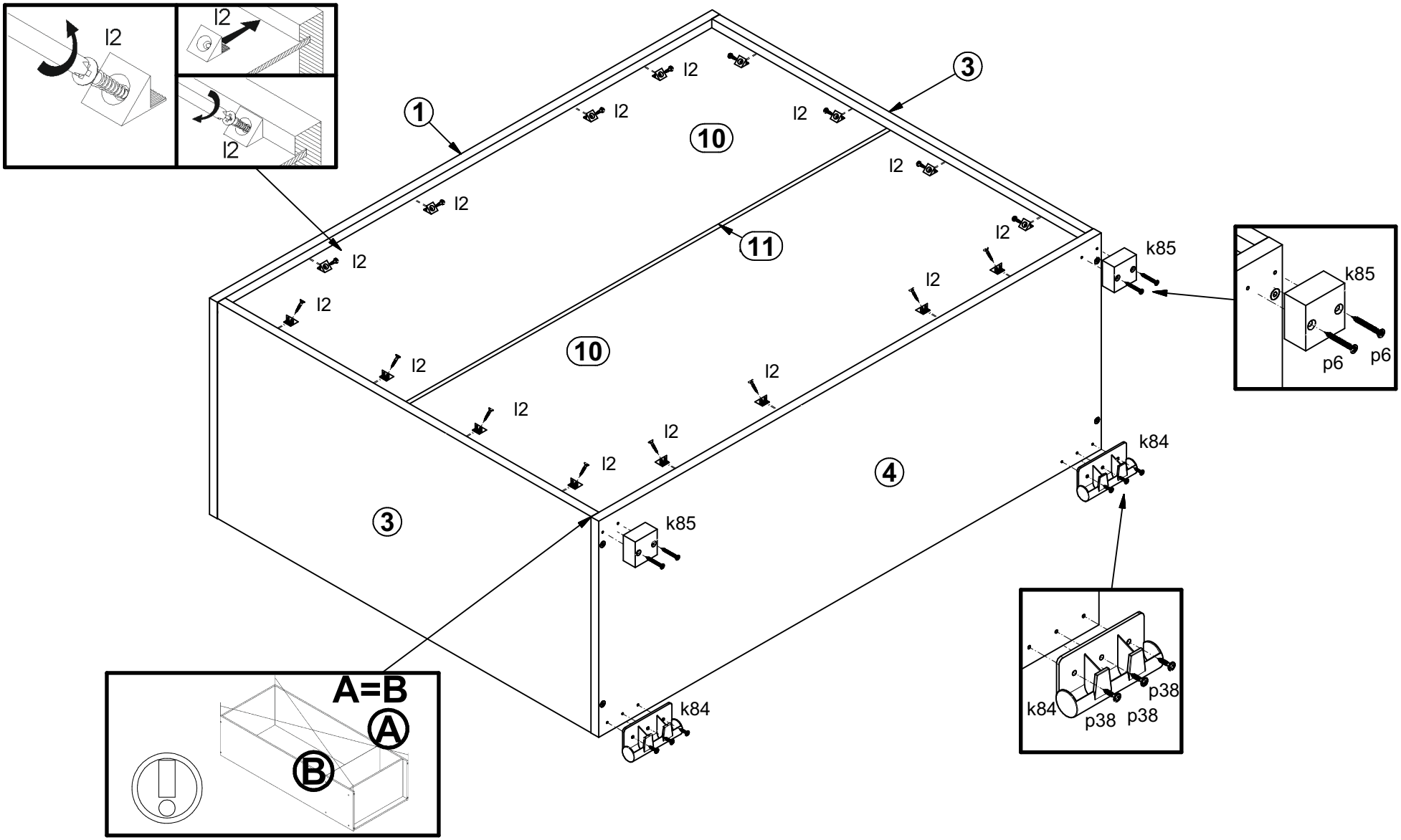

6

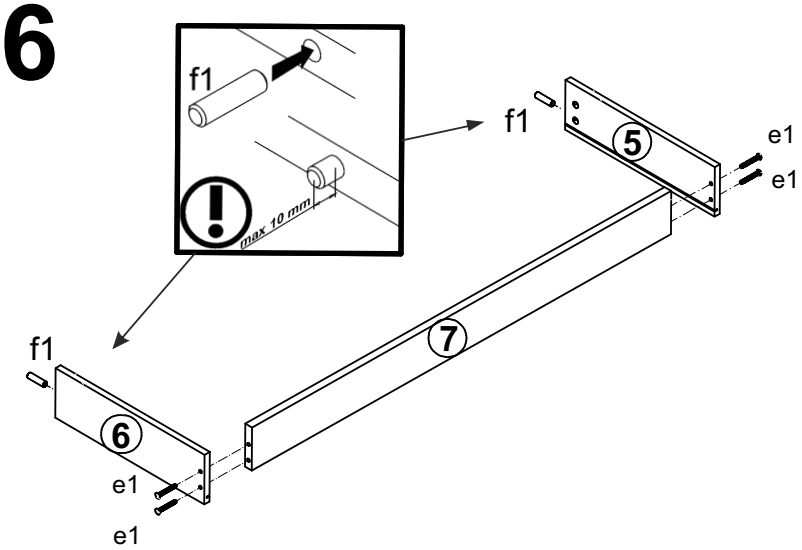
f1
max 10 mm
f1
5
e1
e1
7
f1
6
e1
e1

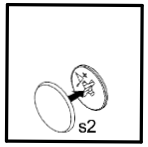
s2

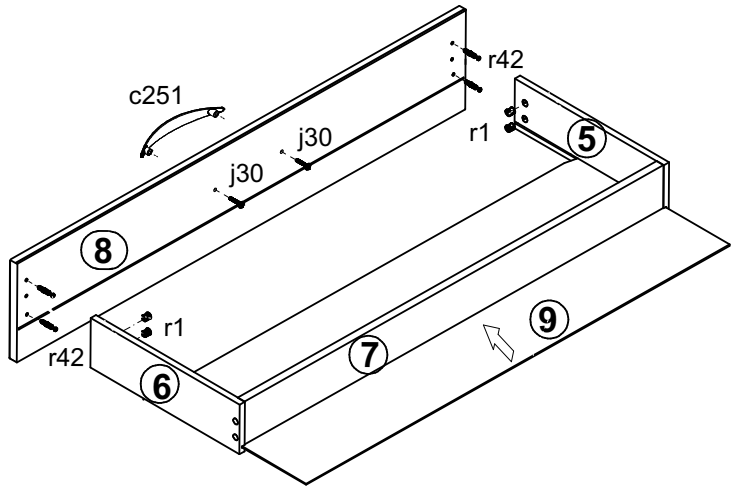
r42
c251
j30
r1
5
j30
8
r1
9
r42
7
6

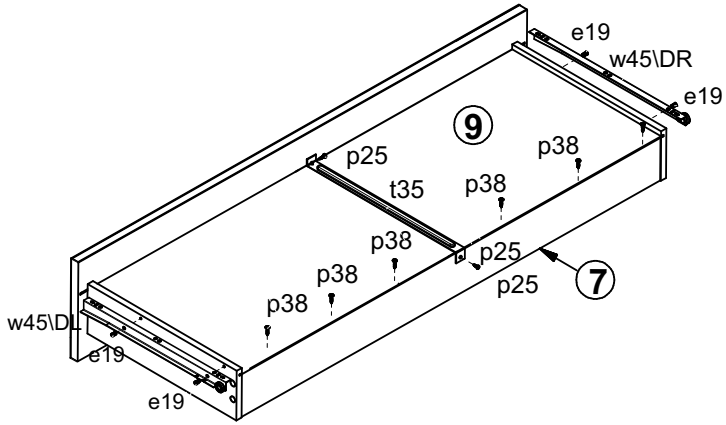
e19
w45\DR
e19
9
p25
p38
t35
p38
p38
p38
p25
p25
7
w45\DL
e19
e19

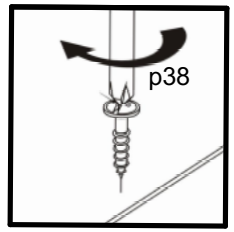
p38

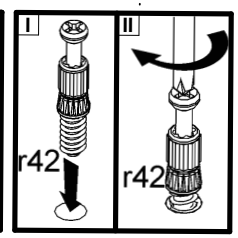
I
II
r42
r42

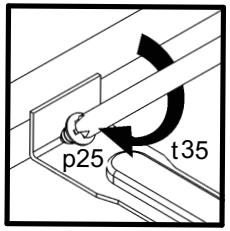
p25
t35

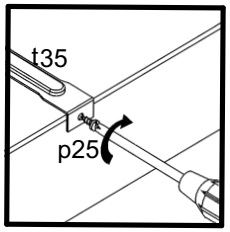
t35
p25

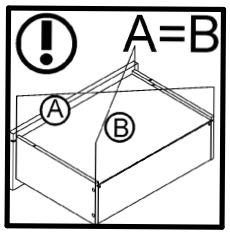
A=B
A
B

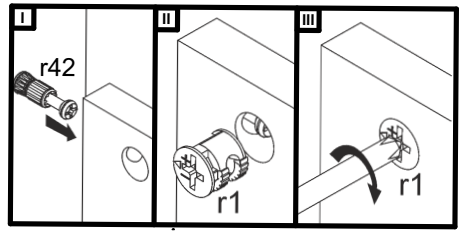
I
II
III
r42
r1
r1
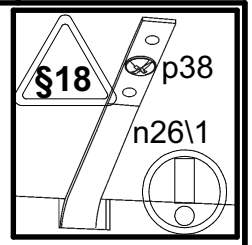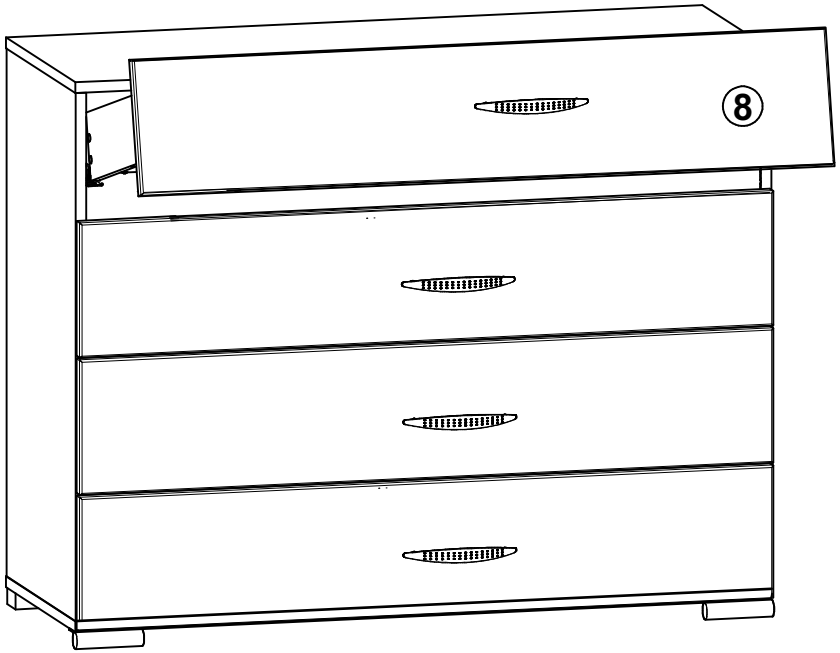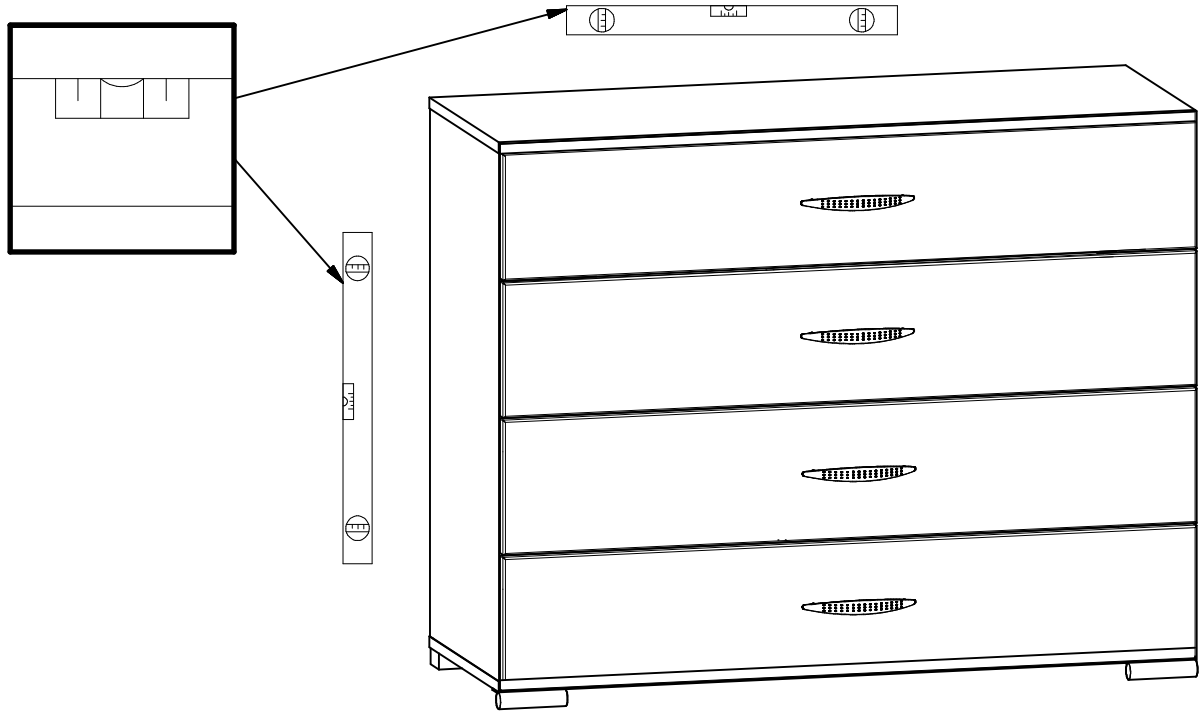
7