Зроблено в Україні ТМ «Pehotin»
Made in Ukraine by «Pehotin»

Трюмо-7
Dressing table-7

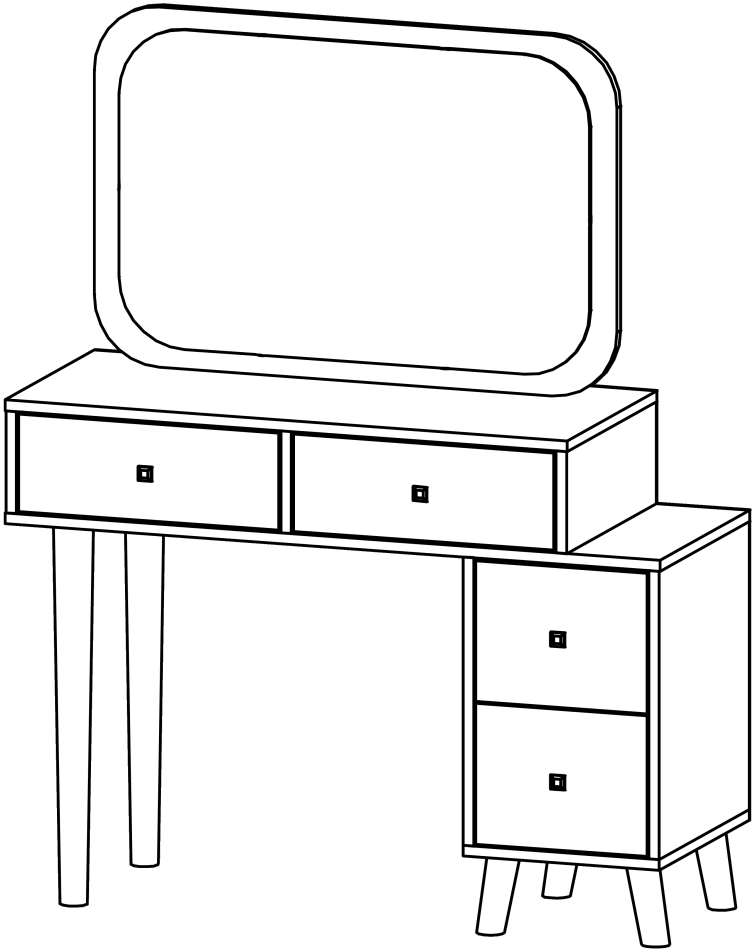

Д-1000, Ш-380, В-1300, мм.
L-1000, W-380, H-1300, mm.

Інструкція збірки
Assembly instruction

pehotin@gmail.com
pehotin.com.ua

Трюмо-7/Dressing table-7

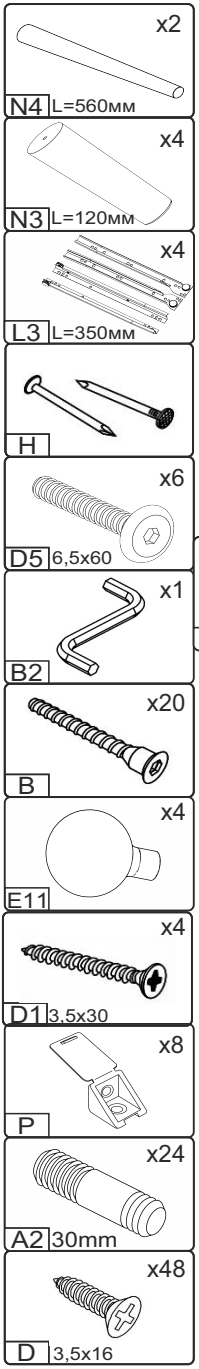

№	довжина(мм) length(mm)	ширина(мм) width(mm)	кількість quantity
1.	860*	380**	1
2.	1002*	380**	1
3.	424*	380	1
4.	424*	380	1
5.	301*	380**	1
6.	380	150*	1
7.	380	150*	1
8.	380	150*	1
9.	400*	70*	2
10	334*	100	8

№	довжина(мм) length(mm)	ширина(мм) width(mm)	кількість quantity
11	244*	100	2
12	380*	100	2
13	262**	207**	2
14	398**	143**	2
15	800**	530**	1
16	856	172	1
17	446	298	1
18	240	355	2
19	376	355	2
20	720	470	1

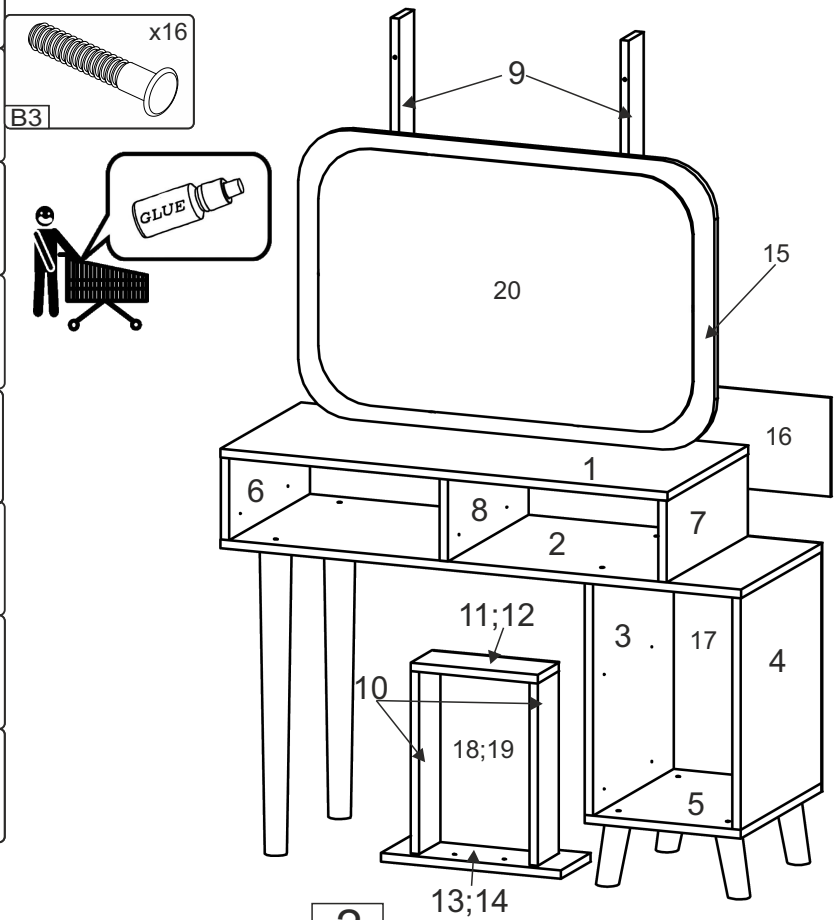

1.

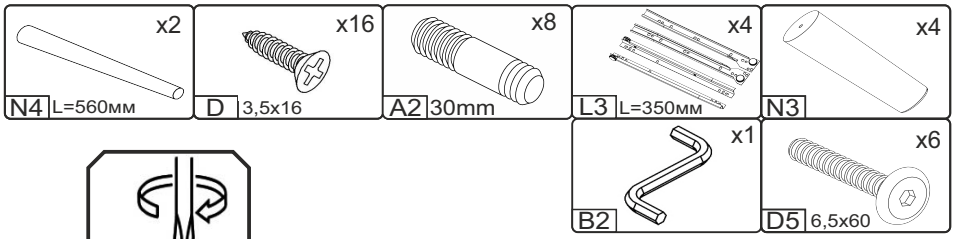
x2
N4 L=560мм
x16
D 3,5x16
x8
A2 30mm
x4
L3 L=350мм
x4
N3
x1
B2
x6
D5 6,5x60

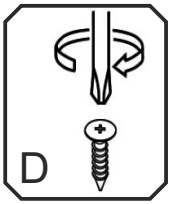
D

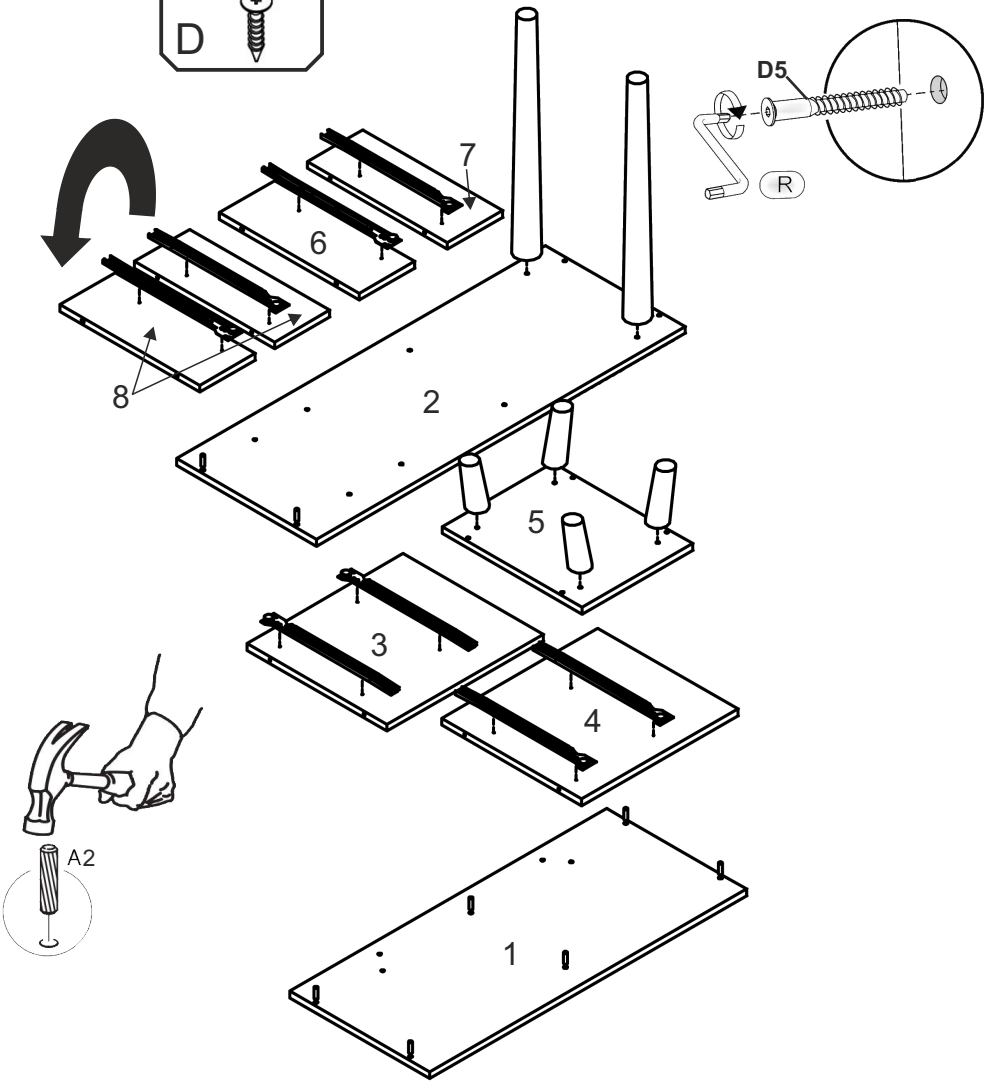
D5
R
7
6
8
2
5
3
4
A2
1

2.

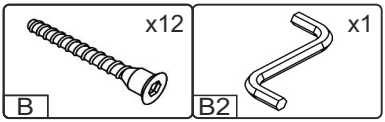

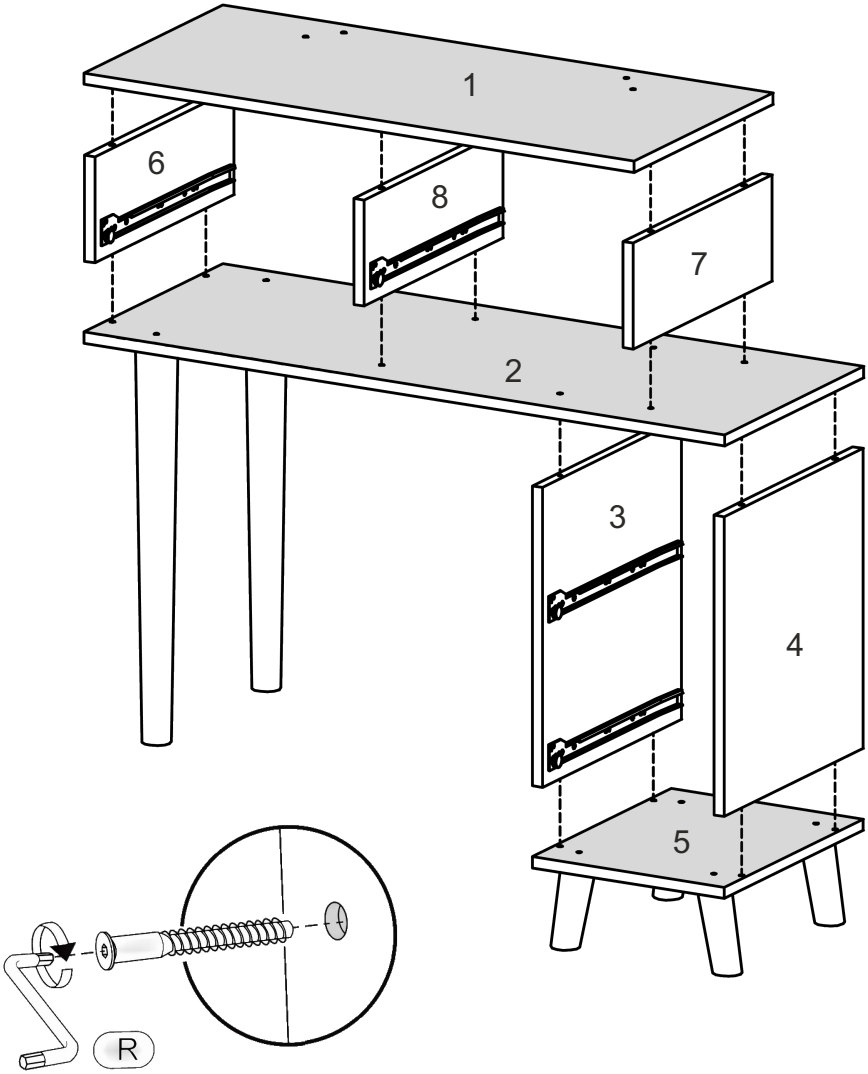

3.

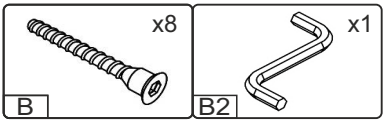

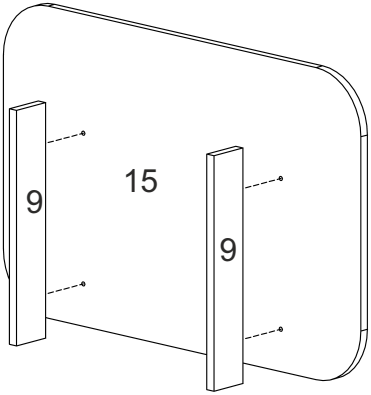

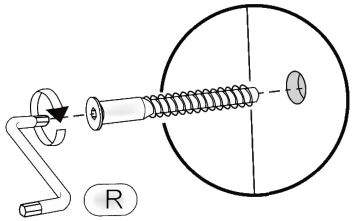

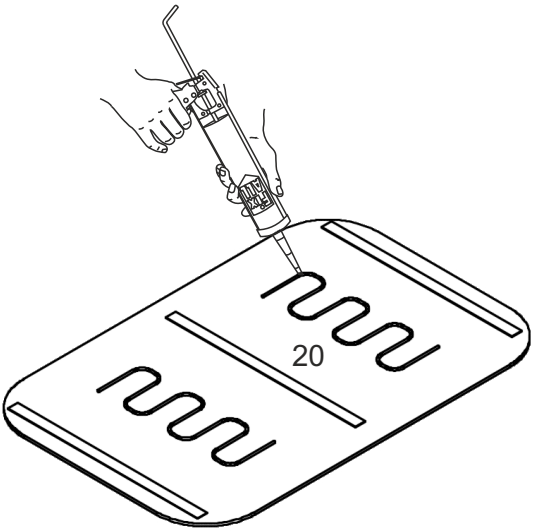

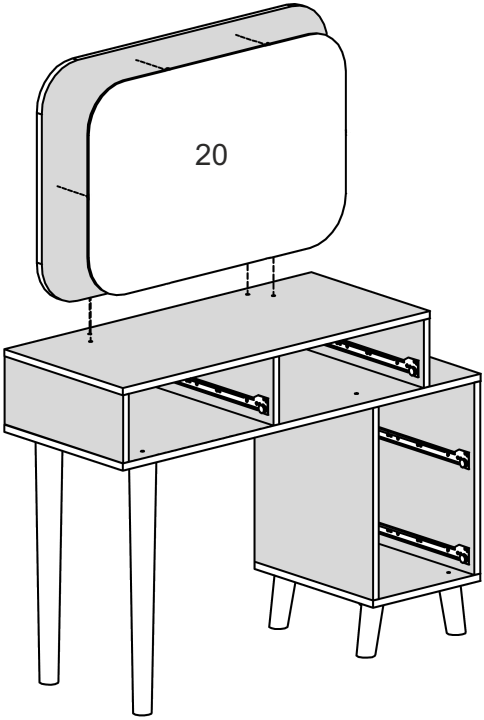

4.

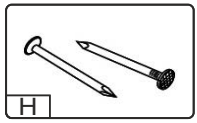

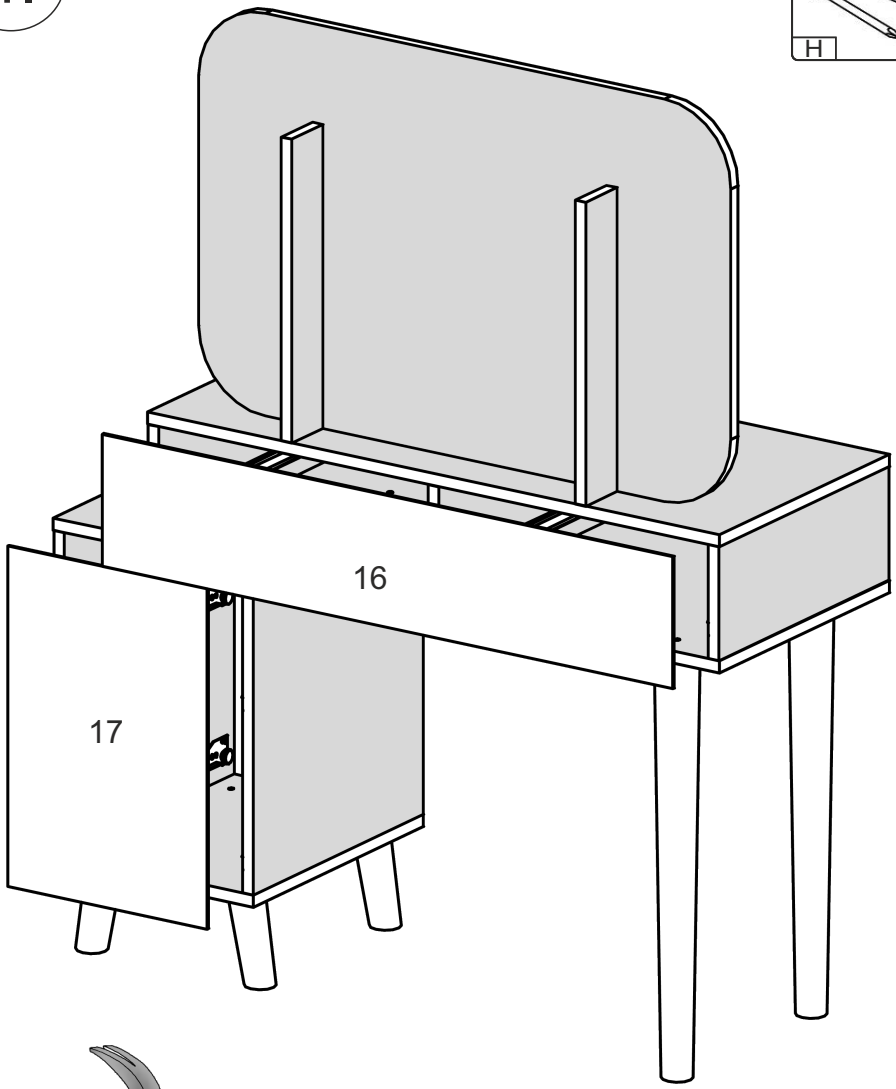

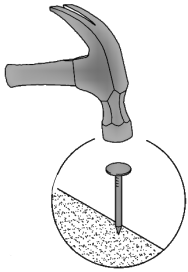

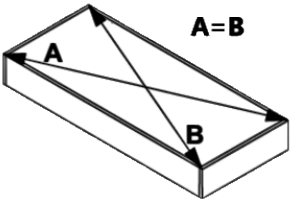

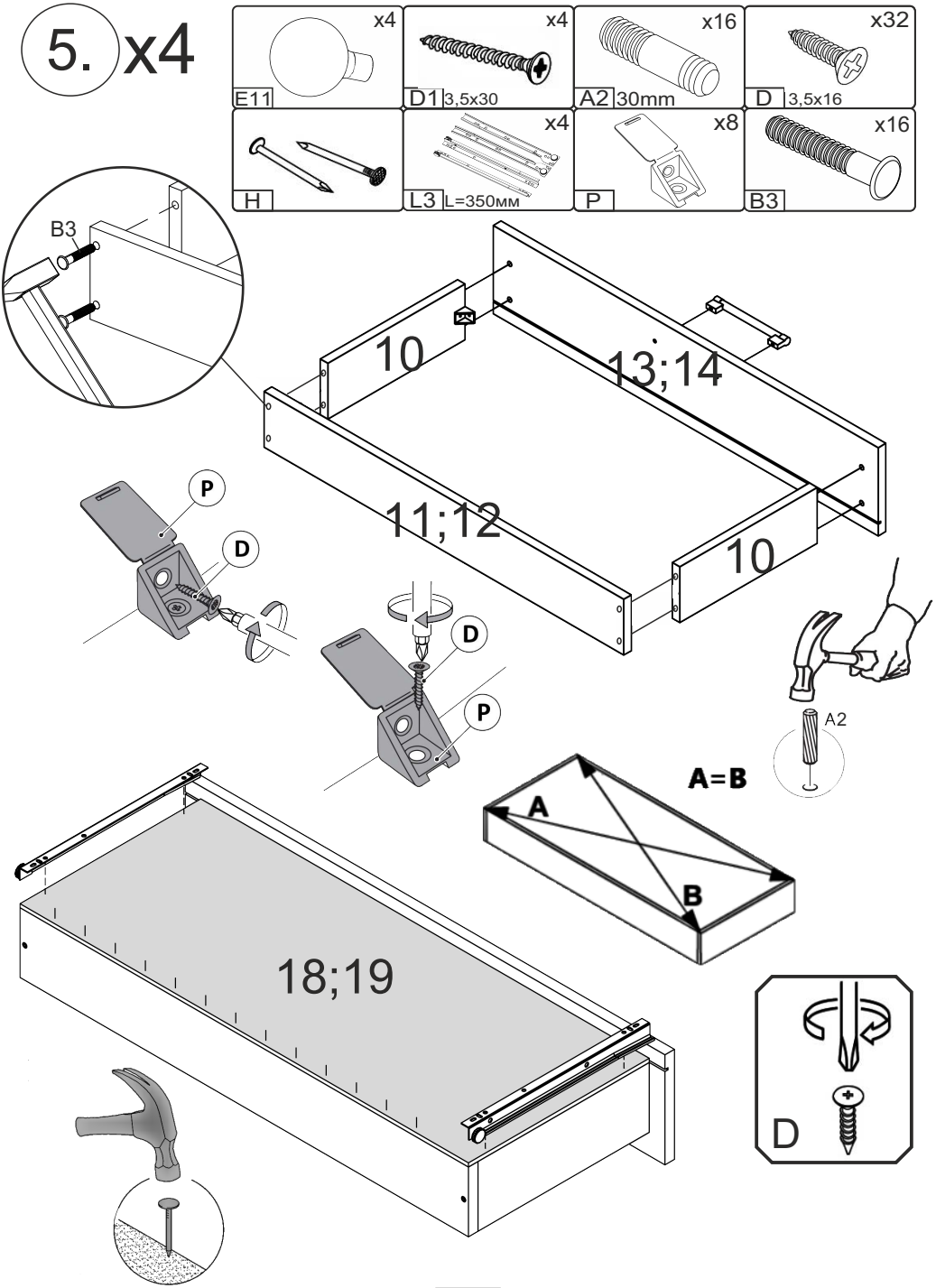
5. x4
x4
E11
x4
D1 3,5x30
x16
A2 30mm
x32
D 3,5x16
H
x4
L3 L=350мм
x8
P
x16
B3
B3
10
13;14
11;12
10
P
D
D
P
A2
A=B
A
B
18;19
D
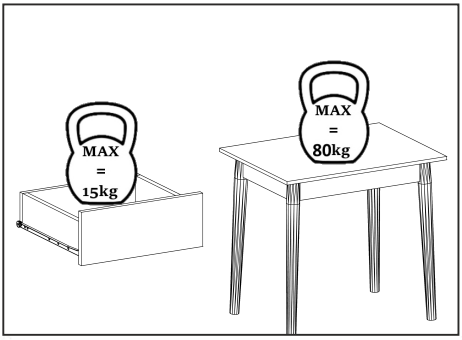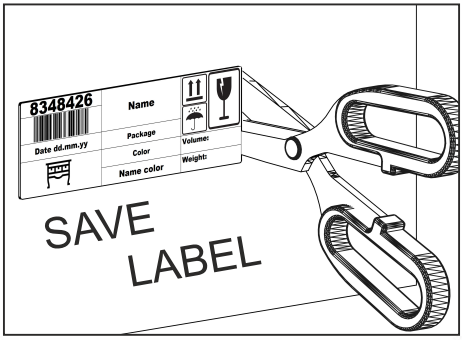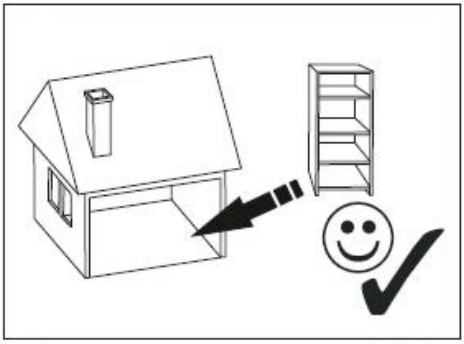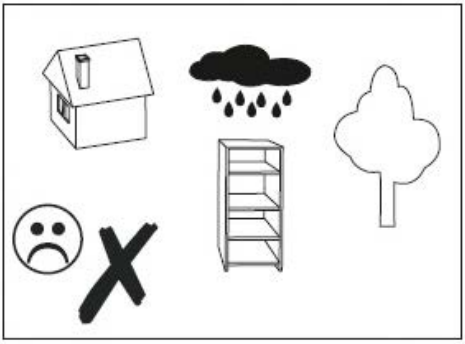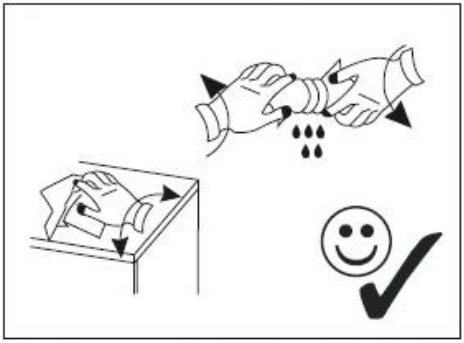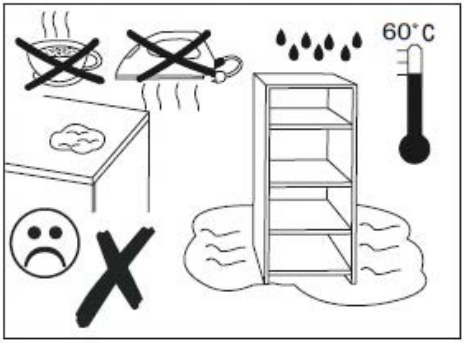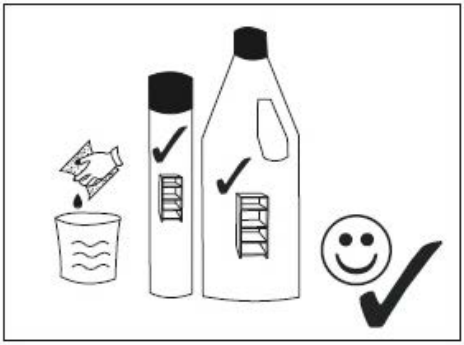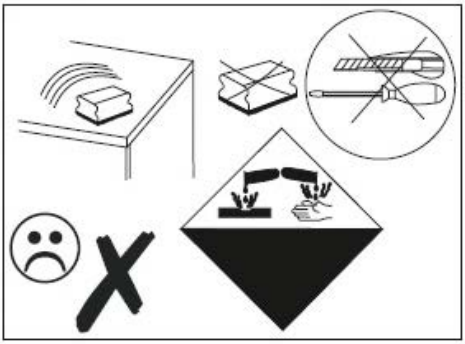
Трюмо-7/Dressing table-7