Запорізька меблева фабрика «Pehotin»
Made in Ukraine by «Pehotin»

Журнальний стіл «Сакура МДФ»
Coffee table «Sakura MDF»

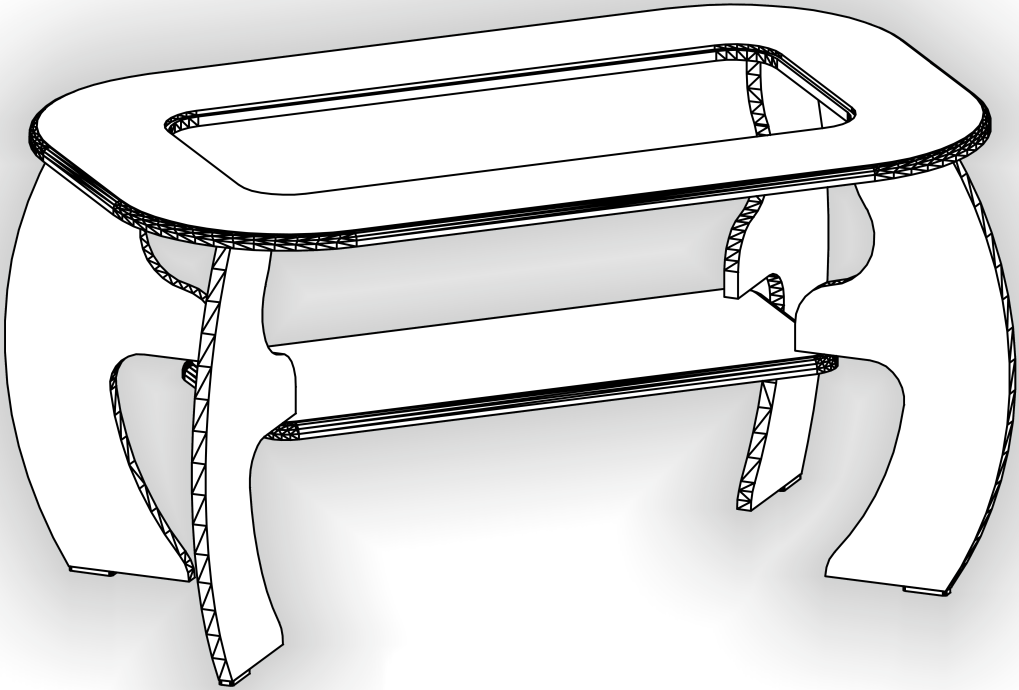

Д-1000, Ш-600, В-520, мм.
L-1000, W-600, H-520, mm.

Інструкція збірки
Assembly instruction

pehotin@gmail.com
pehotin.com.ua

«Сакура»/«Sakura»

№	довжина(мм) length(mm)	ширина(мм) width(mm)	кіл. qty.
1	1000**	600**	1
2	670**	250**	1
3	500**	250	4
4	715	315	1

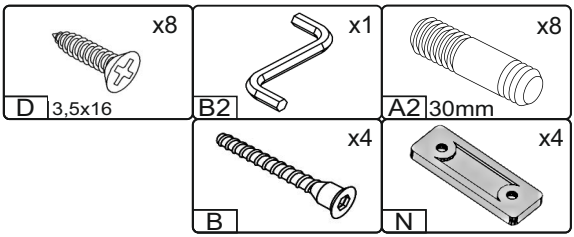

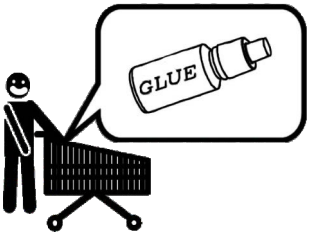

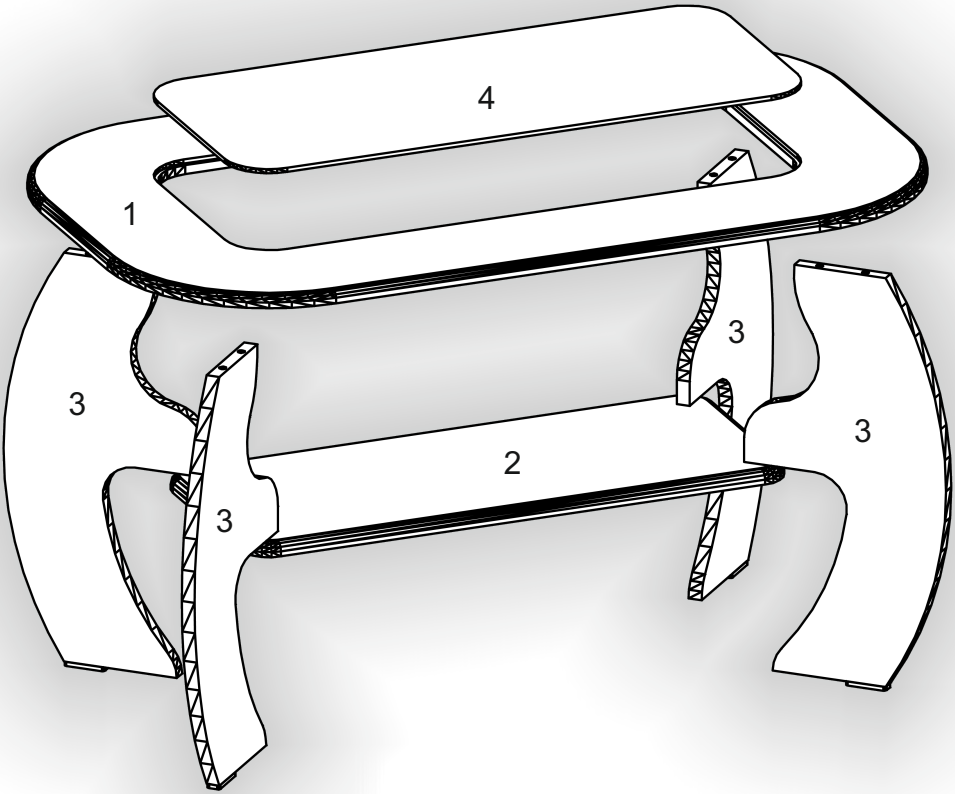

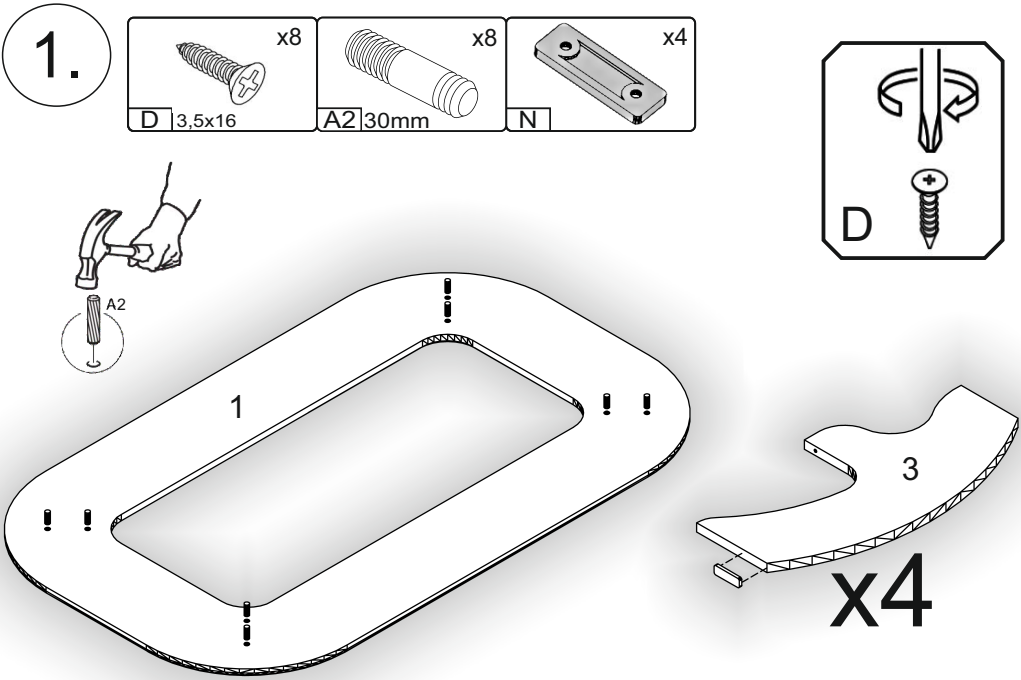
1.
x8
D 3,5x16
x8
A2 30mm
x4
N
D
A2
1
3
x4

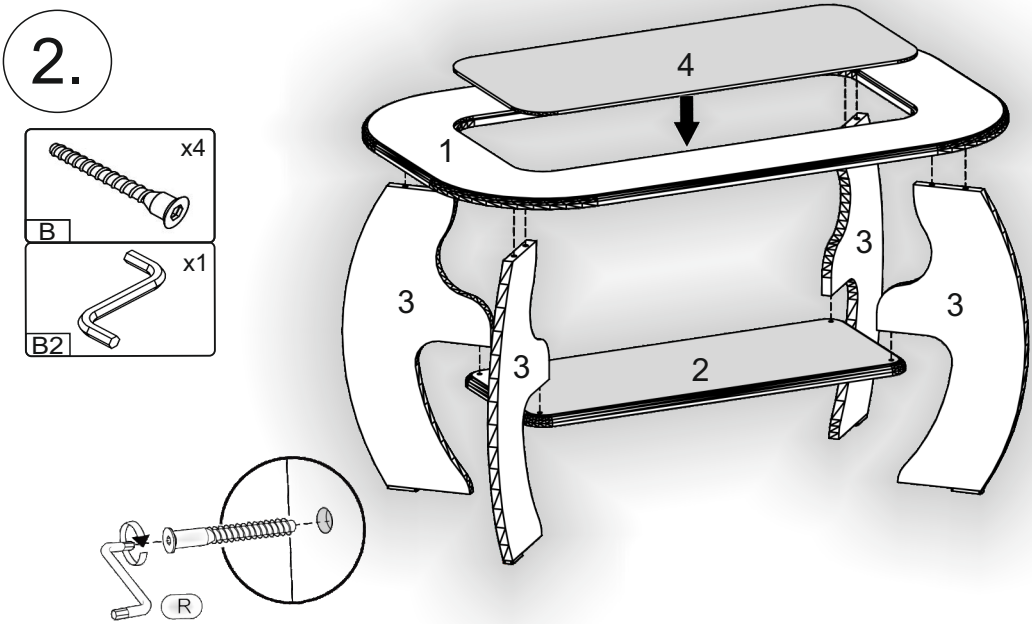
2.
x4
B
x1
B2
4
1
3
3
3
3
2
R

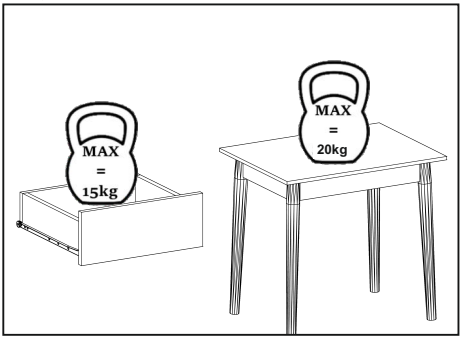
MAX
=
15kg
MAX
=
20kg

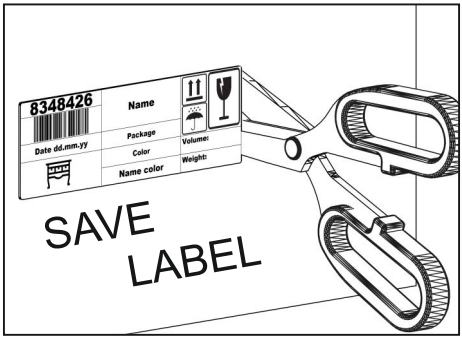
8348426
Name
Date dd.mm.yy
Package
Volume:
Color
Weight:
Name color
SAVE
LABEL

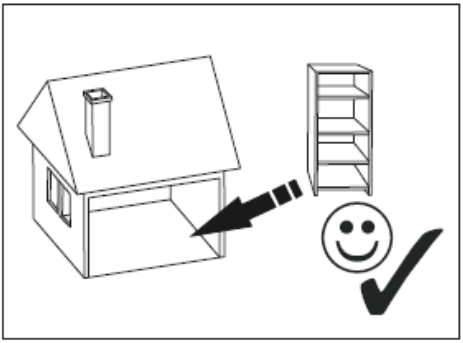

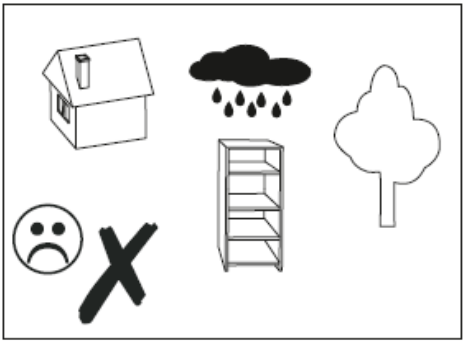

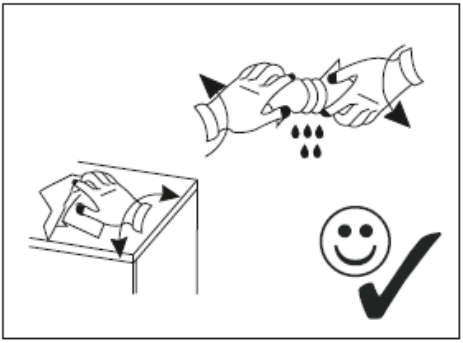

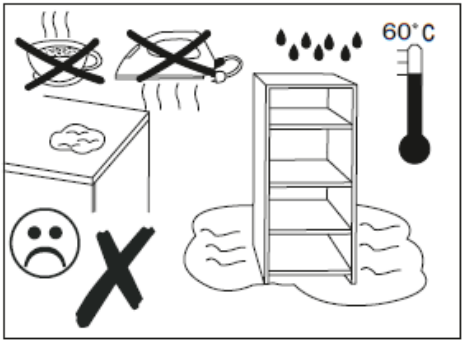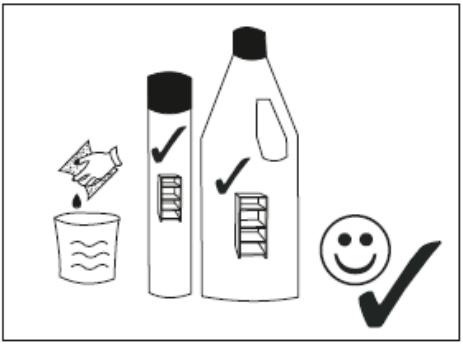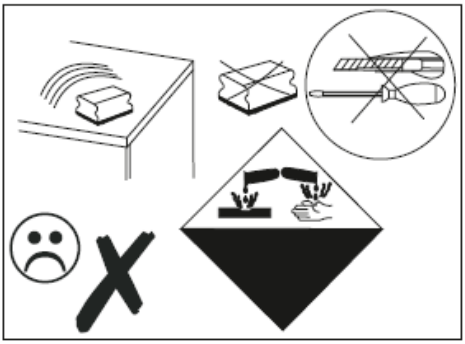
60°C