Зроблено в Україні ТМ «Pehotin»
Made in Ukraine by «Pehotin»

Стіл журнальний«Квадро»
Coffee table «Quadro»

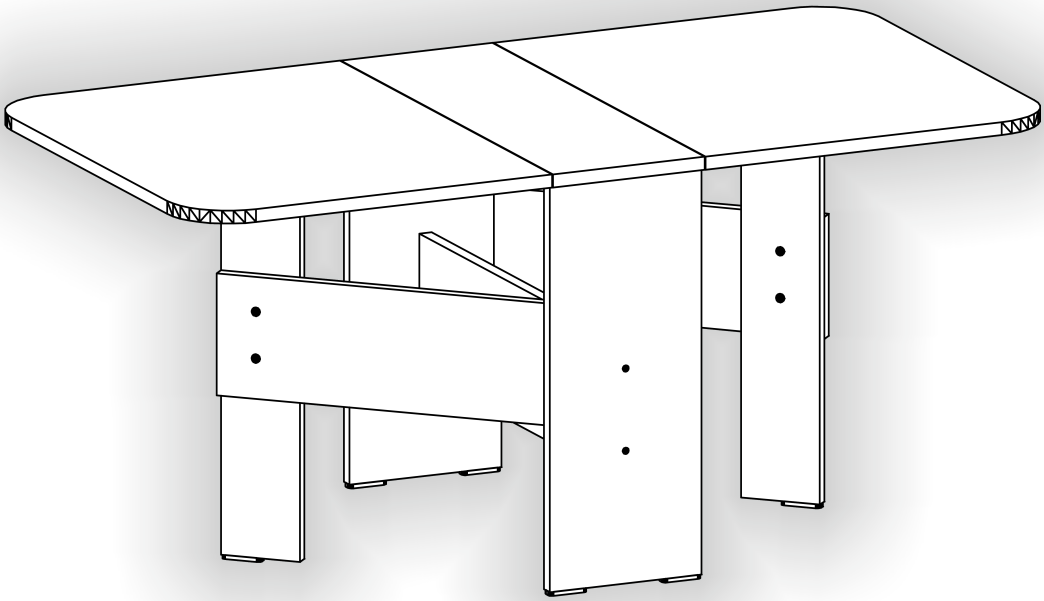

Д-1010 (200), Ш-600, В-480, мм.
L-1010 (200), W-600, H-480, mm.

Інструкція збірки
Assembly instruction

pehotin@gmail.com
pehotin.com.ua

Квадро/Quadro

№	довжина(мм) length(mm)	ширина(мм) width(mm)	кількість quantity
1.	600**	420**	2
2.	600**	165**	1
3.	450**	150	2
4.	550**	150	1
5.	420**	120*	2
6.	450**	100	2

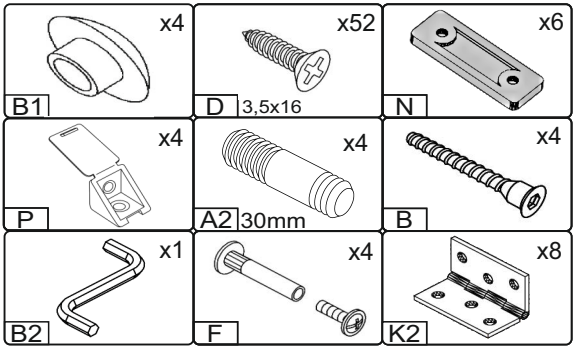

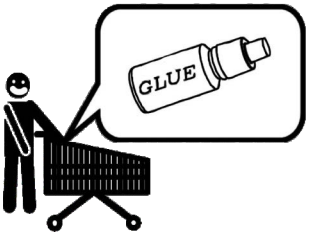

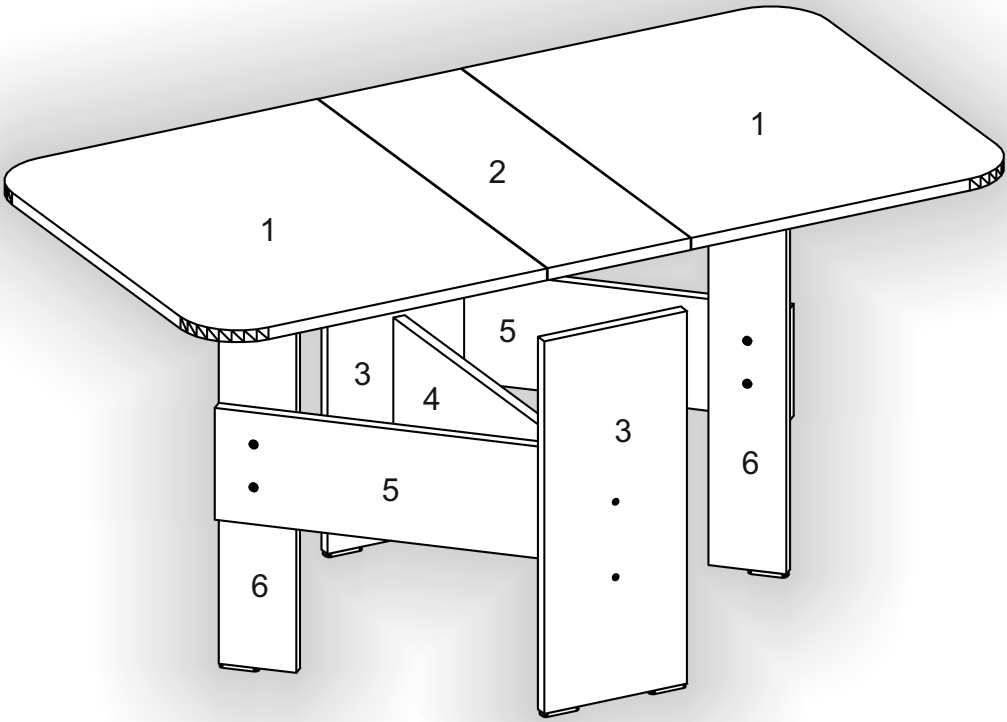

1.

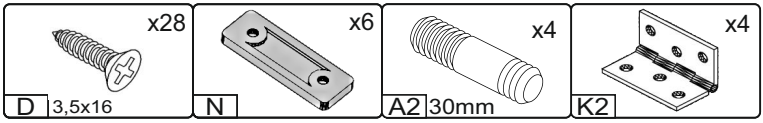

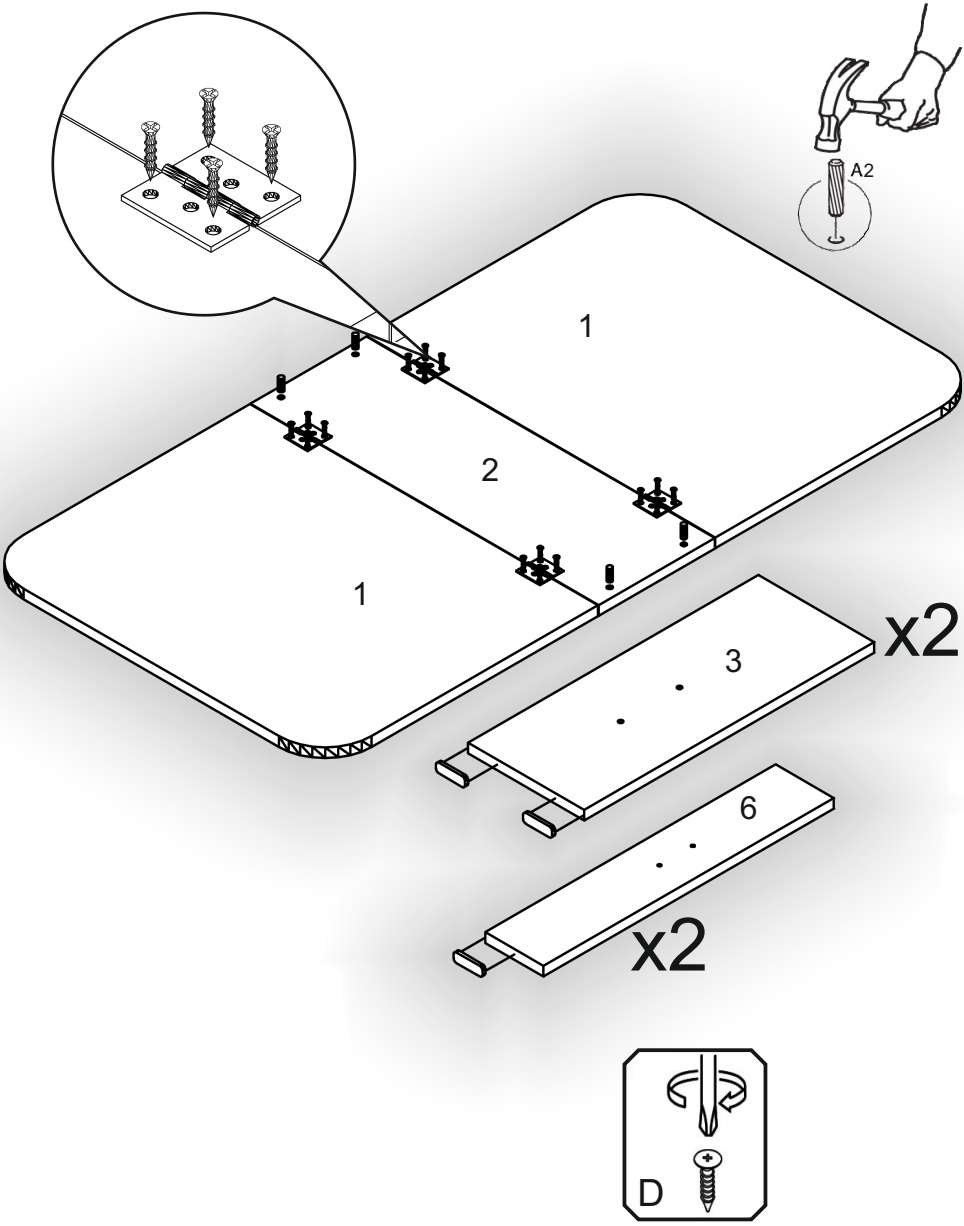

2.

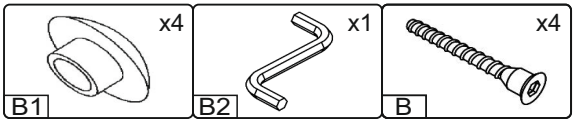

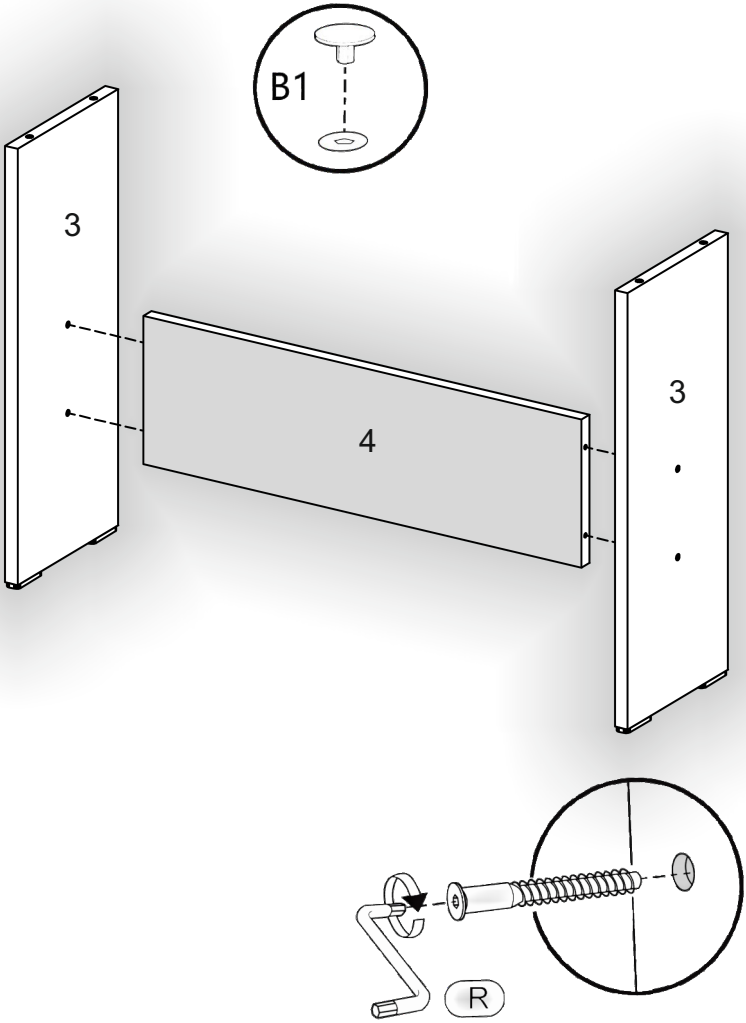

3.

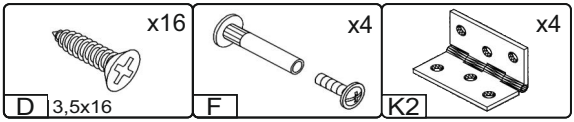

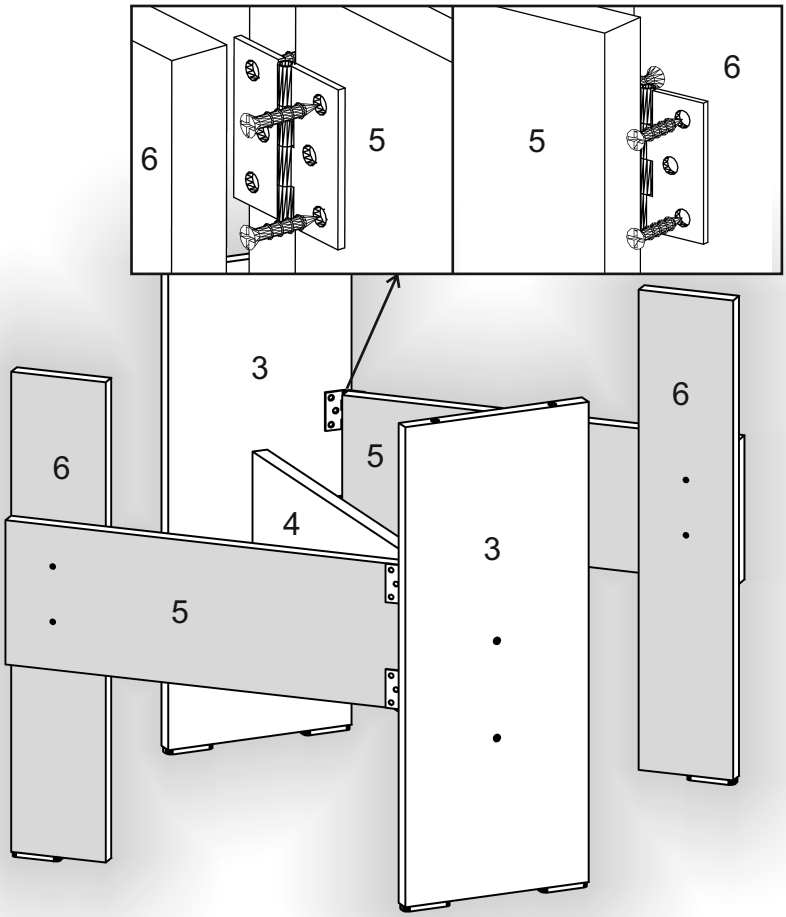

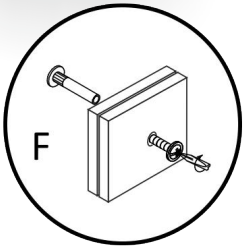

4.

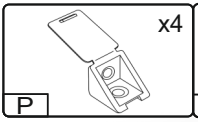

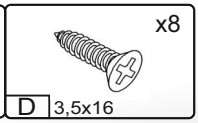

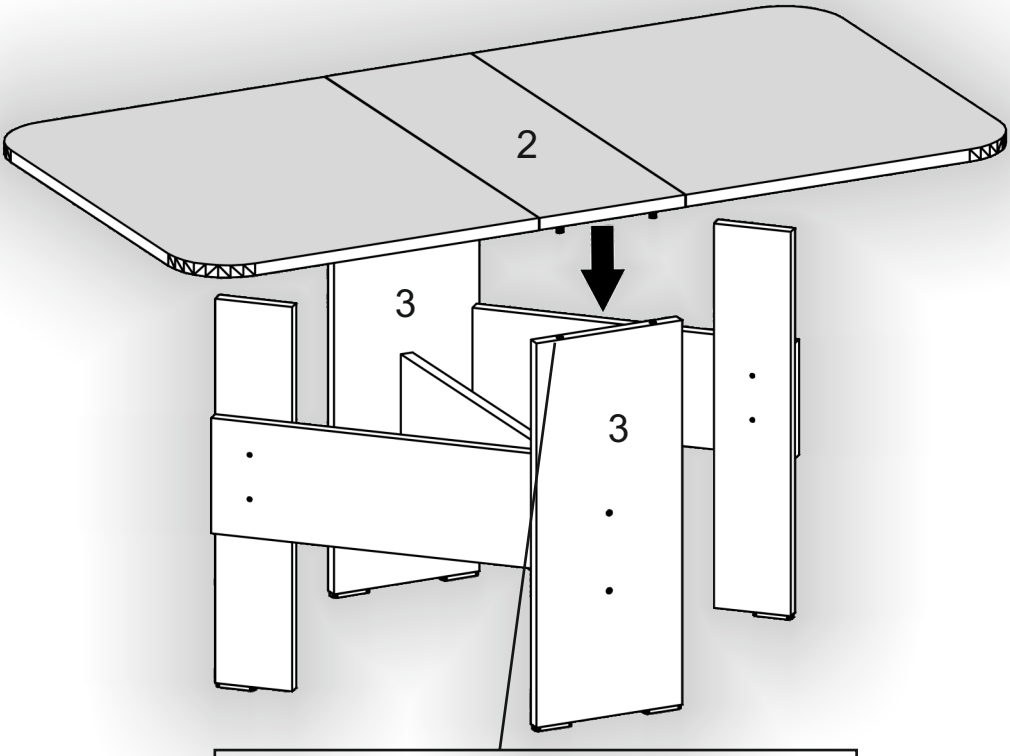

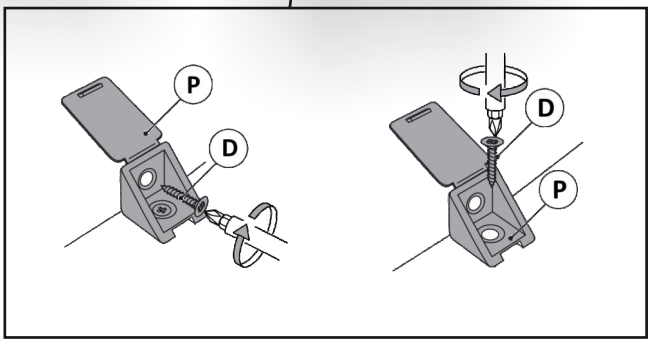

5.

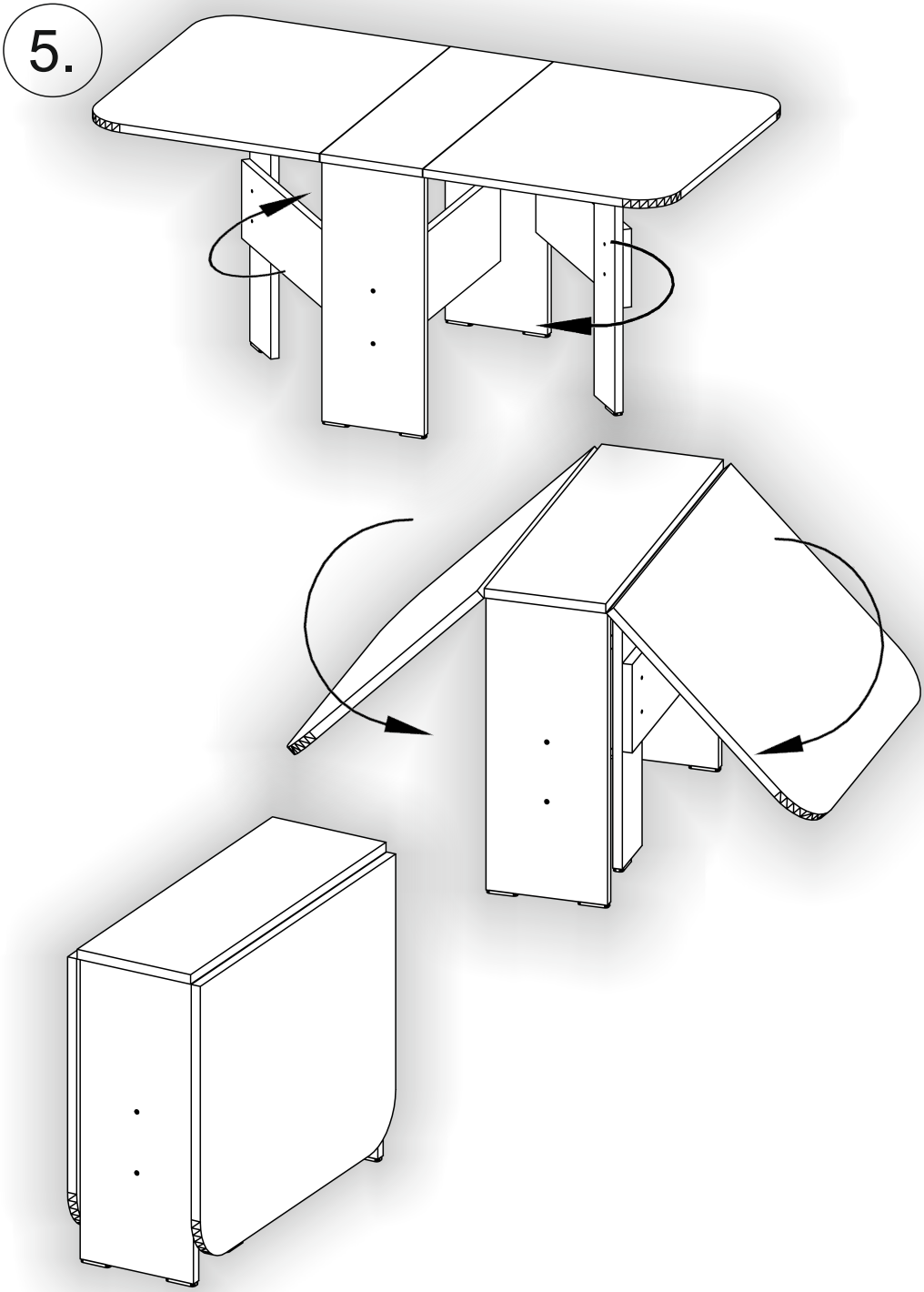

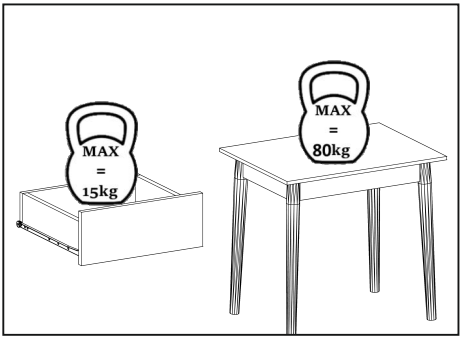
MAX
=
15kg
MAX
=
80kg

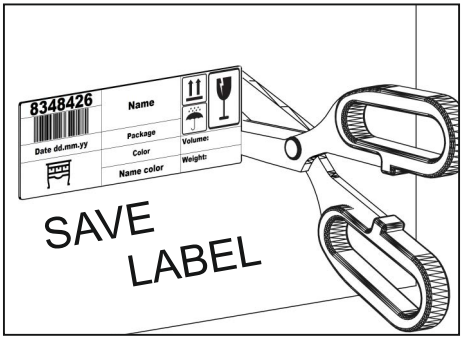
8348426
Name
Date dd.mm.yy
Package
Volume:
Color
Weight:
Name color
SAVE
LABEL

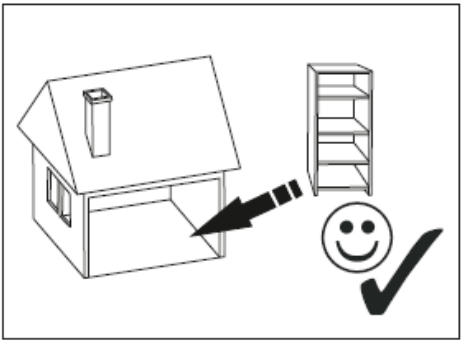

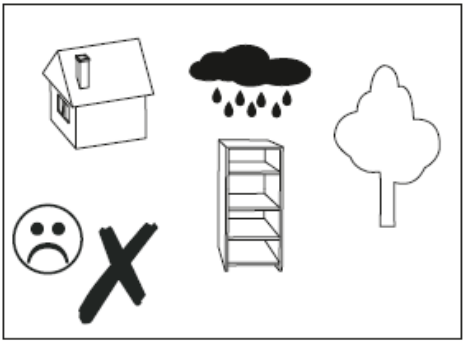

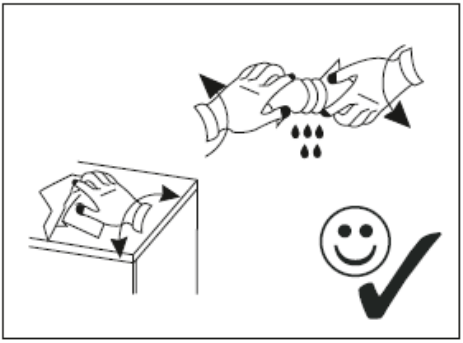

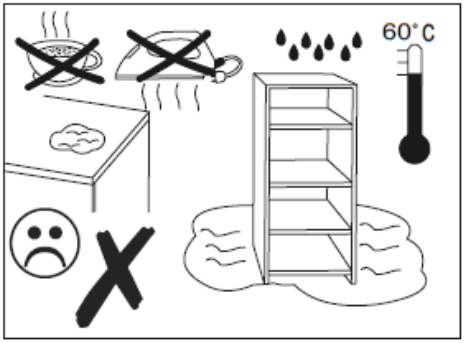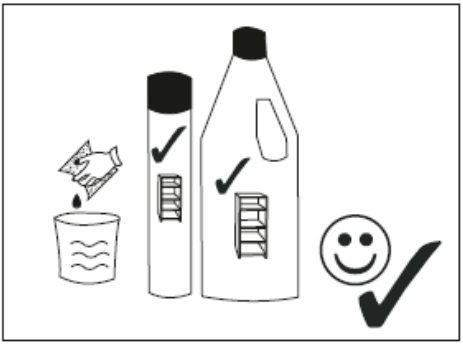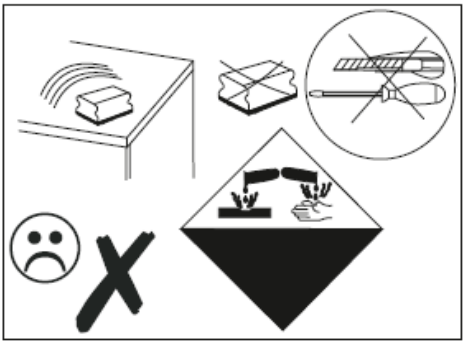
60°C