Зроблено в Україні ТМ «Pehotin»
Made in Ukraine by «Pehotin»

Трюмо-3
Dressing table-3

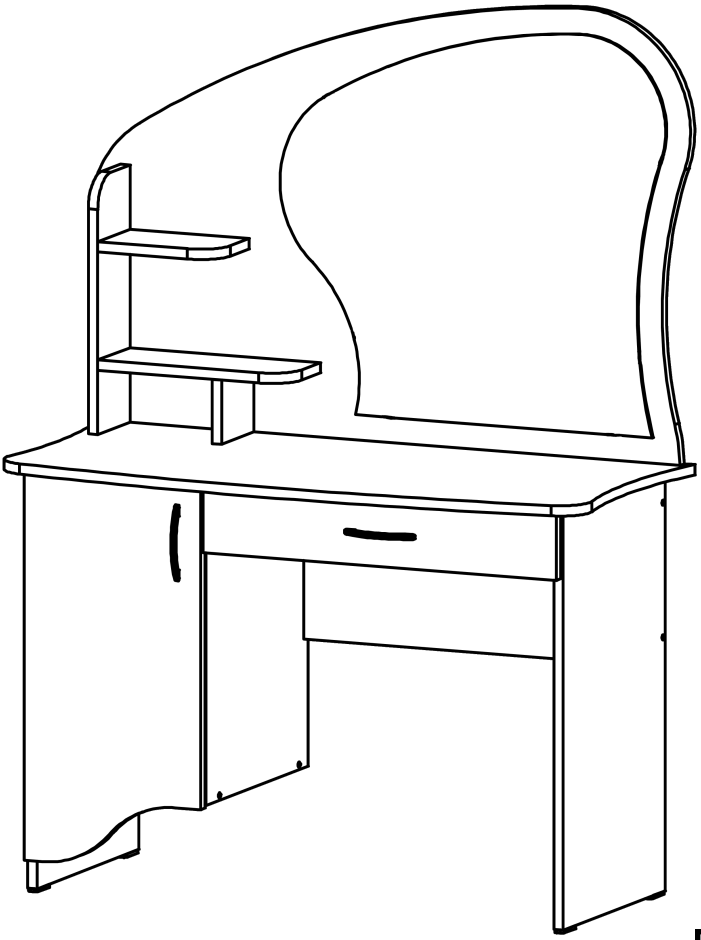

Д-1000, Ш-450, В-1370, мм.
L-1000, W-450, H-1370, mm.

Інструкція збірки
Assembly instruction

pehotin@gmail.com
pehotin.com.ua

«Трюмо-3»/«Dressing table-3»

№	довжина(мм) length(mm)	ширина(мм) width(mm)	кількість quantity
1	1000**	450**	1
2	650*	380	1
3	500*	380*	1
4	650**	380	1
5	584*	300	1
6	268*	380	2
7	1020*	700**	1
8	680	620	1
9	400*	125*	1

№	довжина(мм) length(mm)	ширина(мм) width(mm)	кількість quantity
10	100*	115	1
11	180*	120*	1
12	320*	120*	1
13	600**	296**	1
14	515	296	1
15	284*	68	2
16	560*	68	1
17	594**	100**	1
18	305	556	1

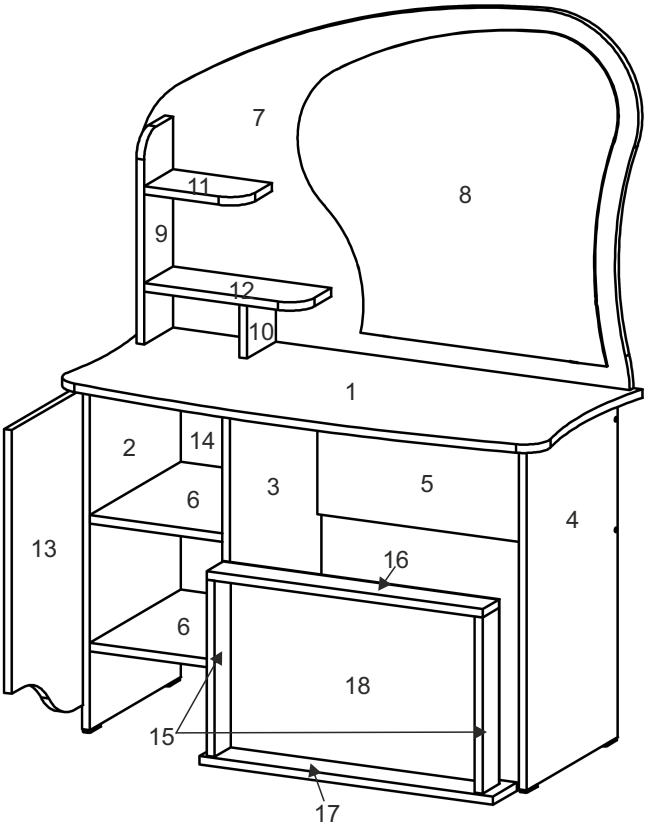

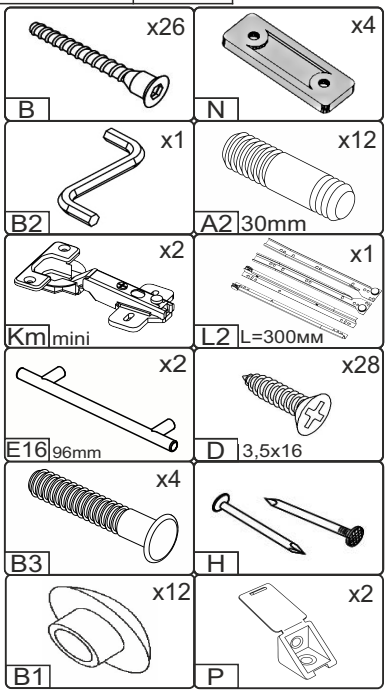

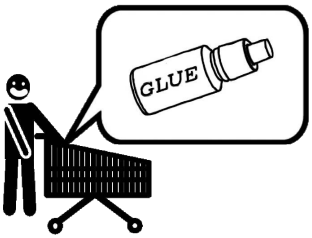

1.

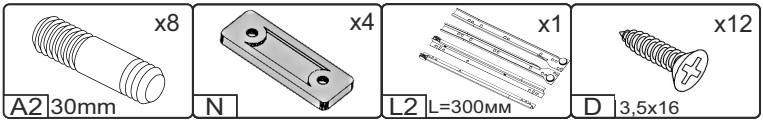

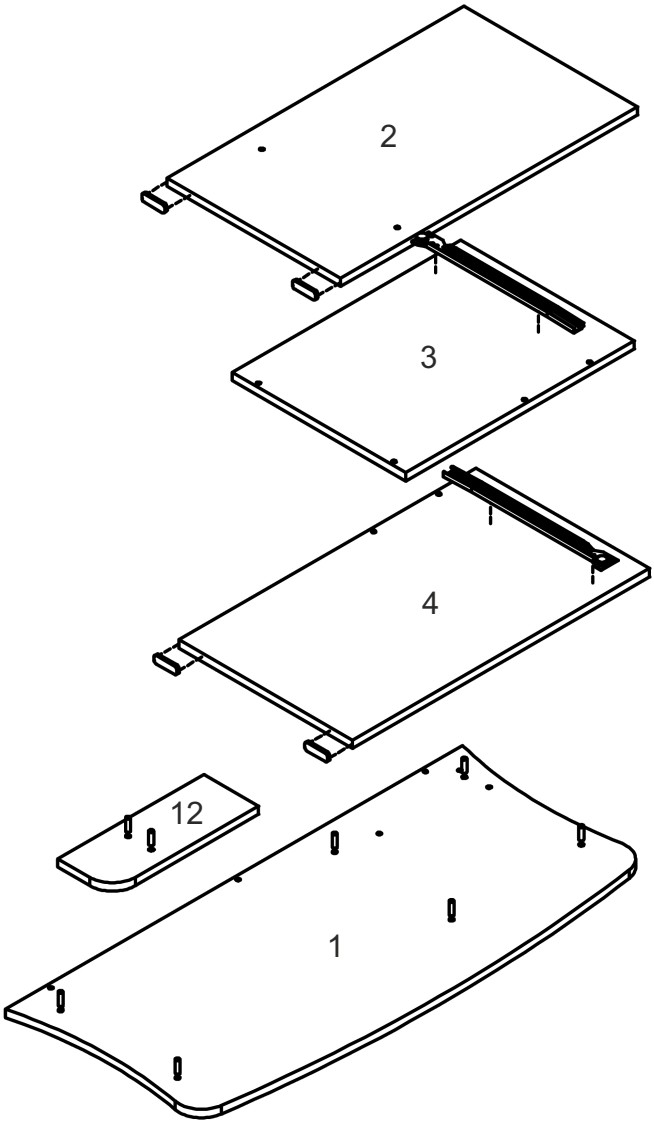

«Трюмо-3»/«Dressing table-3»

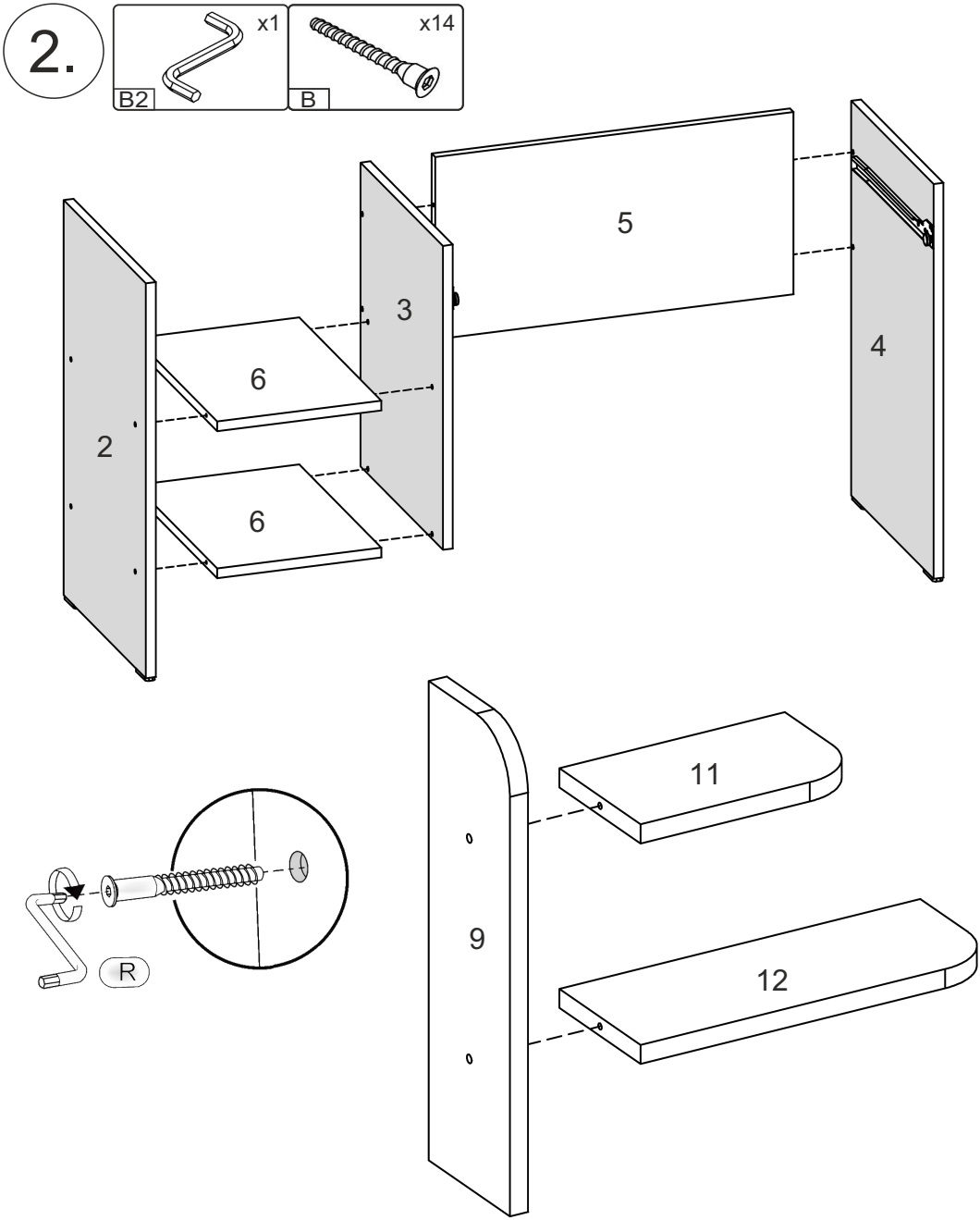

3.

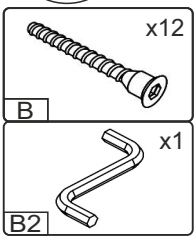

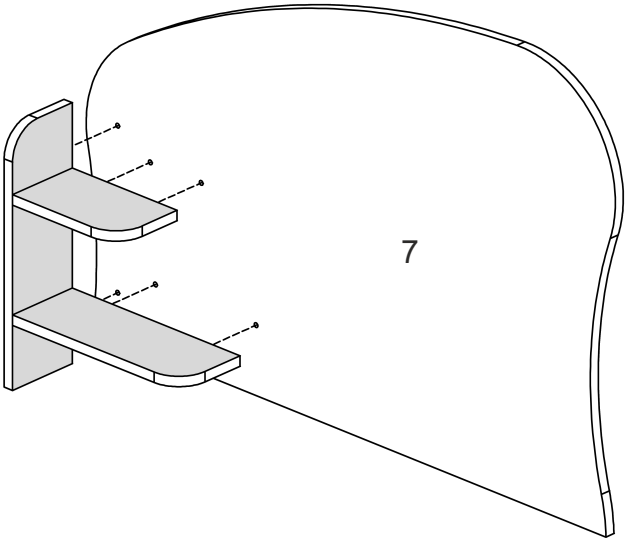

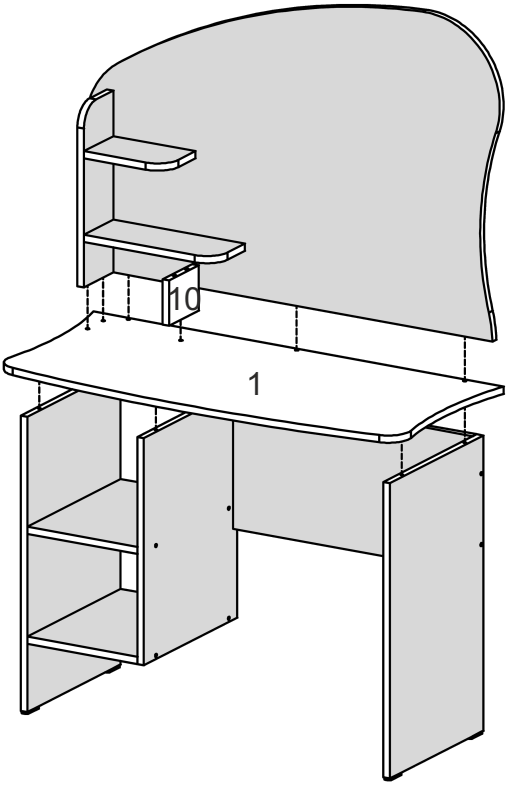

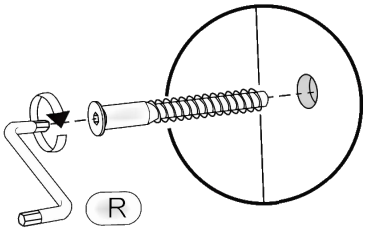

4.

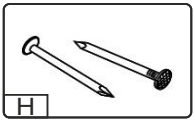

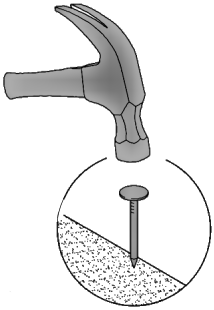

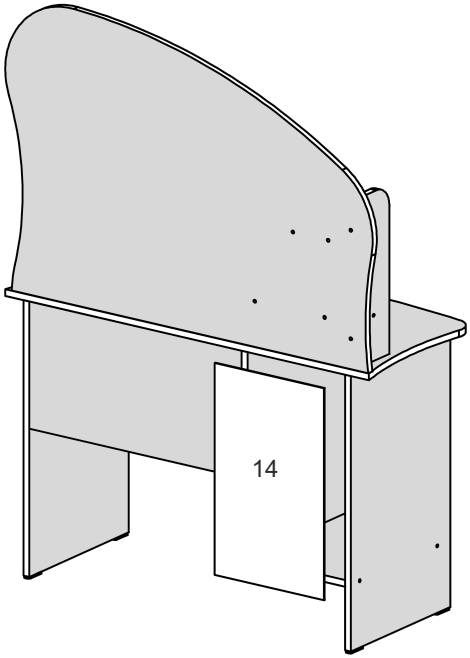

5.

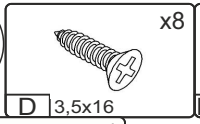

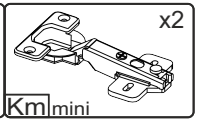

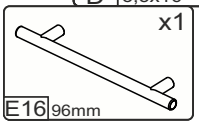

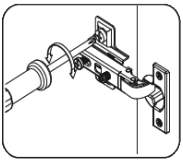

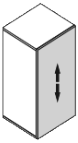

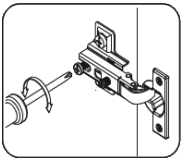

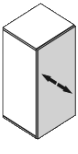

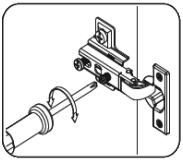

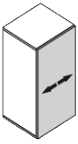

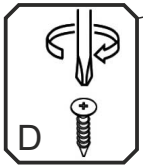

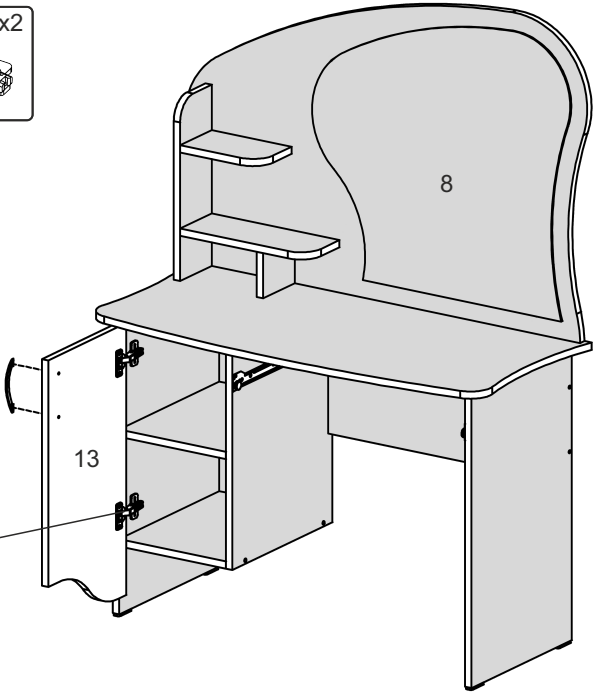

6.

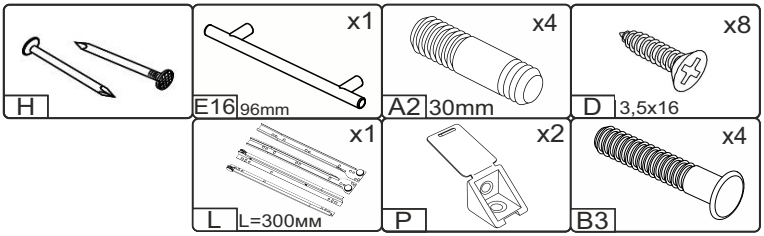
H
E16 96mm
x1
A2 30mm
x4
D 3,5x16
x8
L L=300мм
x1
P
x2
B3
x4

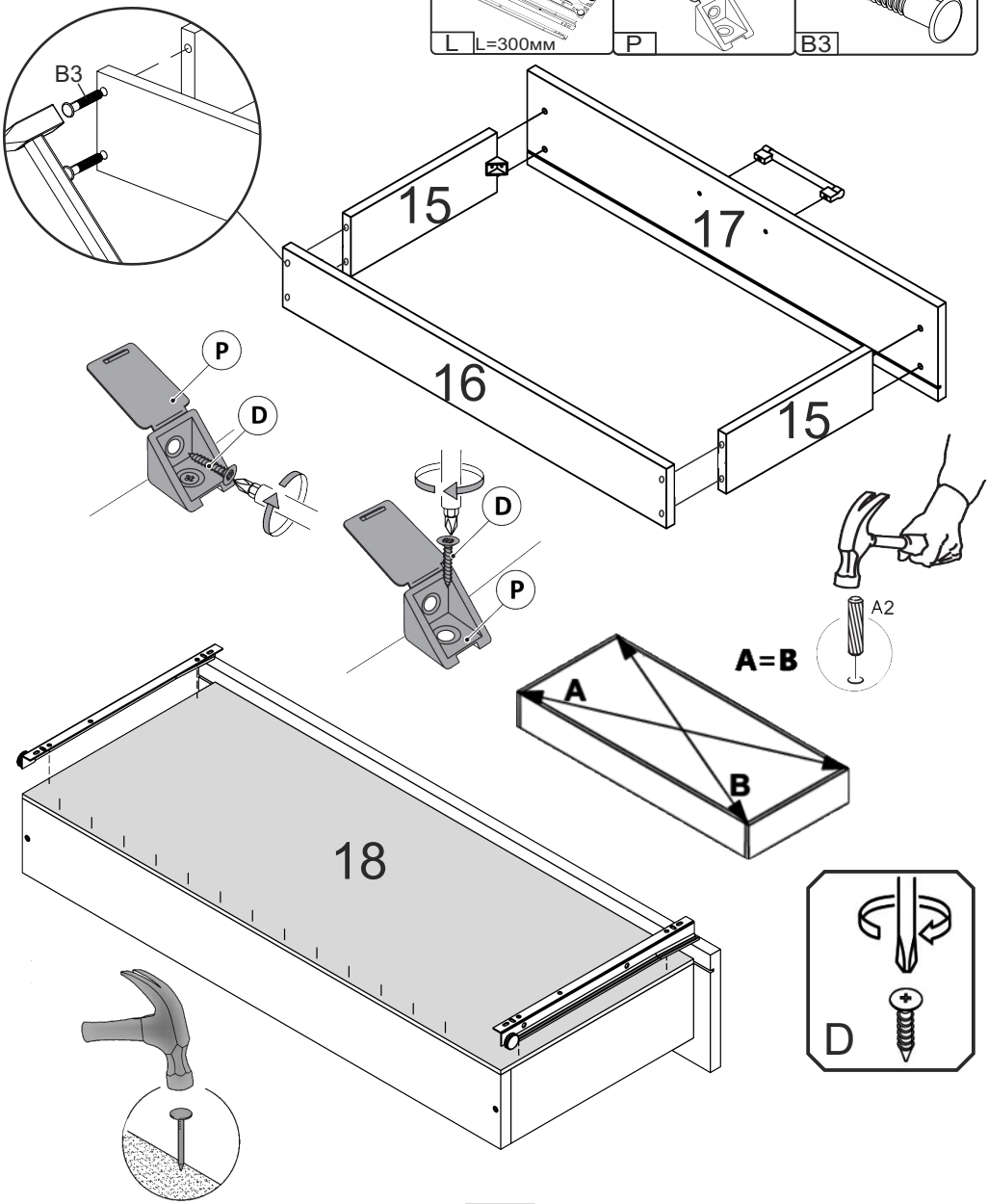
B3
15
17
16
15
P
D
D
P
A2
A=B
A
B
18
D

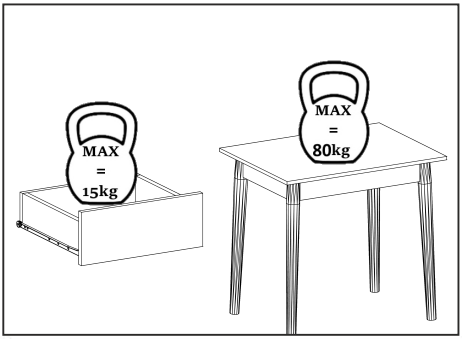
MAX
=
15kg
MAX
=
80kg

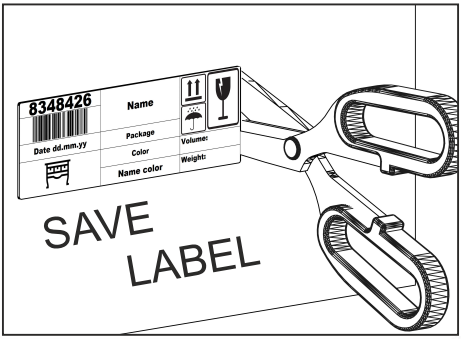
8348426
Name
Date dd.mm.yy
Package
Color
Name color
Volume:
Weight:
SAVE
LABEL

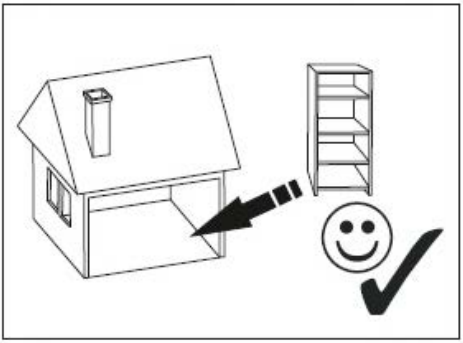

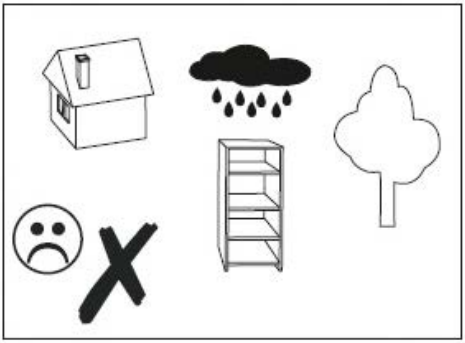

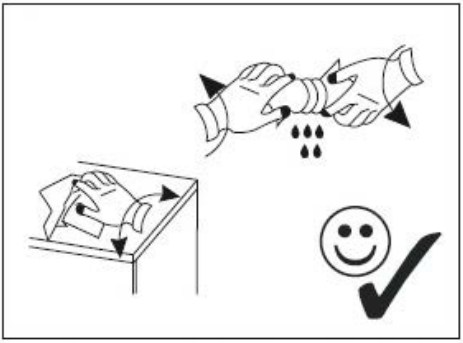

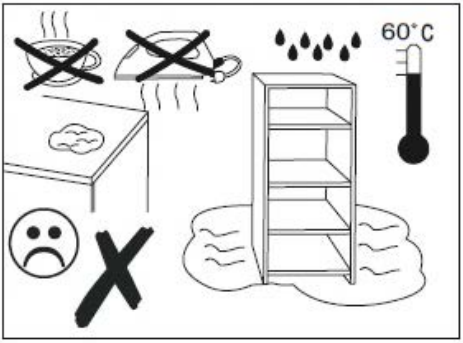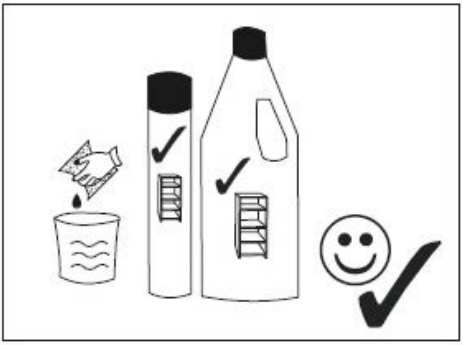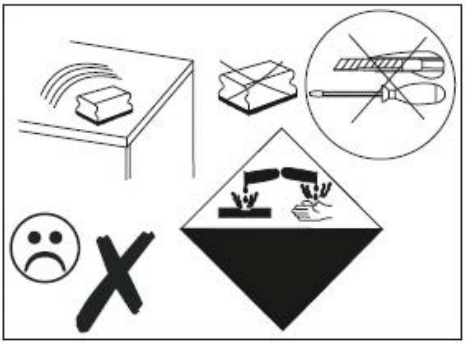
60°C