Зроблено в Україні ТМ «Pehotin»
Made in Ukraine by «Pehotin»

Трюмо-4
Dressing table-4

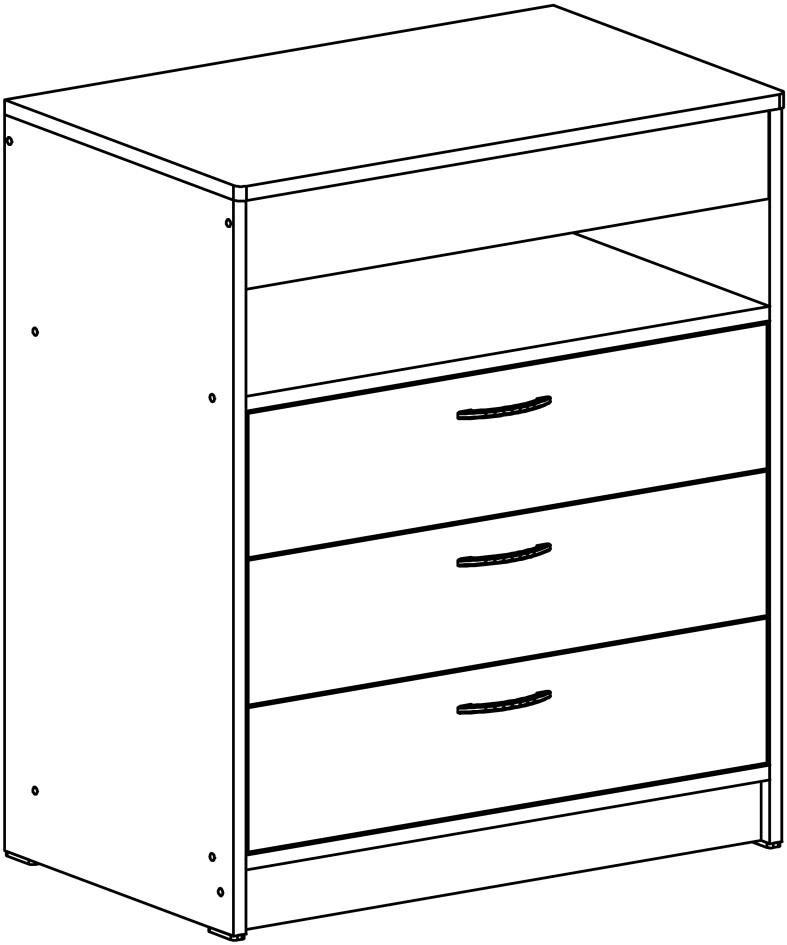

Д-700, Ш-440, В-820, мм.
L-700, W-440, H-820, mm.

Інструкція збірки
Assembly instruction

pehotin@gmail.com
pehotin.com.ua

«Трюмо-4»/«Dressing table-4»

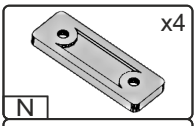

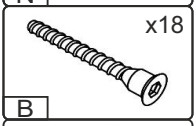

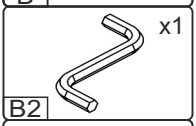

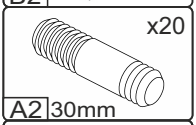

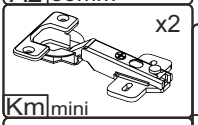

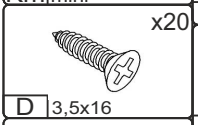

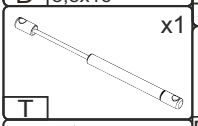

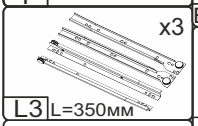

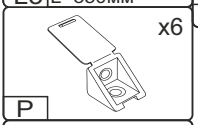

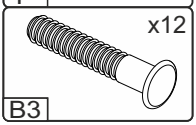

№	довжина(мм) length(mm)	ширина(мм) width(mm)	кількість quantity
1	700**	440**	1
2	805*	400*	1
3	805*	400*	1
4	668*	400	2
5	668	70	1
6	668**	100	1
7	668**	100	1
8	668	366	1
9	366*	70	2

№	довжина(мм) length(mm)	ширина(мм) width(mm)	кількість quantity
10	250*	70	2
11	540	320	1
12	645	346	2
13	334*	100	6
14	644*	100	3
15	158**	662**	3
16	640	355	3

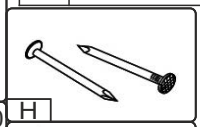

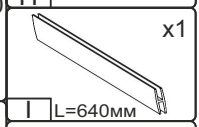

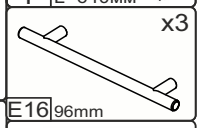

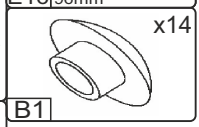

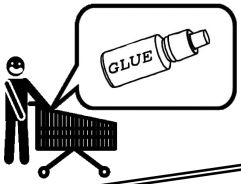

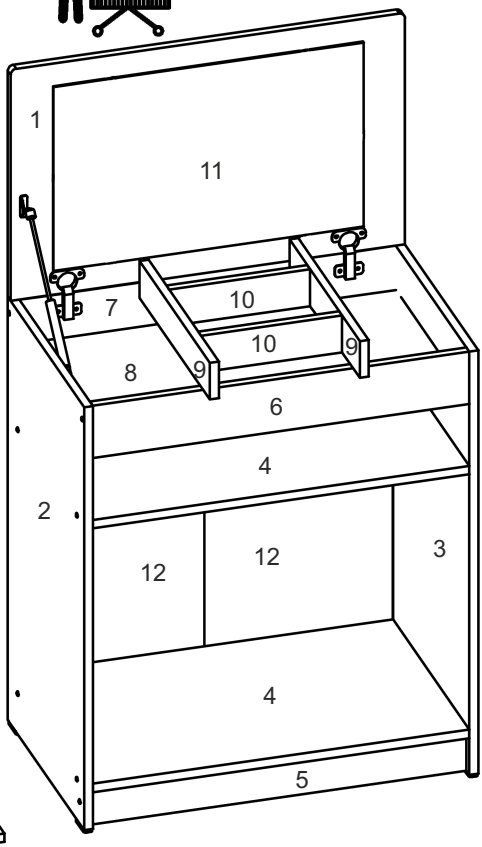

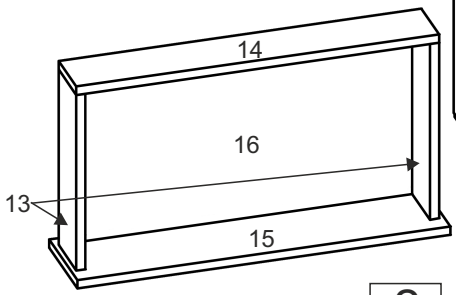

1.

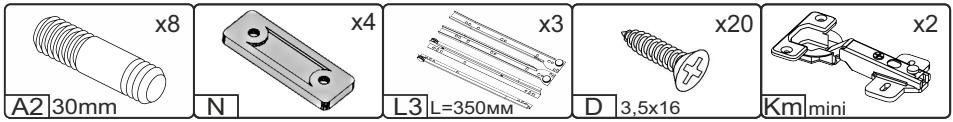

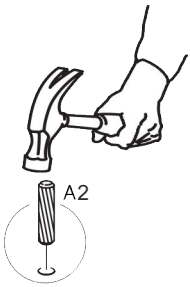

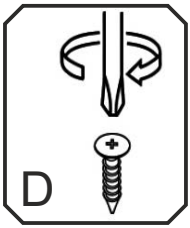

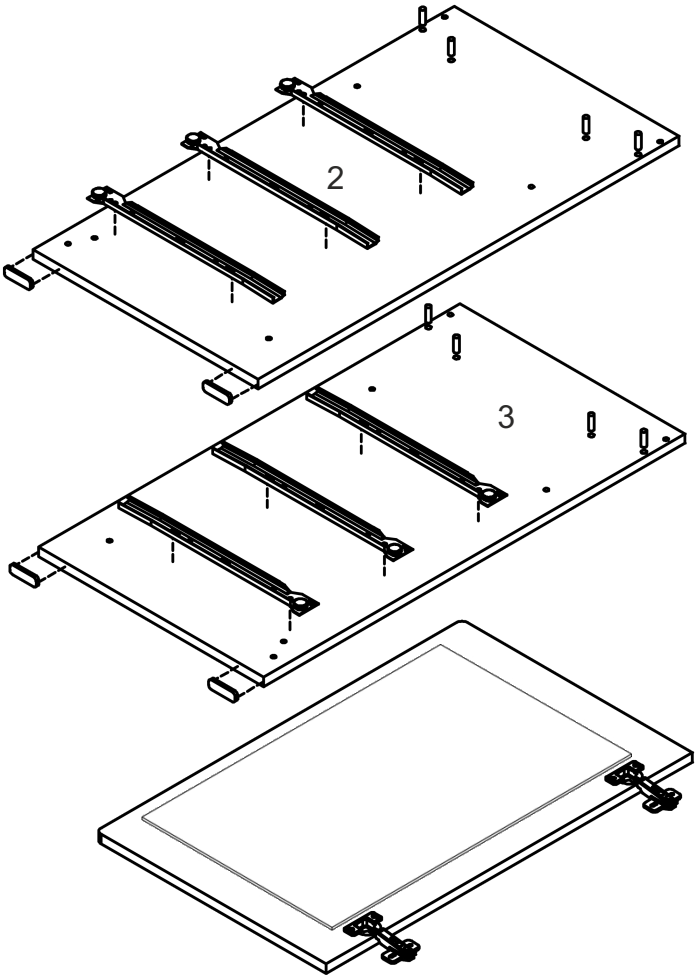

2.

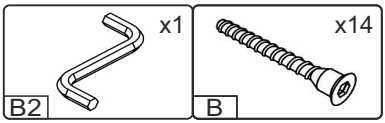

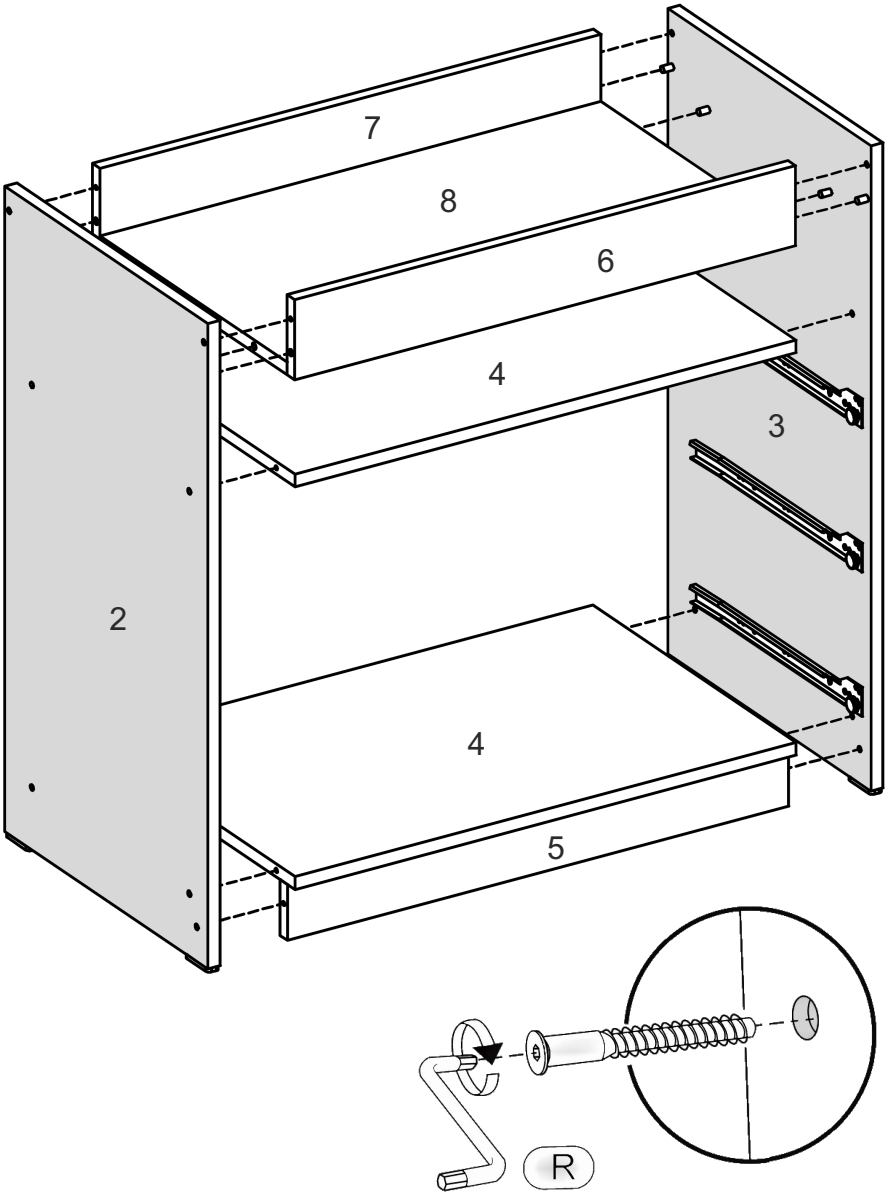

3.

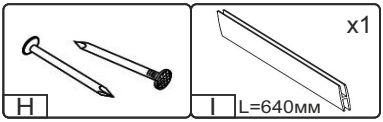

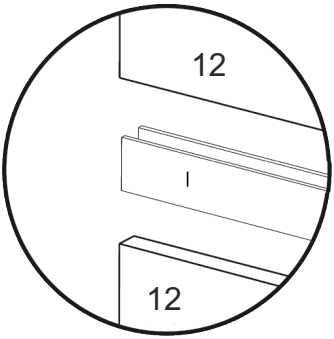

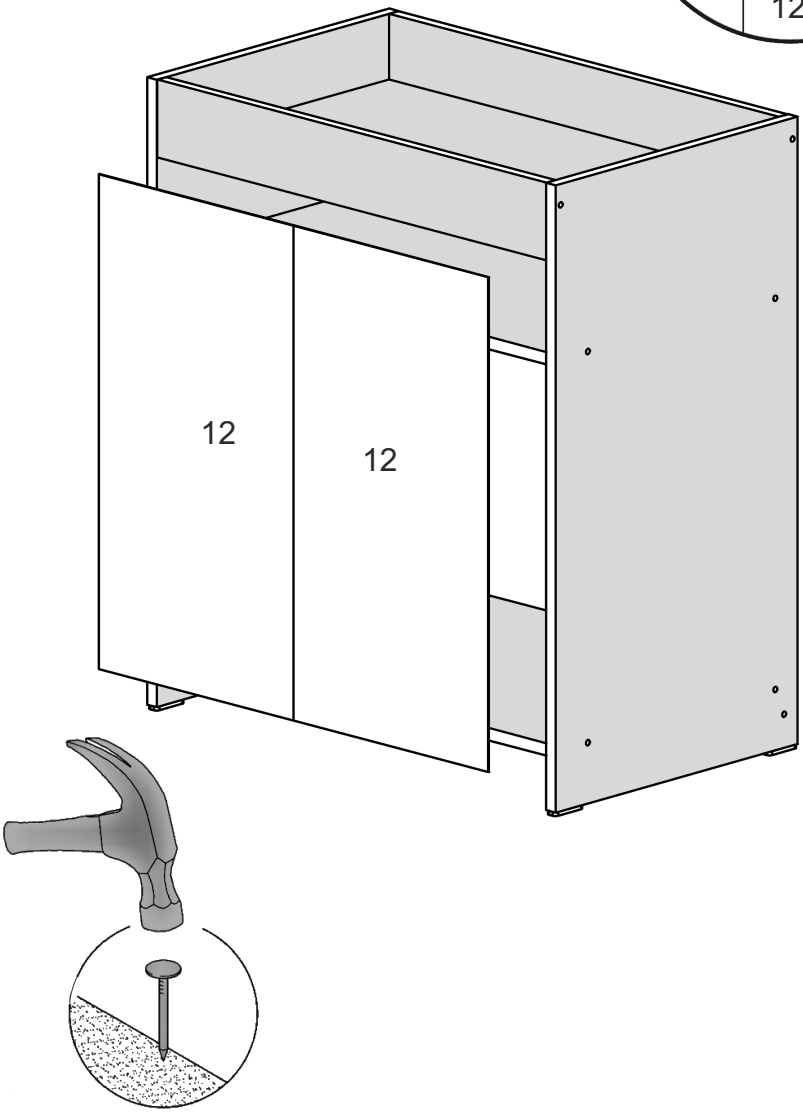

4.

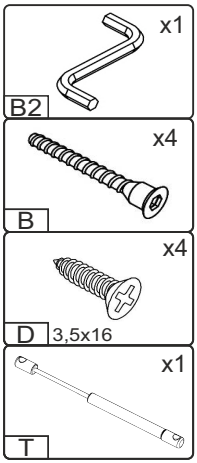

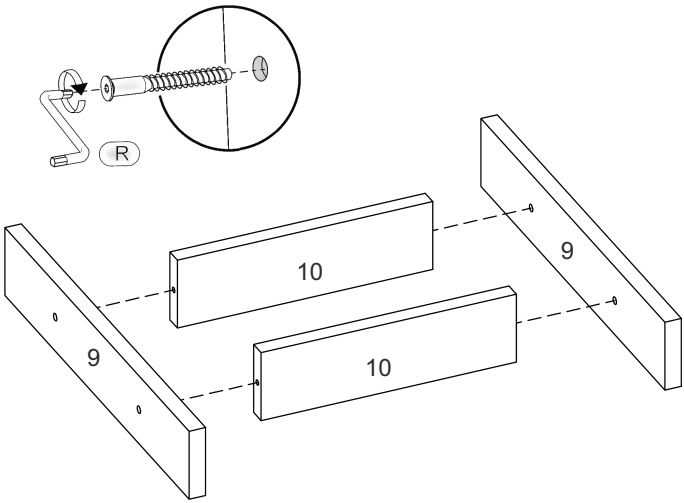

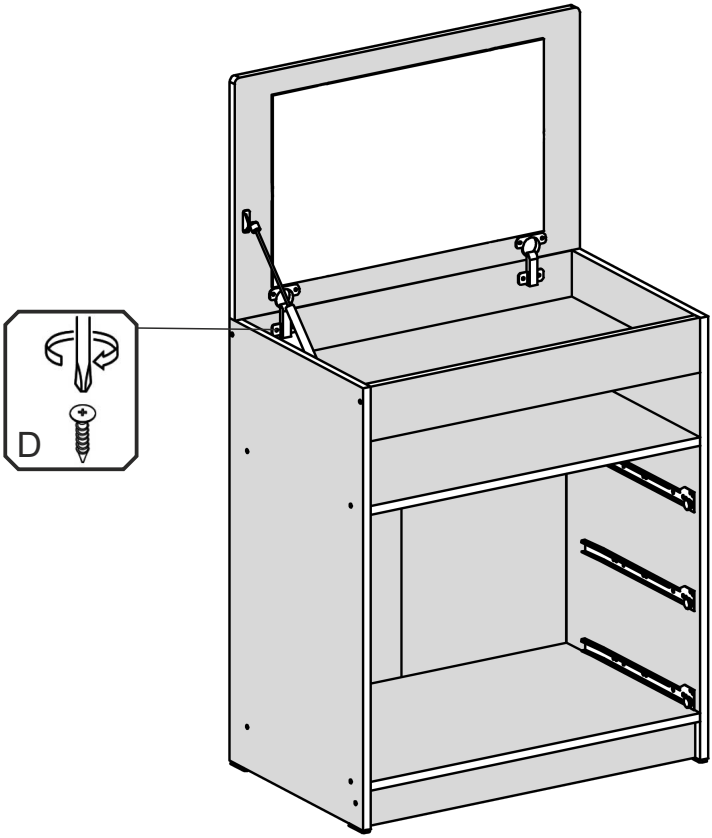

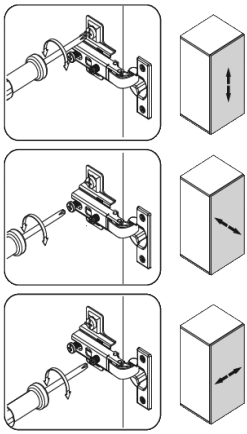

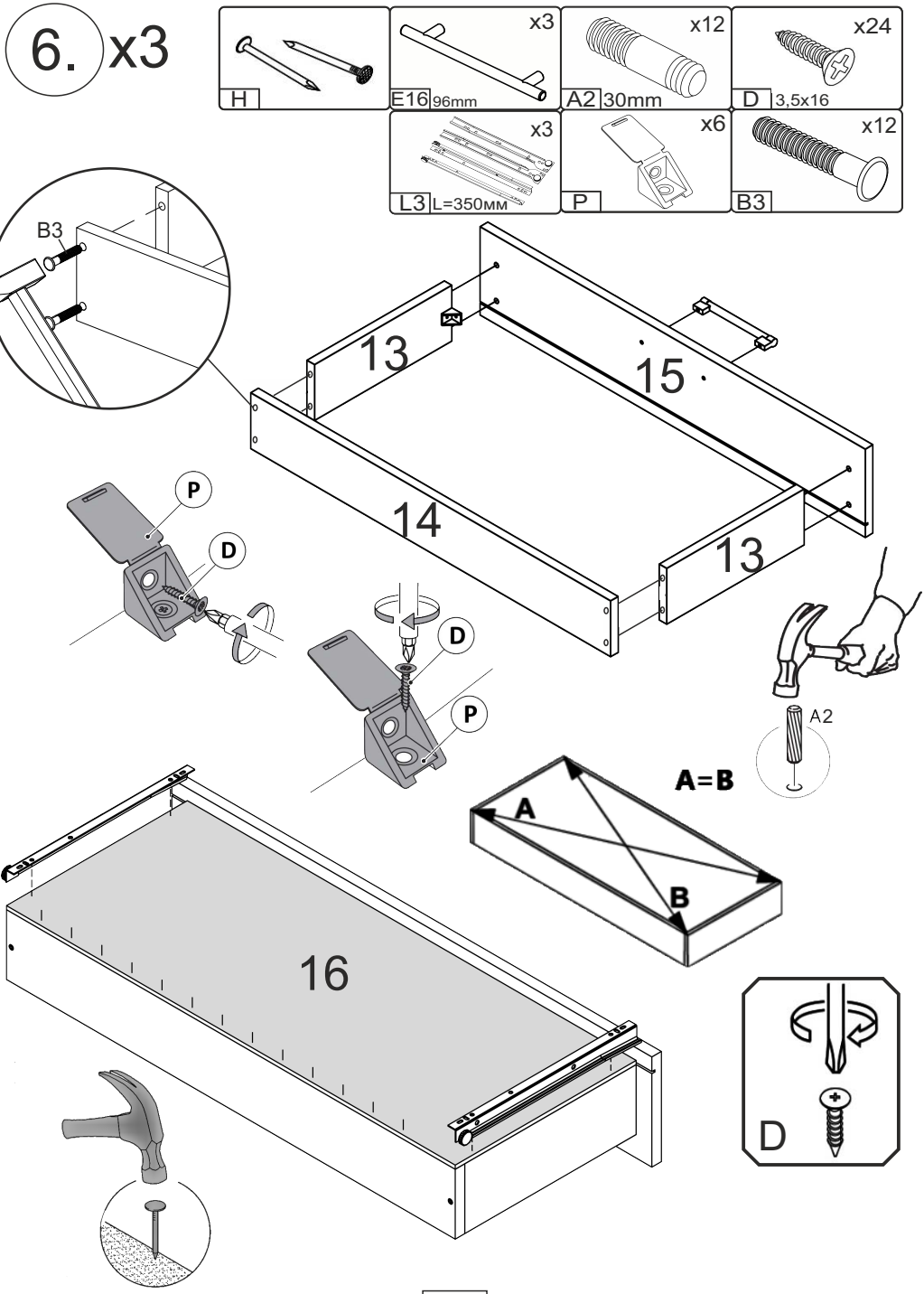
6. x3
H
E16 96mm x3
A2 30mm x12
D 3,5x16 x24
L3 L=350мм x3
P x6
B3 x12
B3
13
15
14
13
P
D
D
P
A2
A=B
A
B
16
D

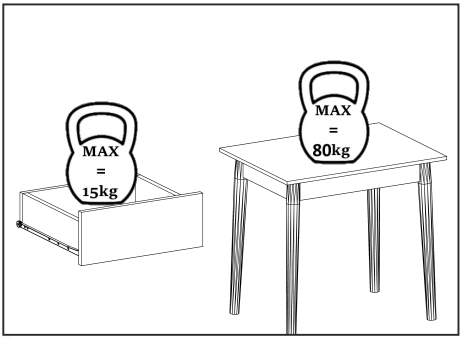
MAX
=
15kg
MAX
=
80kg

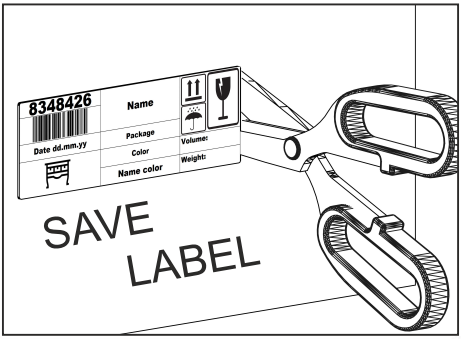
8348426
Name
Date dd.mm.yy
Package
Color
Name color
Volume:
Weight:
SAVE
LABEL

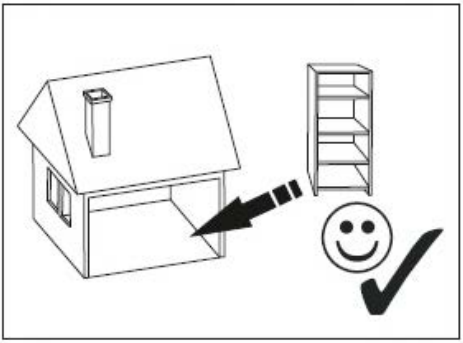

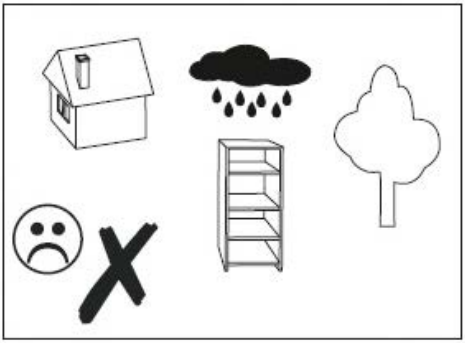

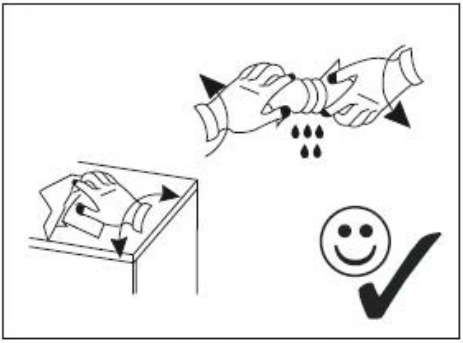

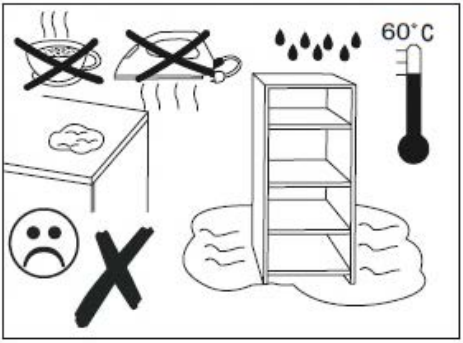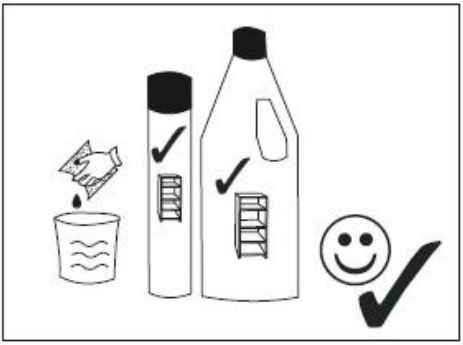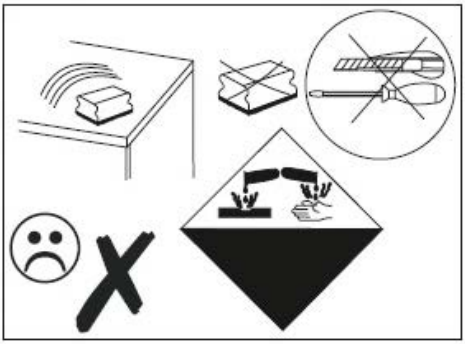
60°C