Зроблено в Україні ТМ «Pehotin»
Made in Ukraine by «Pehotin»

Стіл «Юніор»
Desk «Junior»

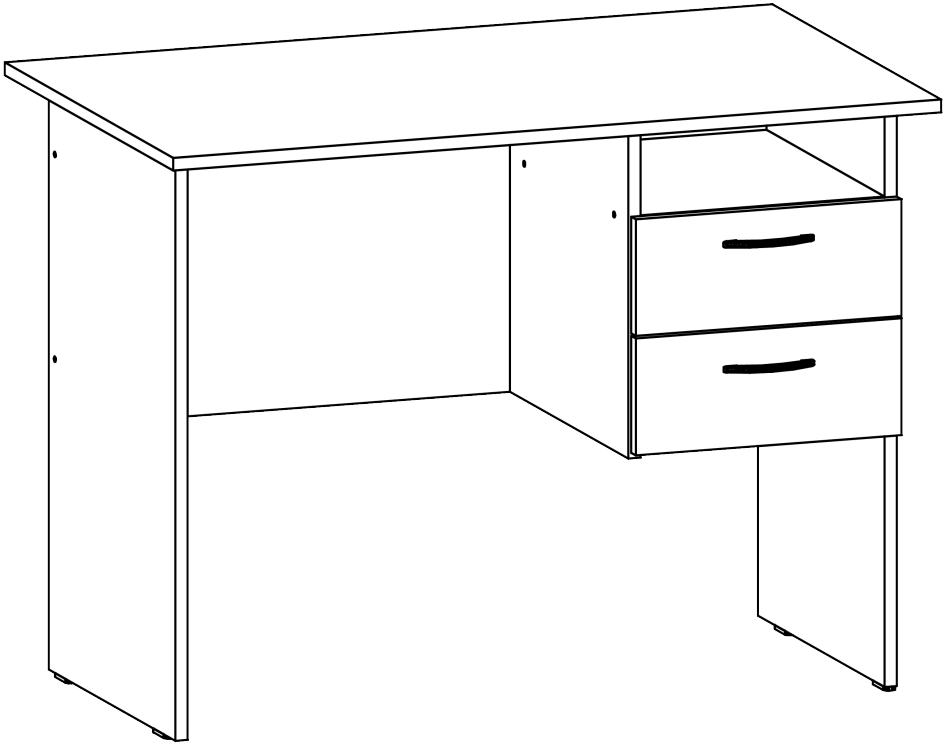

Д-1000, Ш-600, В-750, мм.
L-1000, W-600, H-750, mm.

Інструкція збірки
Assembly instruction

pehotin@gmail.com
pehotin.com.ua

Юніор/Junior

№	довжина(мм) length(mm)	ширина(мм) width(mm)	кількість quantity
1.	1000**	600**	1
2.	730**	450	1
3.	730**	450	1
4.	420*	420*	1
5.	420	318*	1
6.	146**	346**	2
7.	334*	100	4
8.	292*	100	2
9	290	375	2
10	908*	420	1

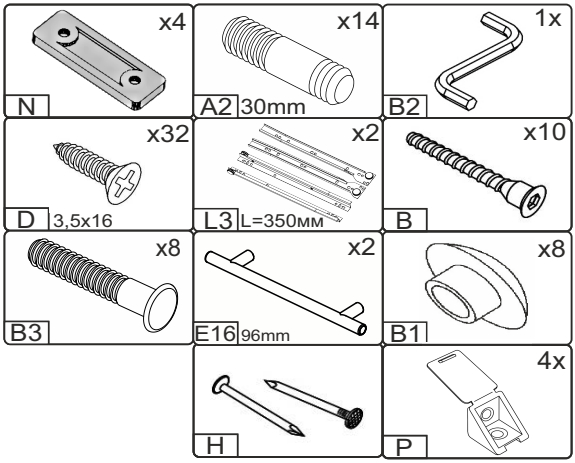

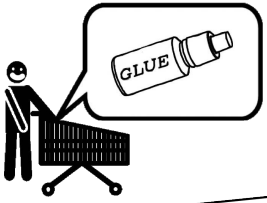

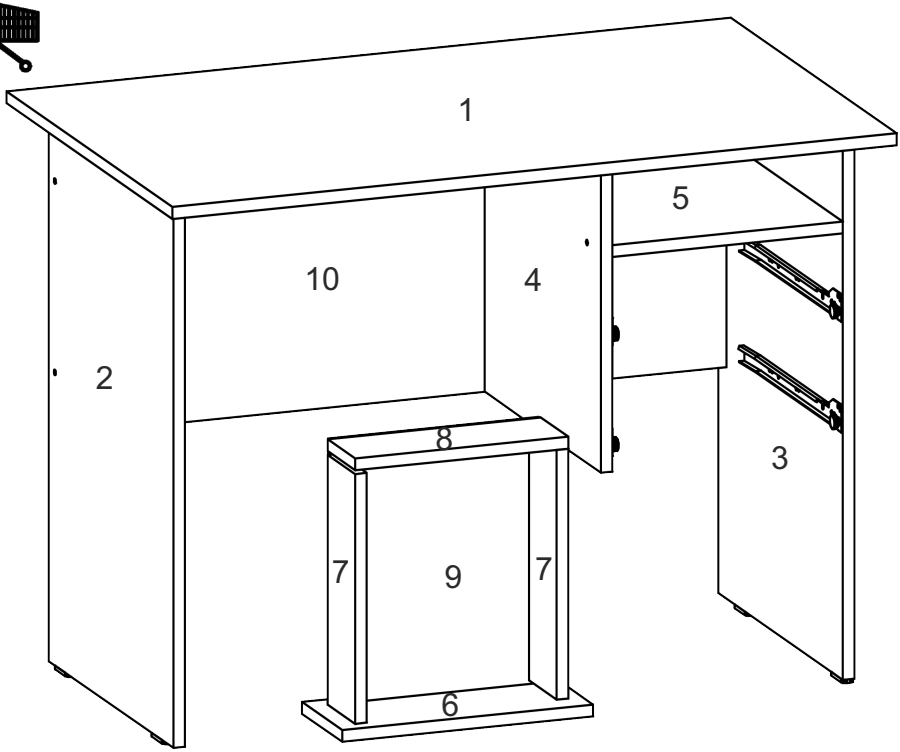

1.

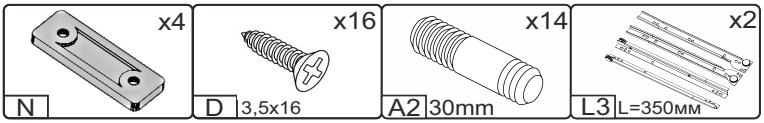

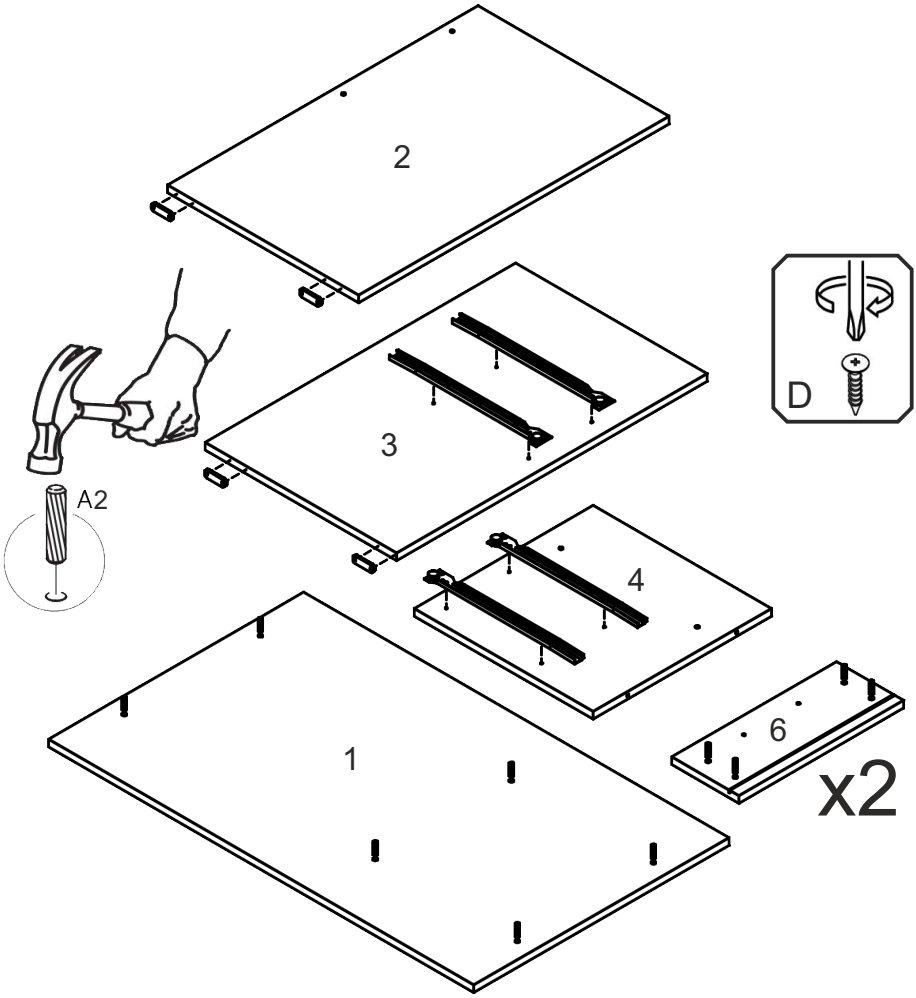

2.

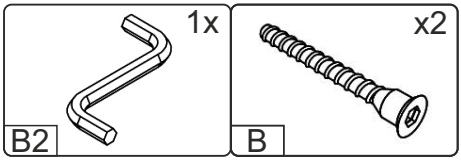

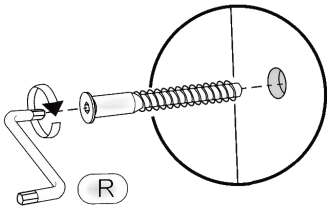

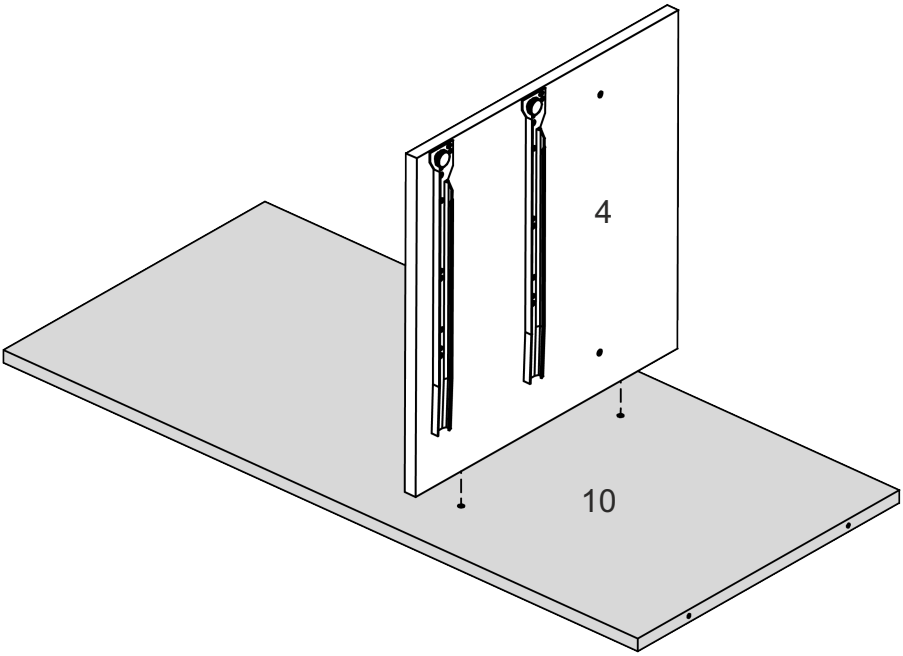

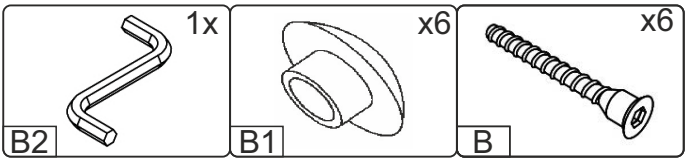

3.

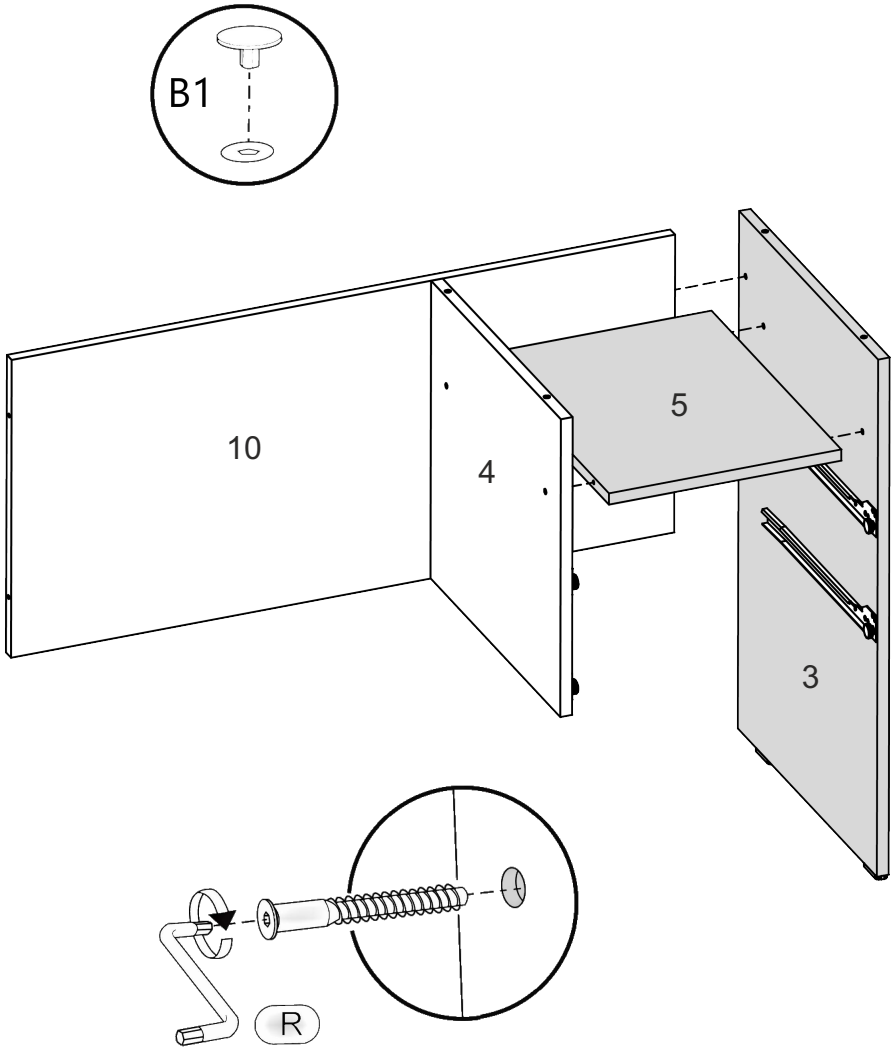

4.

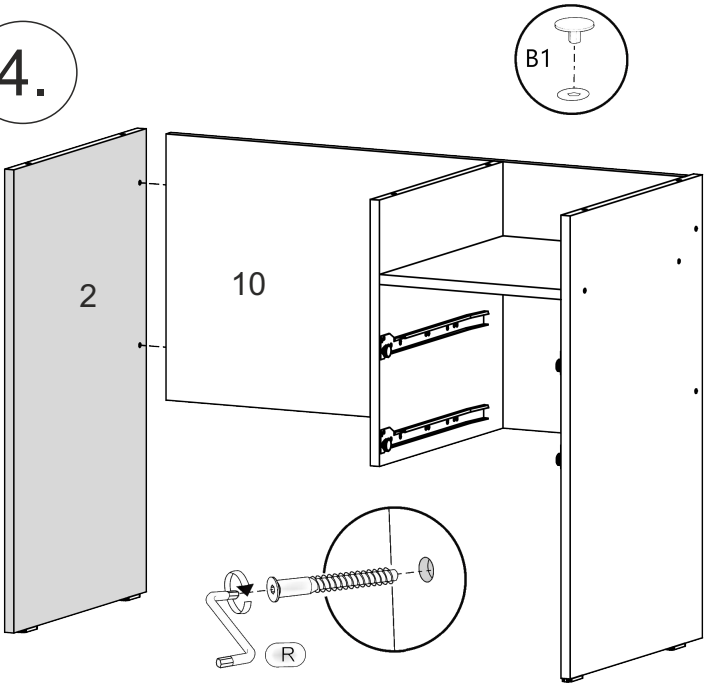

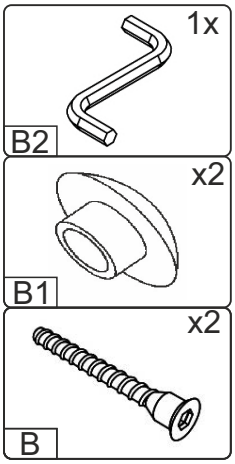

5.

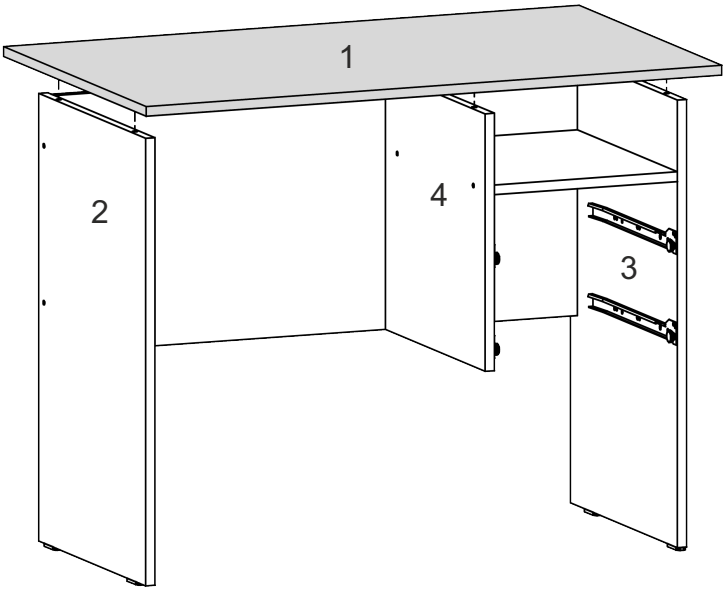

6. x2

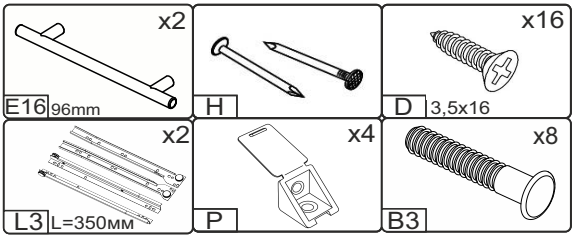
x2
E16 96mm
H
x16
D 3,5x16
x2
L3 L=350мм
x4
P
x8
B3

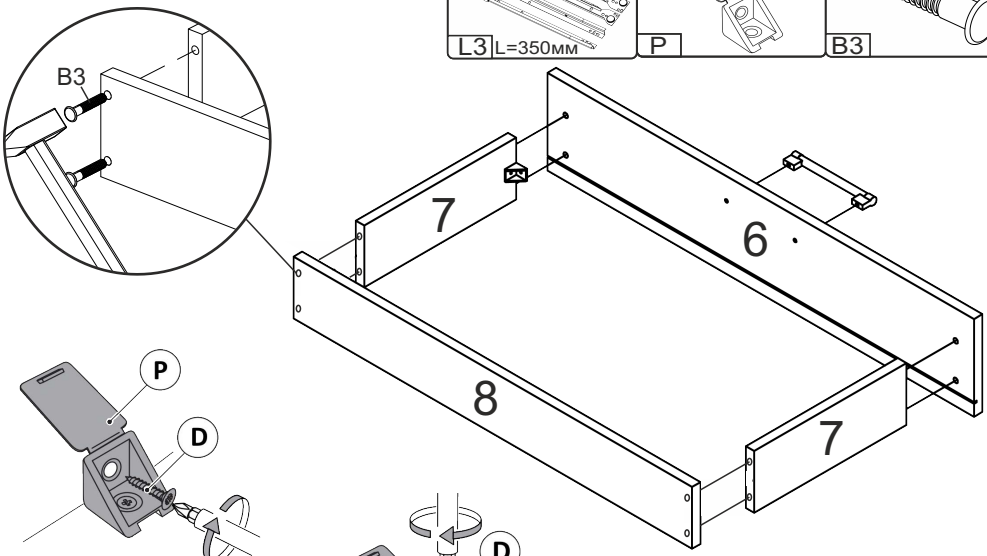
B3
7
6
8
7

P
D

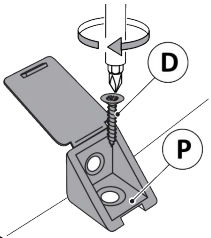
D
P

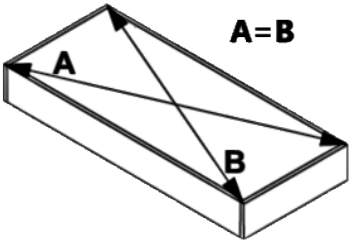
A=B
A
B

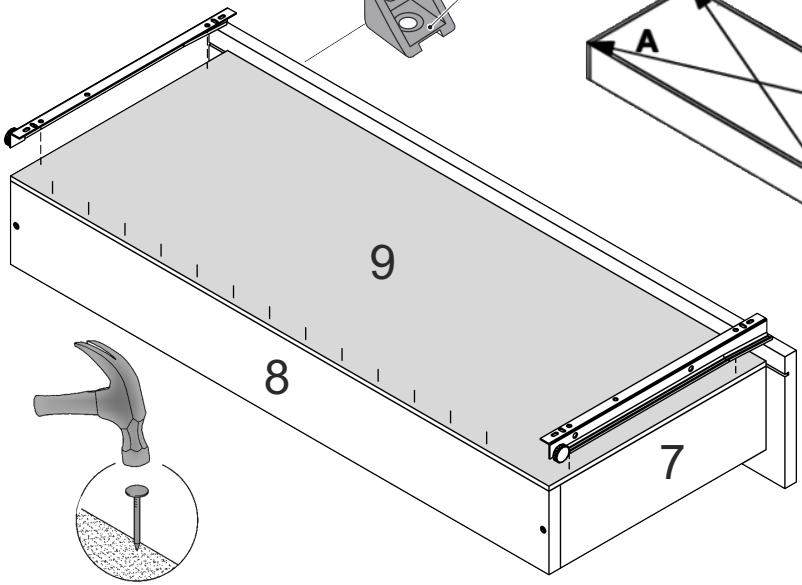
9
8
7

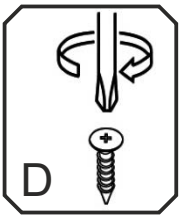
D

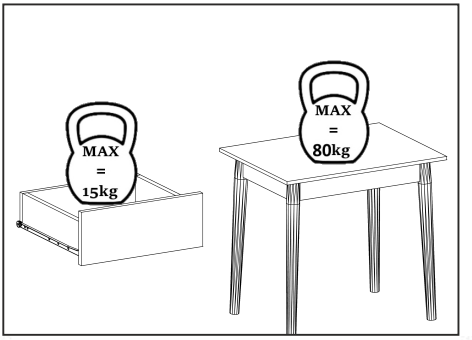
MAX
=
15kg
MAX
=
80kg

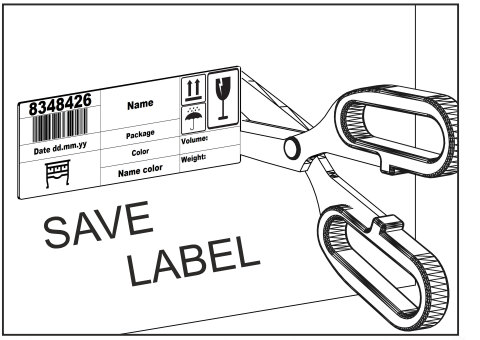
8348426
Name
Date dd.mm.yy
Package
Volume:
Color
Weight:
Name color
SAVE
LABEL

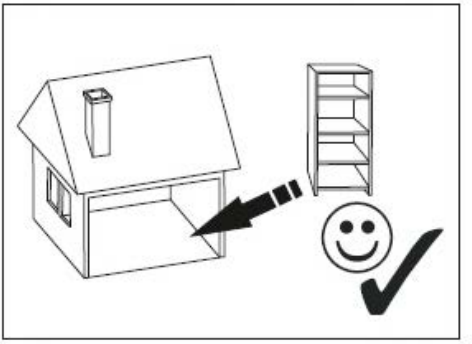

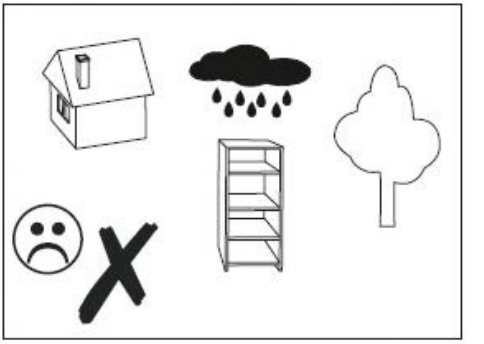

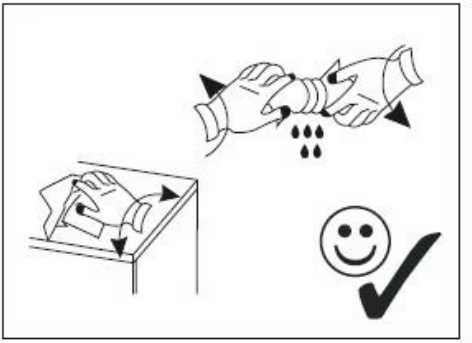

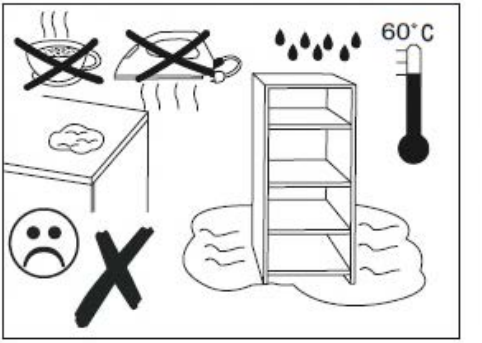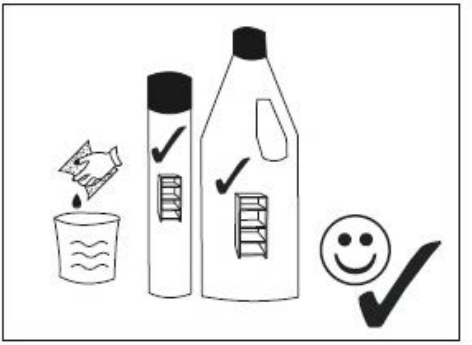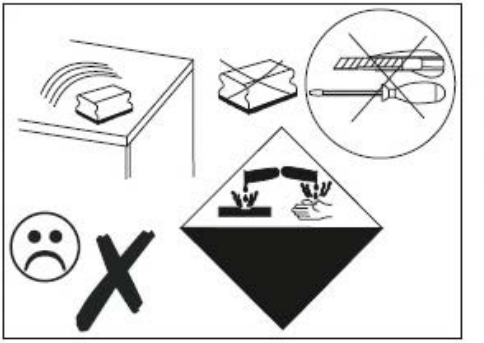
60°C