???	??????????? ?????? ?? 1 1/2 ????? ? ???????? FC ? ?????? ????? 50
3162463	***??????????? 3/10???*** *??????????? ??????? ? ????????? ??????????? G ?? 1 1/2 ????? ? ????????*

ARAG® A Nordson Company SPARE PARTS

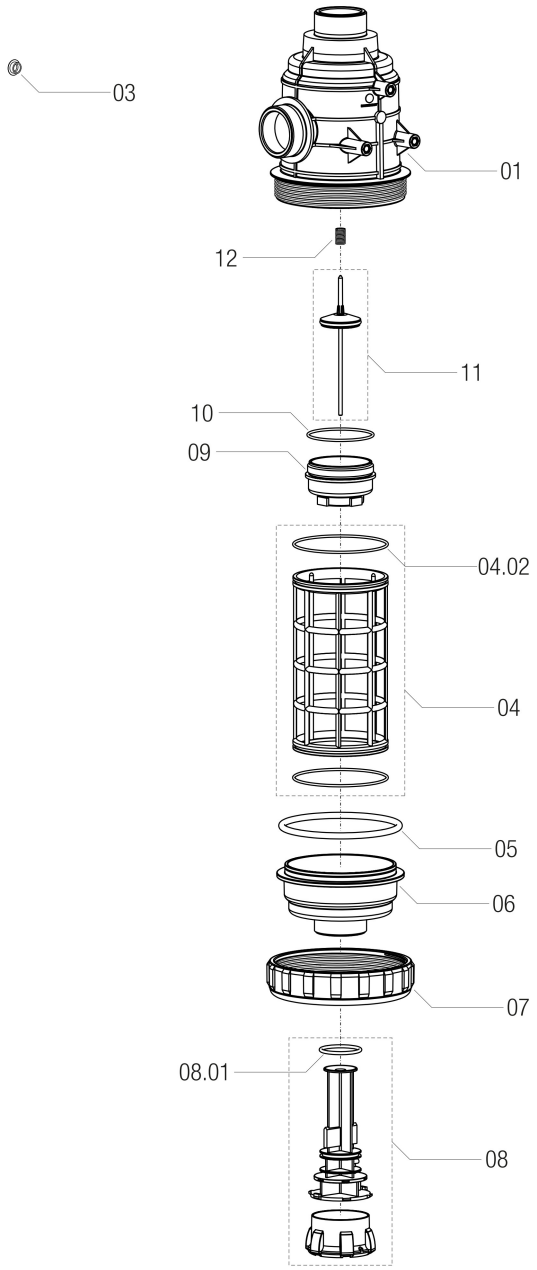

???????	???	????????
01	**3162060.010**	CORPO FILTRO ASPIR.1"1/2 FC
03	**4542233.0581**	TAPPO INDICAZIONE D.18 BLU SCURO
04	**3162003.030**	CARTUCCIA 108X200 BLU (50MESH)
04.02	**G11046**	OR 2,62X 94,92 3375 EPDM
05	**316000.050**	OR 6,99X126,40 50SH 8500 EPDM
06	**3162400.020**	COPERCHIO FILTRO ASPIR. C/VALV
07	**3162000.040**	GHIERA PER FILTRO ASPIRAZIONE

???????	???	????????
08	**3162400.060**	TAPPO COMPLETO VALVOLA FILTRO
08.01	**G10052V**	OR 3,53X 39,69 144 VITON
09	**3162400.070**	CORPO VALVOLA FILTRO
10	**314300.060**	OR 2,62X 71,12 3281 EPDM
11	**3162400.080**	OTTURATORE VALVOLA FILTRO
12	**316400.090**	MOLLA DE 11.1X 47.1 F=1.1 INOX