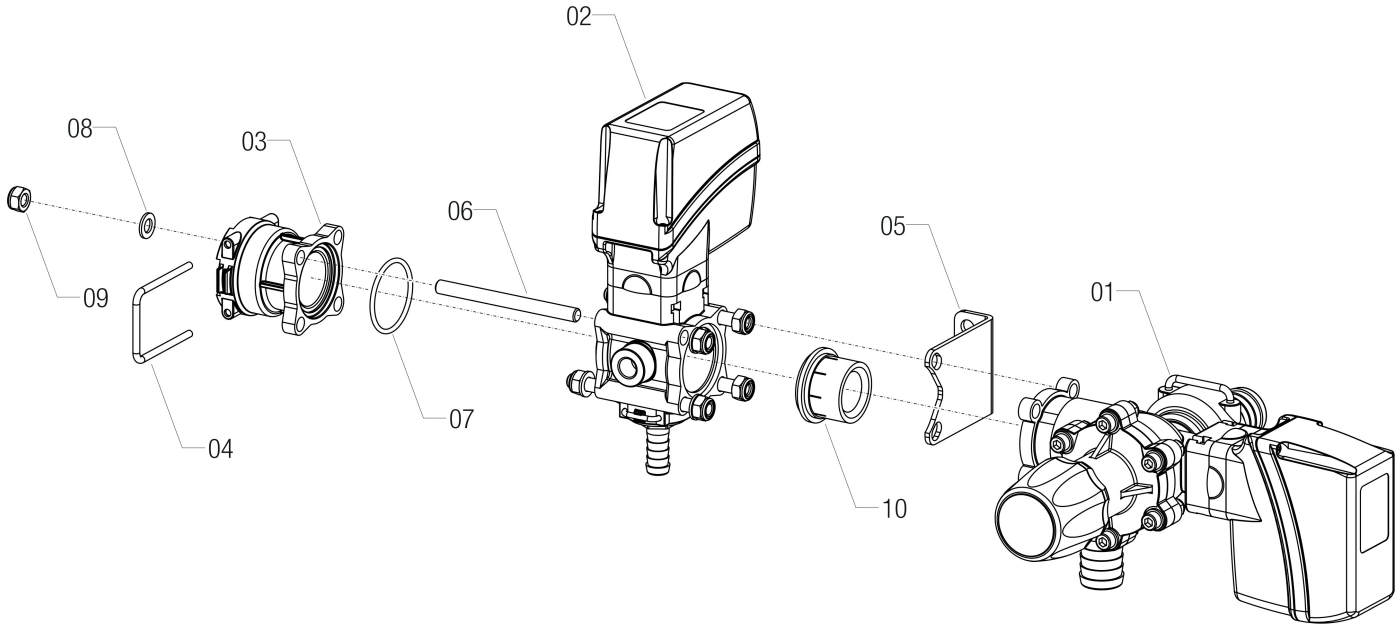

???????	???	????????
01	**8710502**	VALV.ELETT.180L/M 20B
02	**8630020S**	ELETTROVALVOLA PROP.100L/M VELOCE
03	**463000.157**	FLANGIA TIPO F VALV.463 T5F
04	**010005**	FORCHETTA FILO T5 D=4 INTER.42
05	**463911.100**	PIASTRA SOSTEGNO 463-473 H=65 INOX

???????	???	????????
06	**463900.914**	PRIGION.T/FIL.M8X 95 1P INOX
07	**G10071V**	OR 2,62X 39,34 3156 VITON
08	**B202H0**	RONDELLA 8,4X15X1,5 INOX
09	**B12251**	DADO AUTOBLOCC. M 8 INOX UNI7474
10	**471202.029**	FLANGIA MASCHIO ACC. VALV. 471/463