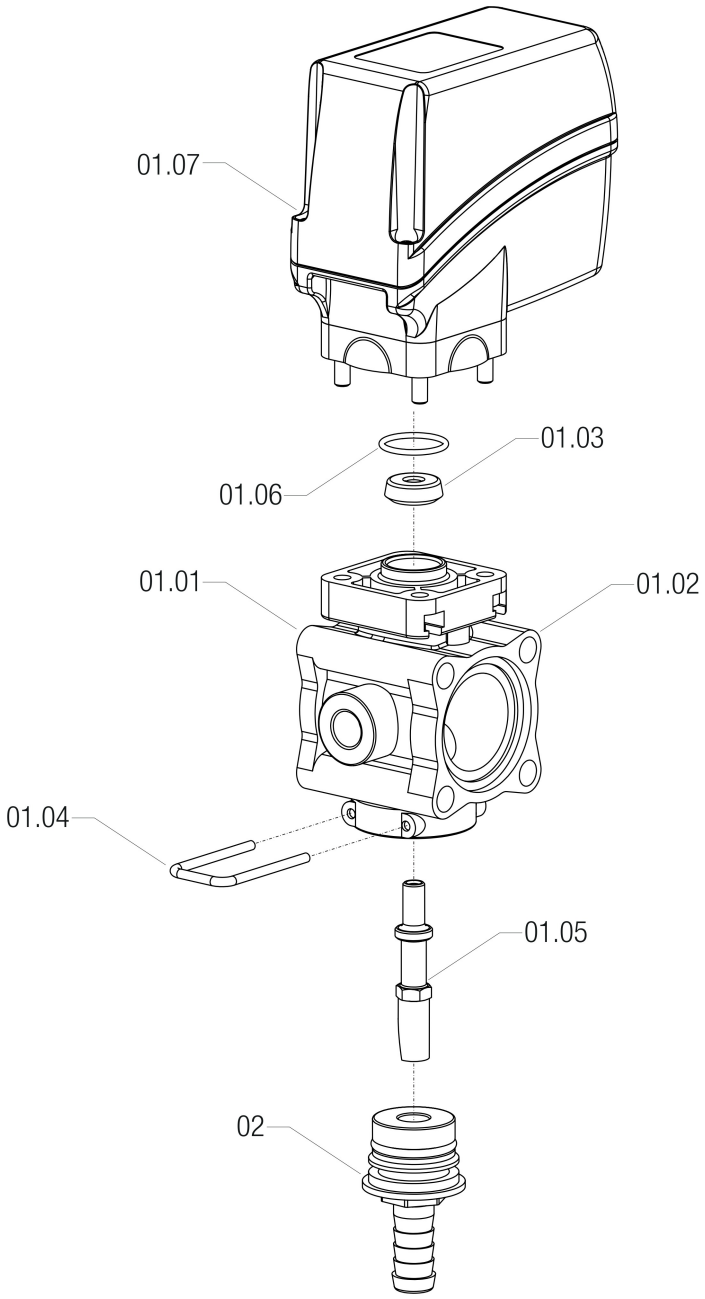

???????	???	????????
01.02	**4631001.510**	CORPO VALV.C/ATT.MAN.1/4G C/DADI
01.03	**465900.180**	GUARNIZ.LABBRO D.4X18,7X6,6 VITON
01.04	**010002**	FORCHETTA FILO T2 D=3 INTER.23
01.05	**8630020.130**	ASTA REG.INOX VALV.PROP.ELETT.
01.06	**465900.060**	OR 1,78X 18,77 70SH 2075 VITON
01.07	**8650902**	MOTORIDUTTORE R=1:83.3 12W 15,5MM
02	**463001.A19**	RACCORDO PTG D.19 X VALV.463 C/OR

???????	???	????????
	463001.B40M	RACCORDO FIL.1"G M X VALV.463 C/OR
	463001.B70	RACCORDO FIL.3/4"M VALVOLA 463 C/OR
02	**463001.B75**	RACC.FIL.3/4"G FEM.X VALV.463 C/OR
	463001.B75N	RACC.FIL.3/4"NPT FEM.X 463 C/OR
	463001.A25M	RACCORDO PTG D.25 X 463 DI 14 C/OR
02.01	**465005.140V**	OR 2,62X 22,22 130 VITON