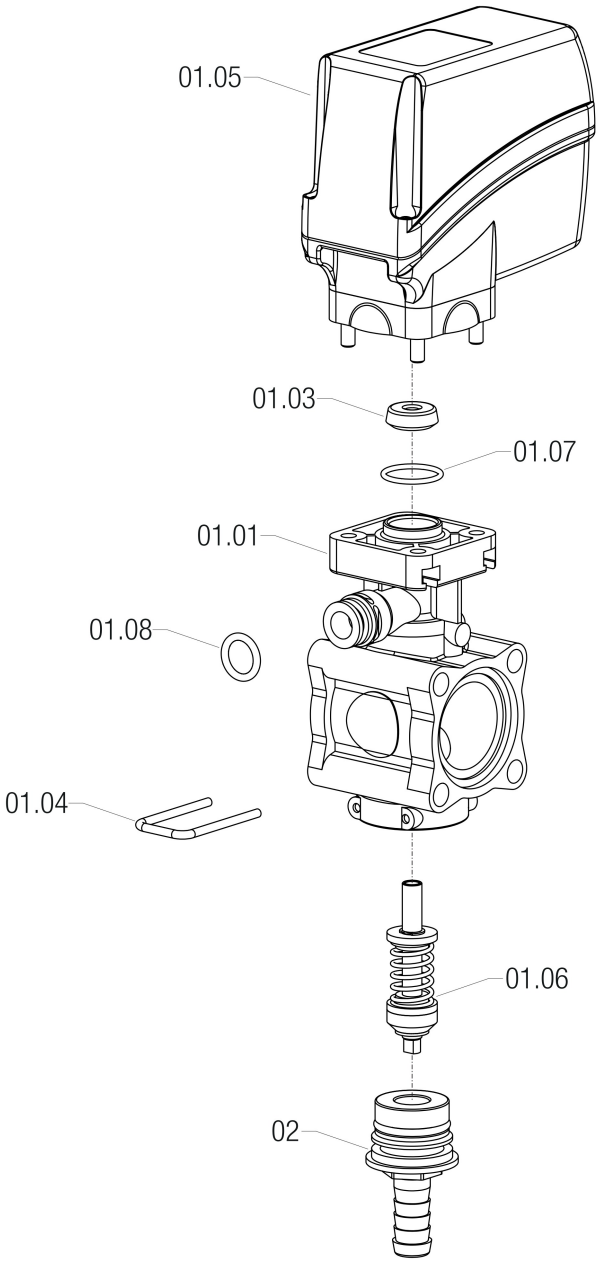

???????	???	????????
01.01	**4630011.510**	CORPO VALVOLA RIT.CALIBR.C/DADI
01.03	**465900.180**	GUARNIZ.LABBRO D.4X18,7X6,6 VITON
01.04	**010002**	FORCHETTA FILO T2 D=3 INTER.23
01.05	**8650900**	MOTORIDUTTORE R=1:24 12W 5,5MM
01.06	**463011.550**	PERNO OTTURAT.COMPLETO PER 463011
01.07	**465900.060**	OR 1,78X 18,77 70SH 2075 VITON
01.08	**G11056V**	OR 2,62X 12,37 3050 VITON
02	**463001.A13**	RACCORDO PTG D.13 X VALV.463 C/OR
	463001.A10	RACCORDO PTG D.10 X VALV.463 C/OR
	463001.A16	RACCORDO PTG D.16 X VALV.463 C/OR
	463001.B40M	RACCORDO FIL.1"G M X VALV.463 C/OR

???????	???	????????
02	**463001.B70**	RACCORDO FIL.3/4"M VALVOLA 463 C/OR
	463001.B75	RACC.FIL.3/4"G FEM.X VALV.463 C/OR
	463001.B75N	RACC.FIL.3/4"NPT FEM.X 463 C/OR
	463001.A25M	RACCORDO PTG D.25 X 463 DI 14 C/OR
	463001.A19	RACCORDO PTG D.19 X VALV.463 C/OR
	463001.A19M	RACCORDO PTG D.19 X VALV.463 C/OR
	463001.B40A	RACCORDO FIL.1"G M D.12,5. C/OR
	463001.C10	RACC. CURVO PTG D.10 X 463 C/OR
	463001.C13	RACC. CURVO PTG D.13 X 463 C/OR
02.01	**465005.140V**	OR 2,62X 22,22 130 VITON