RTL

Датчик лінійного переміщення

- Вимірювальний діапазон 30...1000 мм
- Високий термін служби (100 млн. переміщень)
- Висока повторюваність < 0,01 мм
- Резистивний сигнал 5 або 10 кОм

Технічні характеристики

Діапазон	30...1000 мм
Точність	200...1000 мм: +/- 0,05 % 130...200 мм: +/- 0,1 % 75...130 мм: +/- 0,2 % 0...75 мм: +/- 0,5 %
Повтор.ваність	0,01 мм
Вихідний опір	30...650 мм: 5 кОм 650...1000 мм: 10 кОм
Допустиме відхилення діапазону вихідного сигналу	+/- 20 %
Опір навантаження	Не менше 100 кОм
Максимальний допустимий струм	1 мкА
Напруга живлення	Не більше 28 В
Спосіб підключення	Знімний конектор: 4 контакти
Максимальна швидкість переміщення	Не більше 5 м/с
Гарантована кількість спрацьовувань	100 000 000 переміщень
Розмір корпусу	33 * 33 мм
Матеріал корпусу	Анодований алюміній
Матеріал штока	Нержавіюча сталь
Діаметр штока	6 мм
Монтаж	Кріплення затискними пластинами + різьба на штоці
Ступінь захисту від зовнішніх впливів	IP65
Робоча температура	- 20 °C ...+ 80 °C
Температура зберігання	- 30 °C ...+ 90 °C

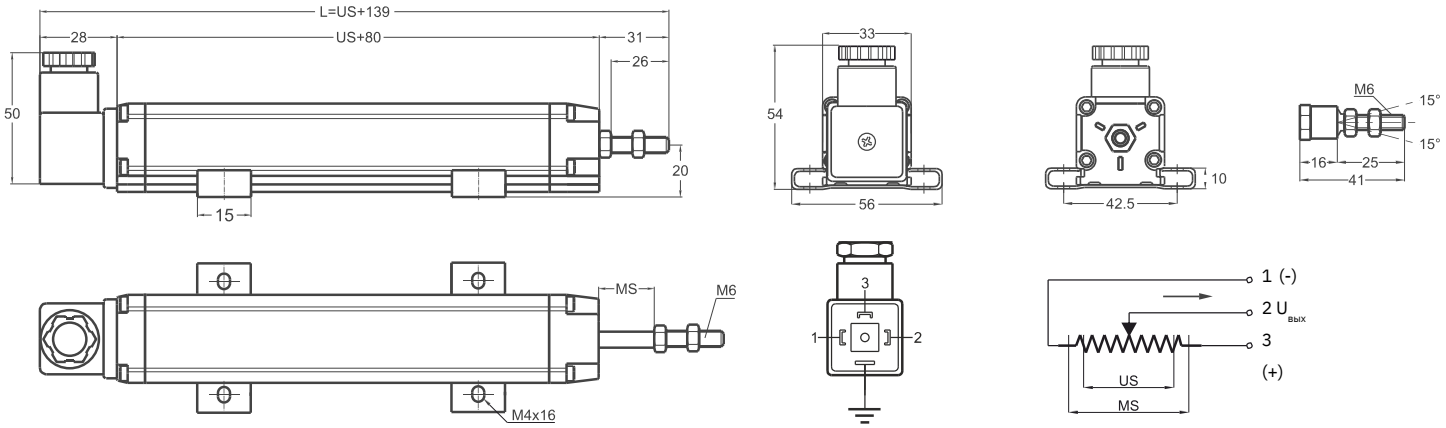

RTL (диапазон измерения)	30	50	75	100	125	130	150	175	200	225	250	275	300	325	350	375	400	450	500	550	600	650	700	750	800	850	900	1000
US (Рабочий ход)	30	50	75	100	125	130	150	175	200	225	250	275	300	325	350	375	400	450	500	550	600	650	700	750	800	850	900	1000
MS (Максимальный ход)	33	53	73	103	128	133	153	178	203	228	253	278	303	328	353	373	403	453	503	553	603	653	703	753	803	853	903	1003
L	169	189	214	239	264	269	289	314	339	364	389	414	439	464	489	514	539	589	639	689	739	789	839	889	939	989	1039	1139

Серія	Вимірюваний діапазон	Точність	Вих. сигнал	Роз'єм/кабель
RTL	500	D	5K	C1
RTL	30...1000 мм	D: ± 0,05 (>200 мм) ± 0,1 (130...200 м) ± 0,2 (75...130 мм) ± 0,5 (<75 мм)	5K: 5 кОм 10K: 10 кОм	C1: Роз'єм, 4 контакти