Dimensioni d'ingombro
L'illustrazione raffigura le dimensioni di massima della pompa e i punti di fissaggio.

Overall dimensions
The illustration shows the approximate dimensions of the pump and the mounting points.

Dimensions hors-tout
L'illustration représente les dimensions hors-tout de la pompe et les points de fixation.

Außenmaße
Die Abbildung zeigt die Außenmaße der Pumpe und die Befestigungspunkte.

Dimensiones
La ilustración presenta las dimensiones generales de la bomba y los puntos de fijación.

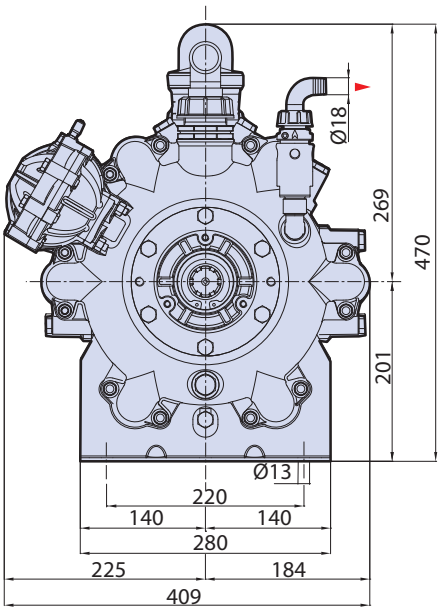

@ = Pump axis - Asse pompa

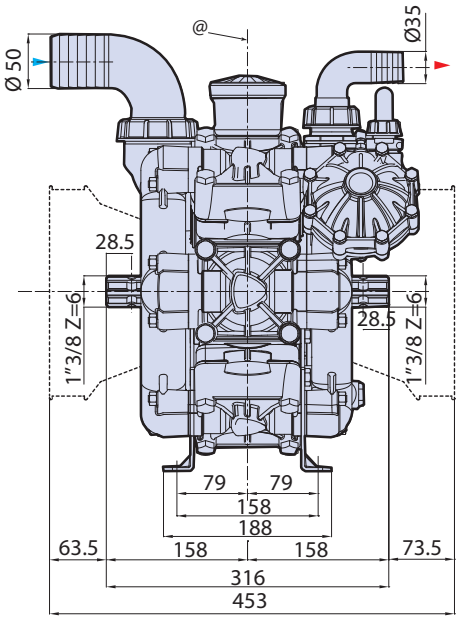

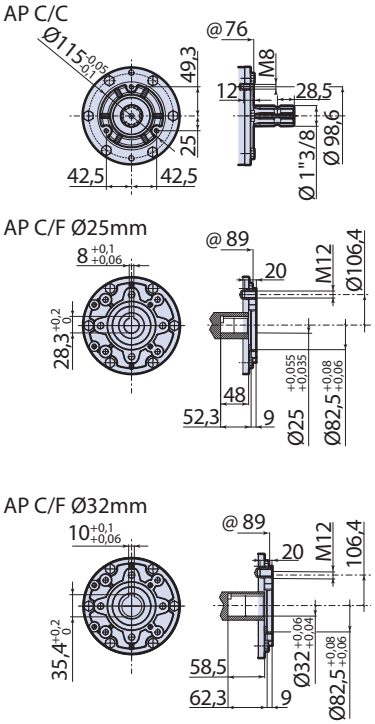

DI_758540