Перемикач навантаження FSD2

Технічні характеристики

Тип	FSD2
Відповідність стандарту	IEC 60947-3, EN 60947-3
Кількість полюсів	1, 2, 3, 4
Номінальний струм, A	10, 16, 20, 25, 32, 40, 50, 63
Номінальна робоча напруга, V	~230/400
Номінальна частота, Hz	50/60
Номінальний умовний струм короткого замикання, kA	2,5
Номінальна напруга ізоляції Ui, V	500
Номінальна імпульсна напруга Uimp, V	6000
Перетин провідників, що під'єднуються, mm²	1,5-16мм2 - одножильний 1,5-10мм2 - багатожильний (PZ1, max. 1,2Nm)
Комутаційна зносостійкість (кількість циклів on/off)	4 000/20 000 (електрична/механічна)
Ступінь захисту	IP20
Категорія застосування	AC-22
Момент затиску болтів, Nm	1.2
Кріплення на DIN-рейку	35x7.5
Підключення гребінчатою шиною	так
Підключення додаткових пристроїв	ні
Робоче положення	будь-яке
Висота над рівнем моря, m	2000
Діапазон робочих температур, °C	-25...+55
Температура зберігання, °C	-25...+70
Ширина 1 модуля, mm	18

Застосування

Модульні перемикачі навантаження FSD2 I-0-II (мережа-генератор) забезпечують просте та надійне перемикання джерел живлення в разі аварійних ситуацій (наприклад, відключення електроенергії). Призначені для встановлення в розподільні щити. Не мають теплового та електромагнітного розчіплювача (не захищають від струмів короткого замикання та перевантажень). Можливе пломбування в положенні (I) та (II).

Принципові схеми

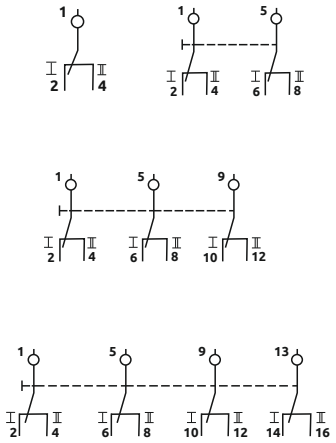

Габарітні розміри

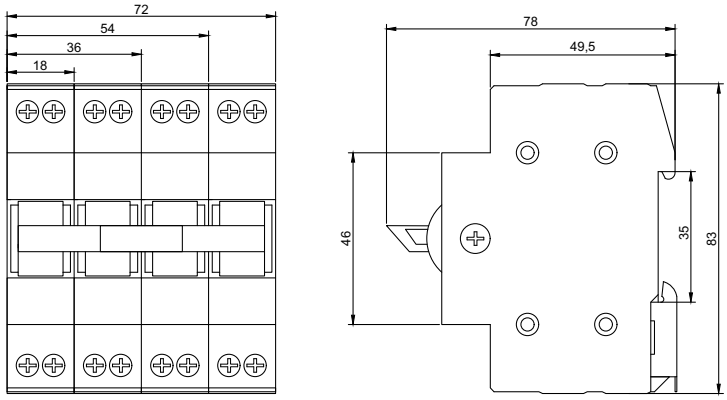
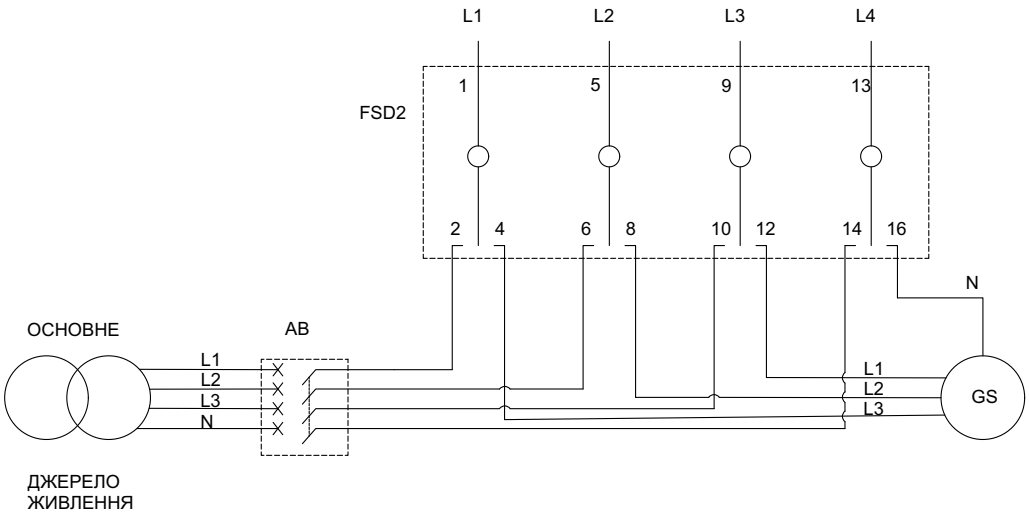
Схема підключення