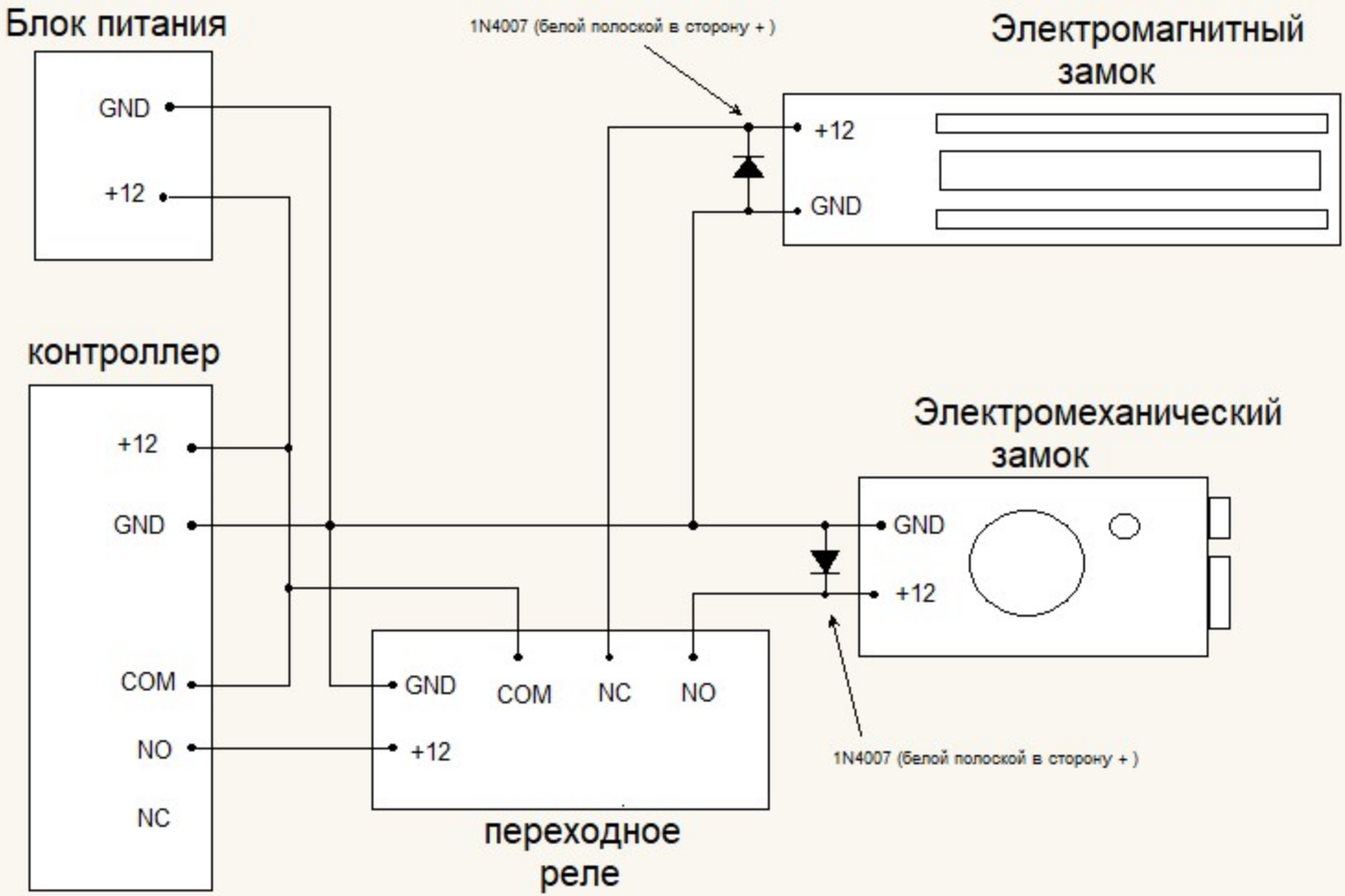Схема подключения замков с использованием переходного Реле (BS-1)