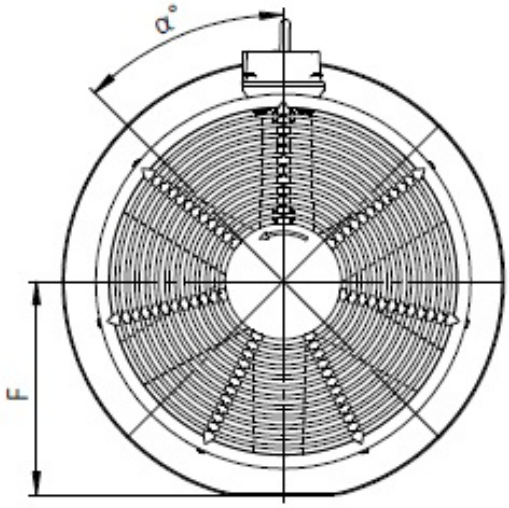

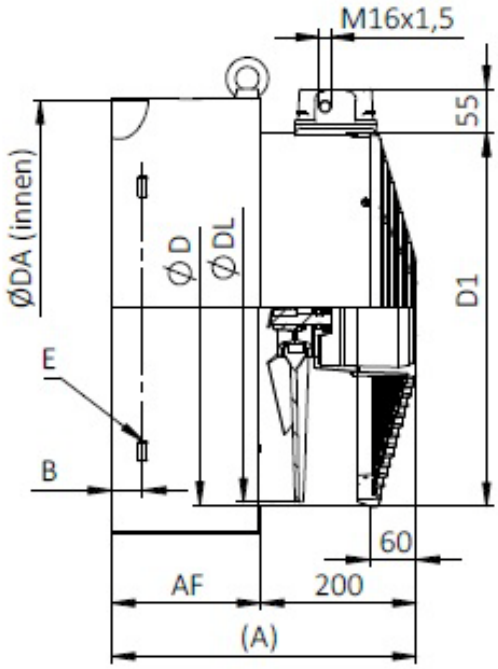

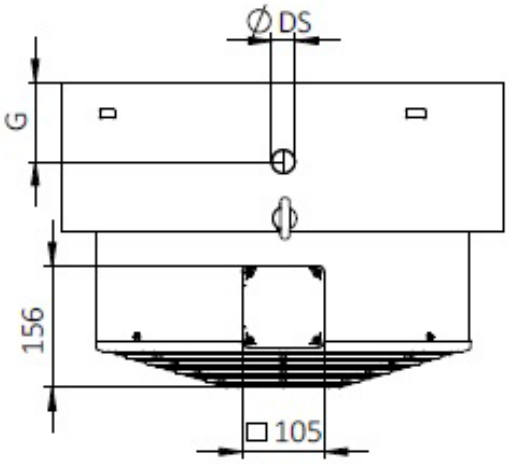

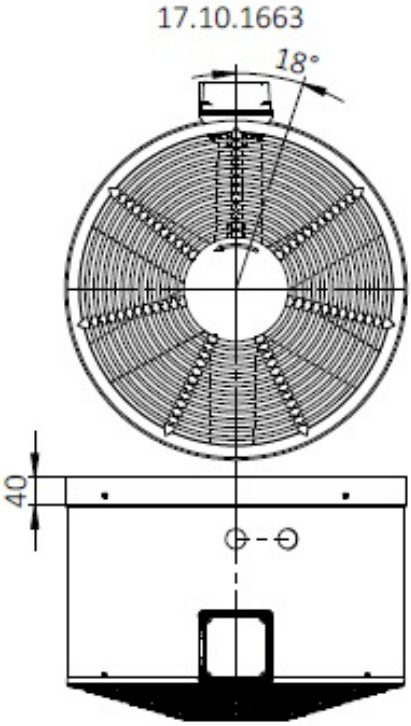

Розмір	№ позиції	Фіксовані розміри			* Стандартна версія, доступна різна довжина.								
		D	D1	DL	A*	AF*	DA	B	E	F	α	DS	G
250	17.10.1663	477	480	470	348	148	484	27	6,6x9	---	50°	28,5	90
280	17.10.1129	477	480	470	392	192	564	40	12x32	275	53°	30	101,5
315	17.10.1662	477	480	470	415	215	631	45	12x32	310	52°	30	108,5
wistro					24.29.0189 ABB M2BAX Bg250 - 315								
Створено: 12.06.2020/SL													