КРОНШТЕЙНИ ДЛЯ ПРИНТЕРА

ТРИМАЧ ДЛЯ ПРИНТЕРА

- призначений для встановлення принтерів з боковою фіксацією. Використовується з кронштейном телескопічним без тримача **LP-ARM-TL-A-L200-320**.
- монтується **тримач для принтера** LP-PRINT-A зверху на **кронштейн телескопічний без тримача** LP-ARM-TL-A-L200-320 (1).

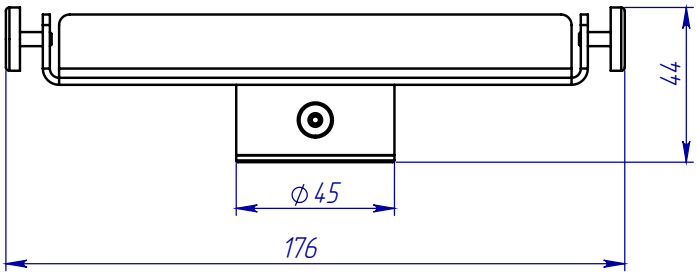

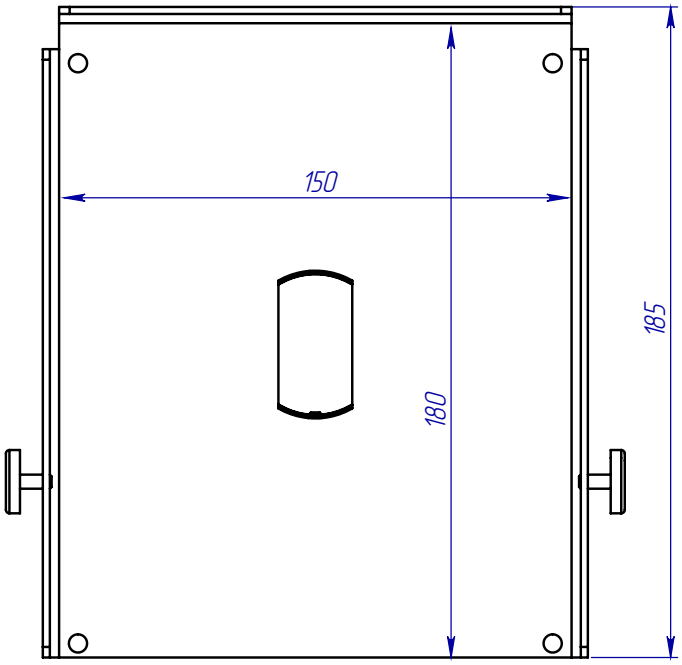

Ідентифікатор товару:

LP-PRINT-A

ТЕХНІЧНІ ХАРАКТЕРИСТИКИ

Марка і модель пристрою. . . принтер

Ширина площадки. . . . . .150 мм

Довжина площадки . . . . . .185 мм

Ручка . . . . . ні

Кріплення . . . . . .верхнє

Матеріал . . . . . .метал

Колір. . . . . RAL 9005 мш

Монтаж. . . . . кронштейн телескопічний без тримача (регулювання від 200 до 320мм)

Гарантія. . . . . .12 місяців

КОМПЛЕКТАЦІЯ

Кільце фіксуюче . . . . . .1 шт

Кабель-канал . . . . . .1 шт

ЗАМöВЛЯЙ