Зроблено в Україні ТМ «Pehotin»
Made in Ukraine by «Pehotin»

Стіл «Пегас»
Desk «Pegas»

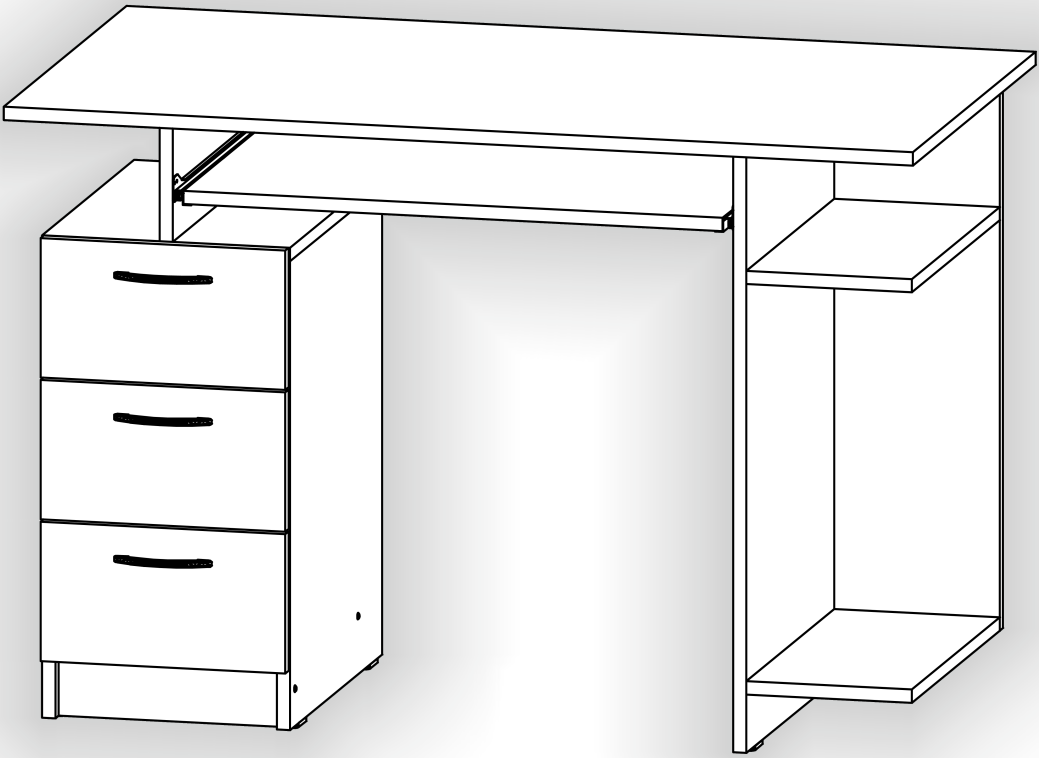

Д-1100, Ш-600, В-750, мм.
L-1100, W-600, H-750, mm.

Інструкція збірки
Assembly instruction

pehotin@gmail.com
pehotin.com.ua

Пегас/Pegas

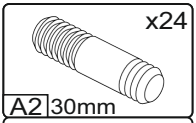

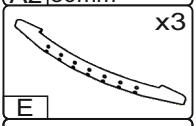

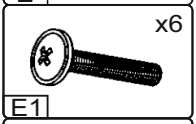

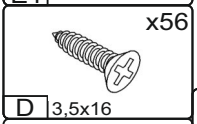

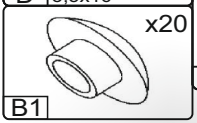

№	довжина(мм) length(mm)	ширина(мм) width(mm)	кількість quantity
1.	1100**	600**	1
2.	300**	450**	1
3.	562**	450	1
4.	562**	450	1
5.	492	268	1
6.	268	86	1
7.	152**	450	1
8.	678*	152	1

№	довжина(мм) length(mm)	ширина(мм) width(mm)	кількість quantity
9	652*	350	1
10	730**	450	1
11	660*	200*	1
12	200*	430*	2
13	334*	100	6
14	244*	100	3
15	166**	296**	3
16	240	355	3

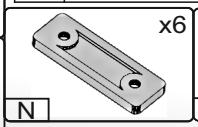

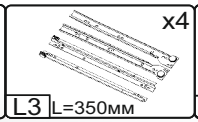

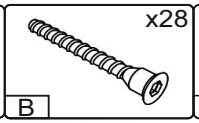

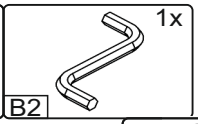

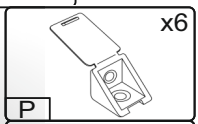

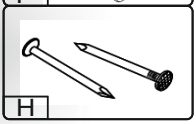

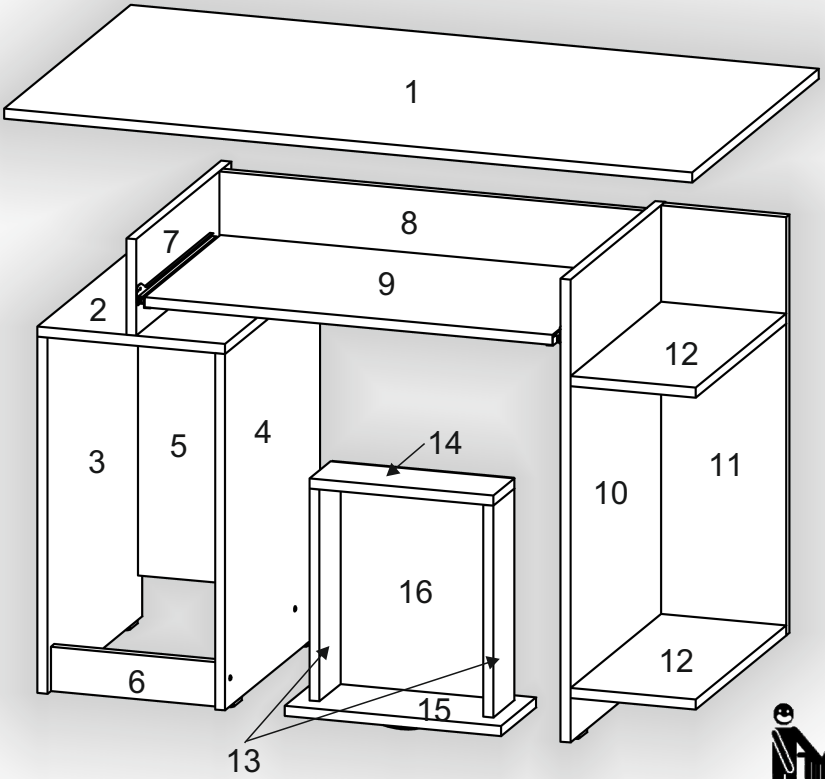

1.

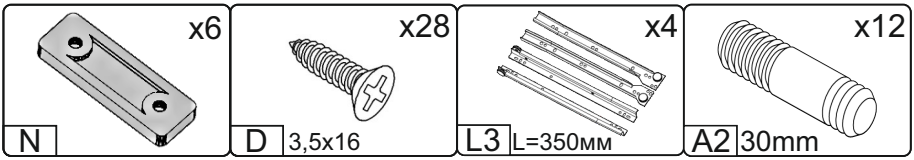

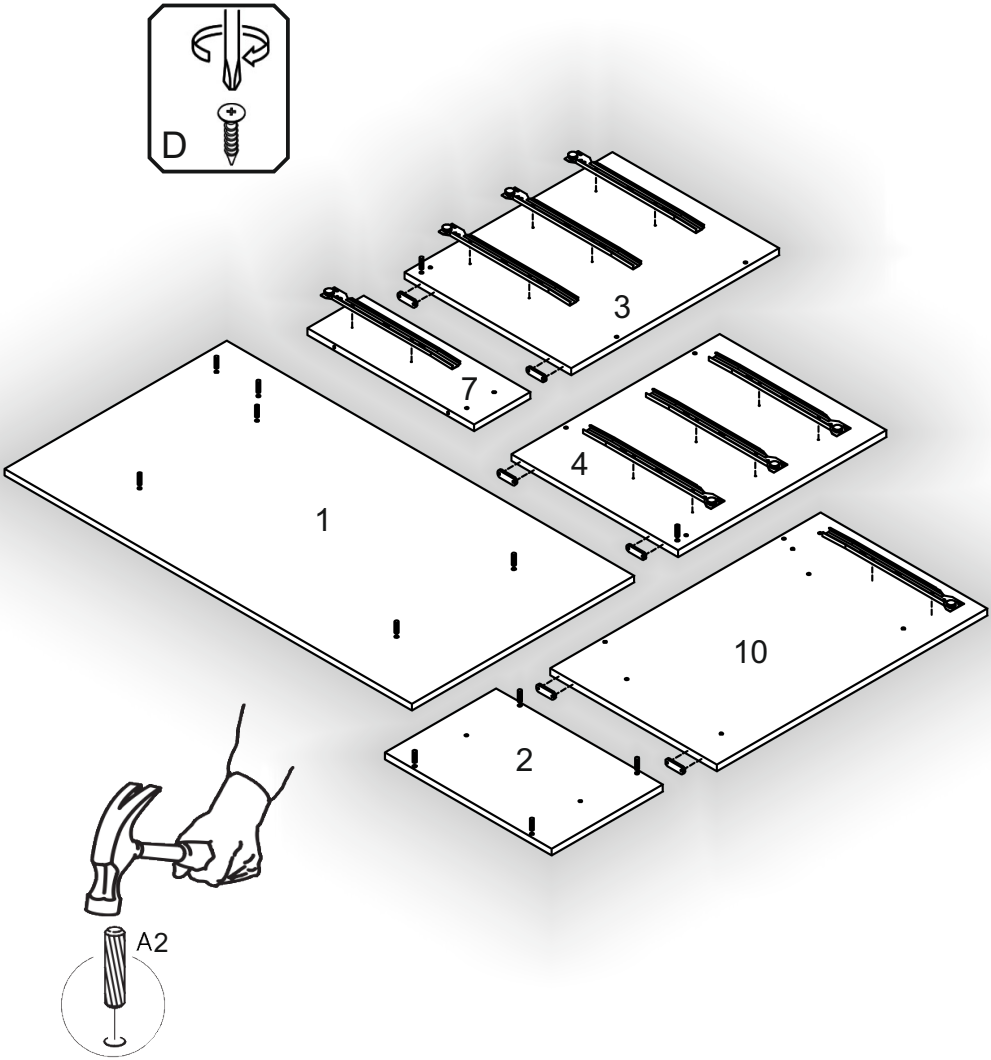

2.

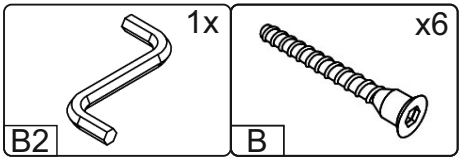

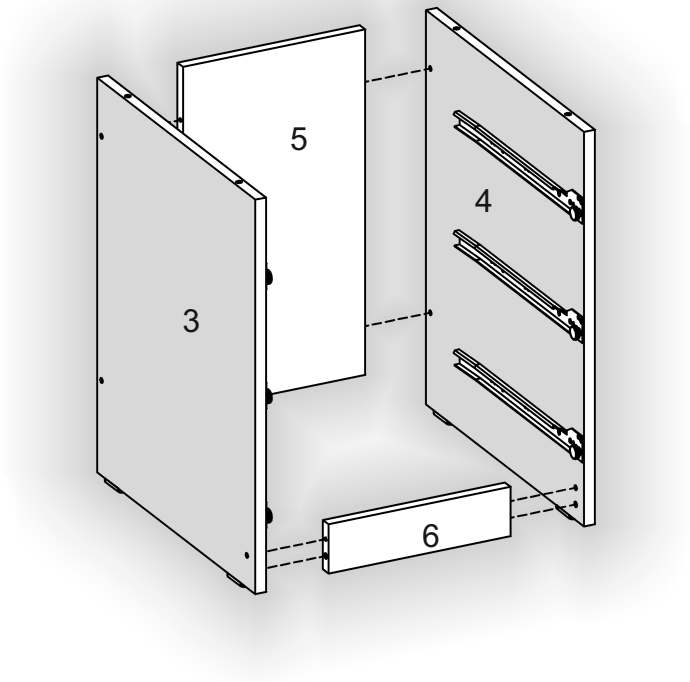

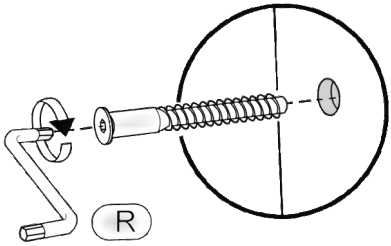

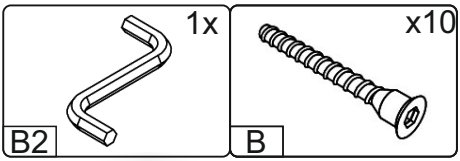

3.

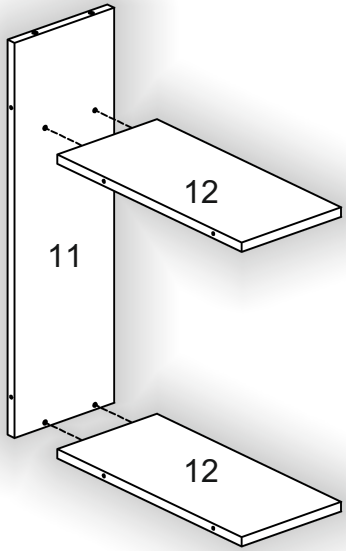

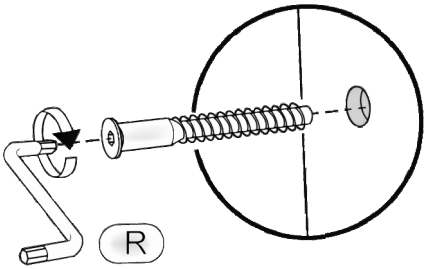

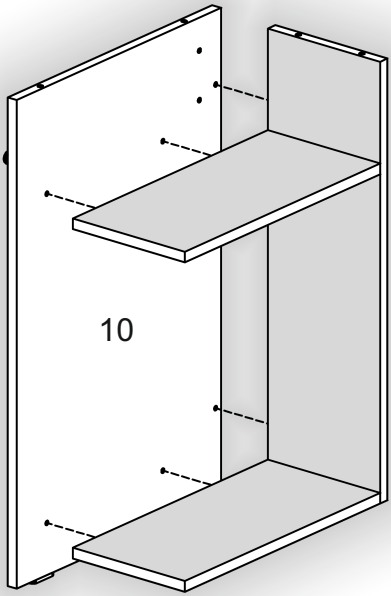

4.

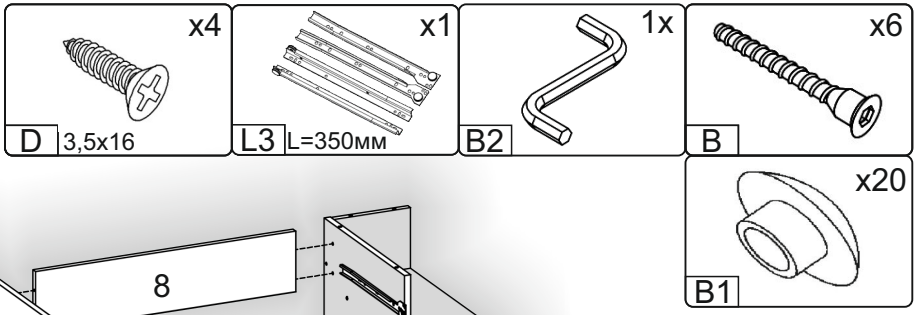

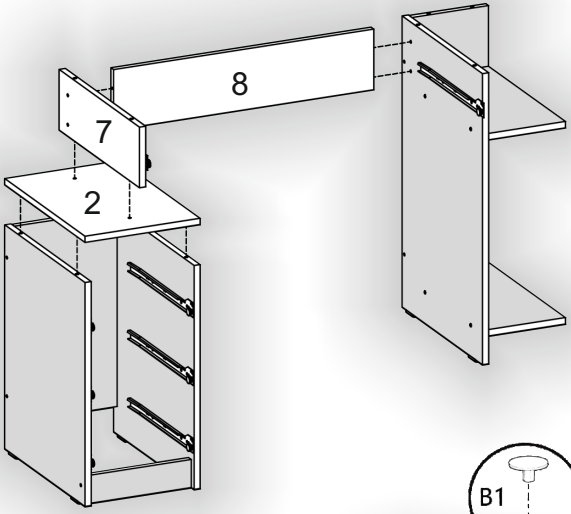

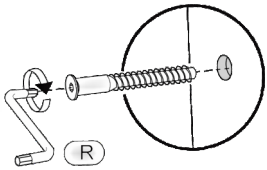

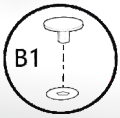

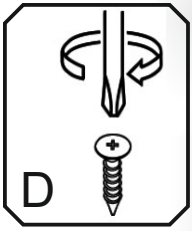

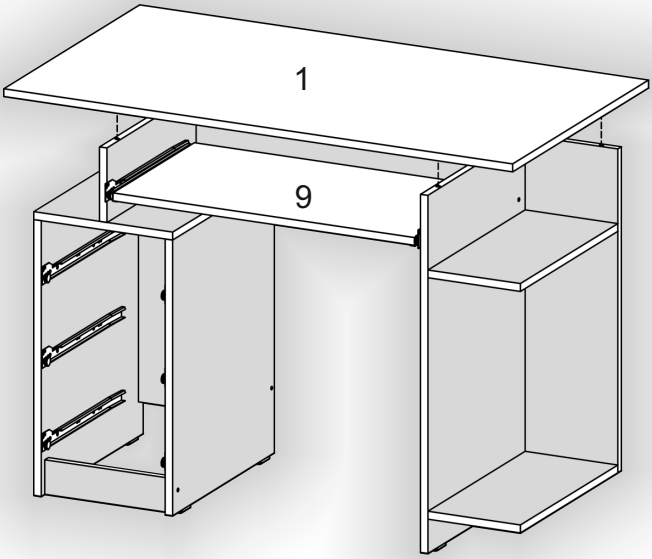

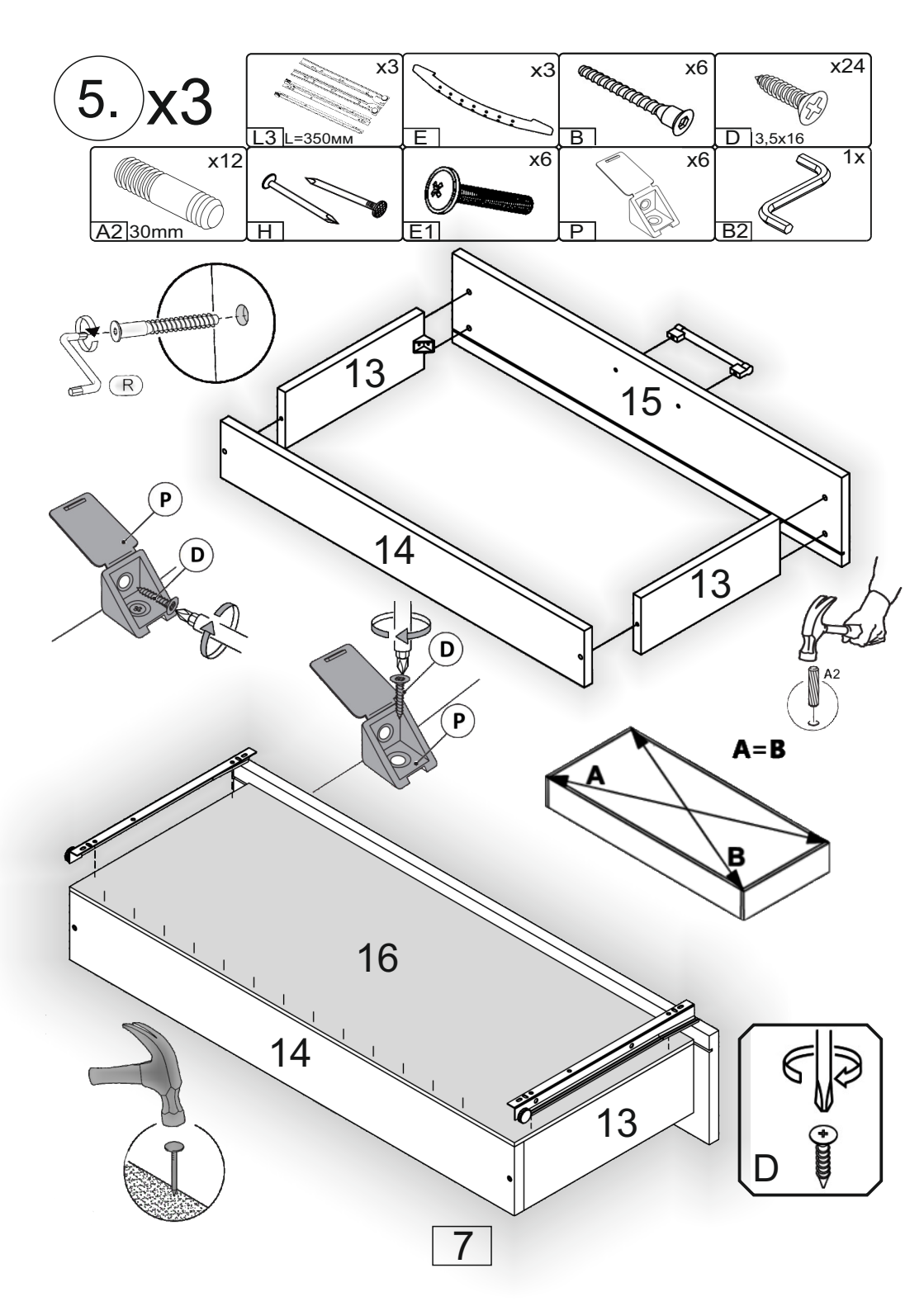
5.
x3
x3
L3
L=350мм
x3
E
x6
B
x24
D
3,5x16
x12
A2
30mm
H
x6
E1
x6
P
1x
B2
R
13
15
14
13
P
D
D
P
A2
A=B
A
B
16
14
13
D

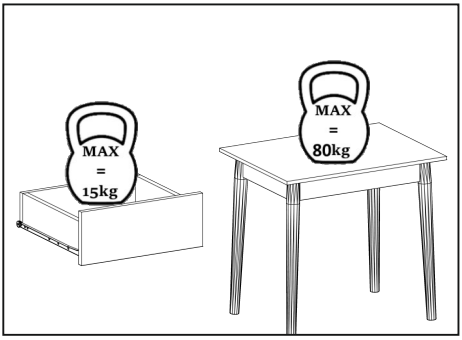
MAX
=
15kg
MAX
=
80kg

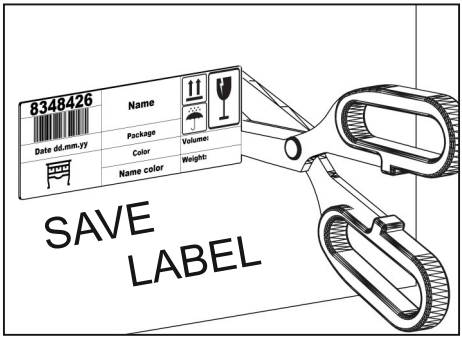
8348426
Name
Date dd.mm.yy
Package
Volume:
Color
Weight:
Name color
SAVE
LABEL

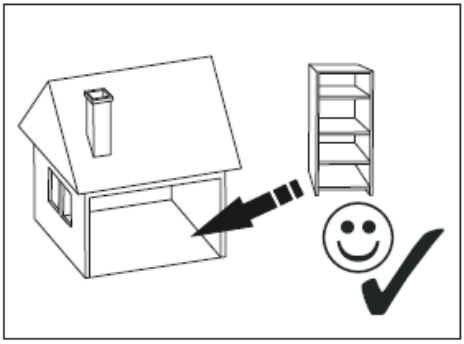

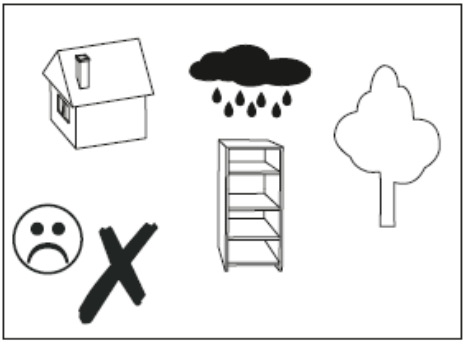

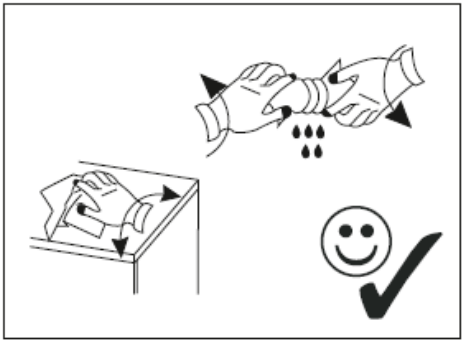

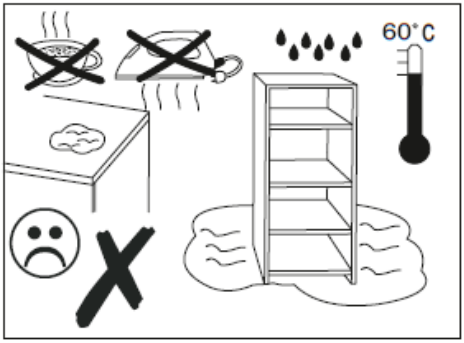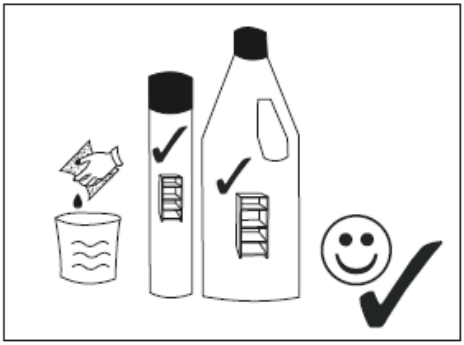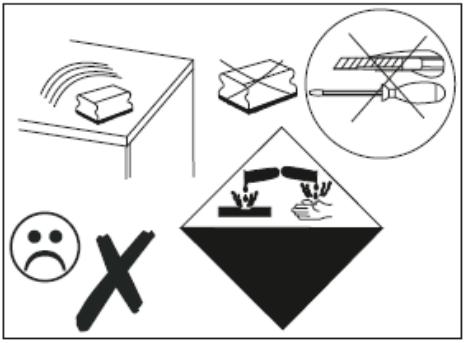
60°C