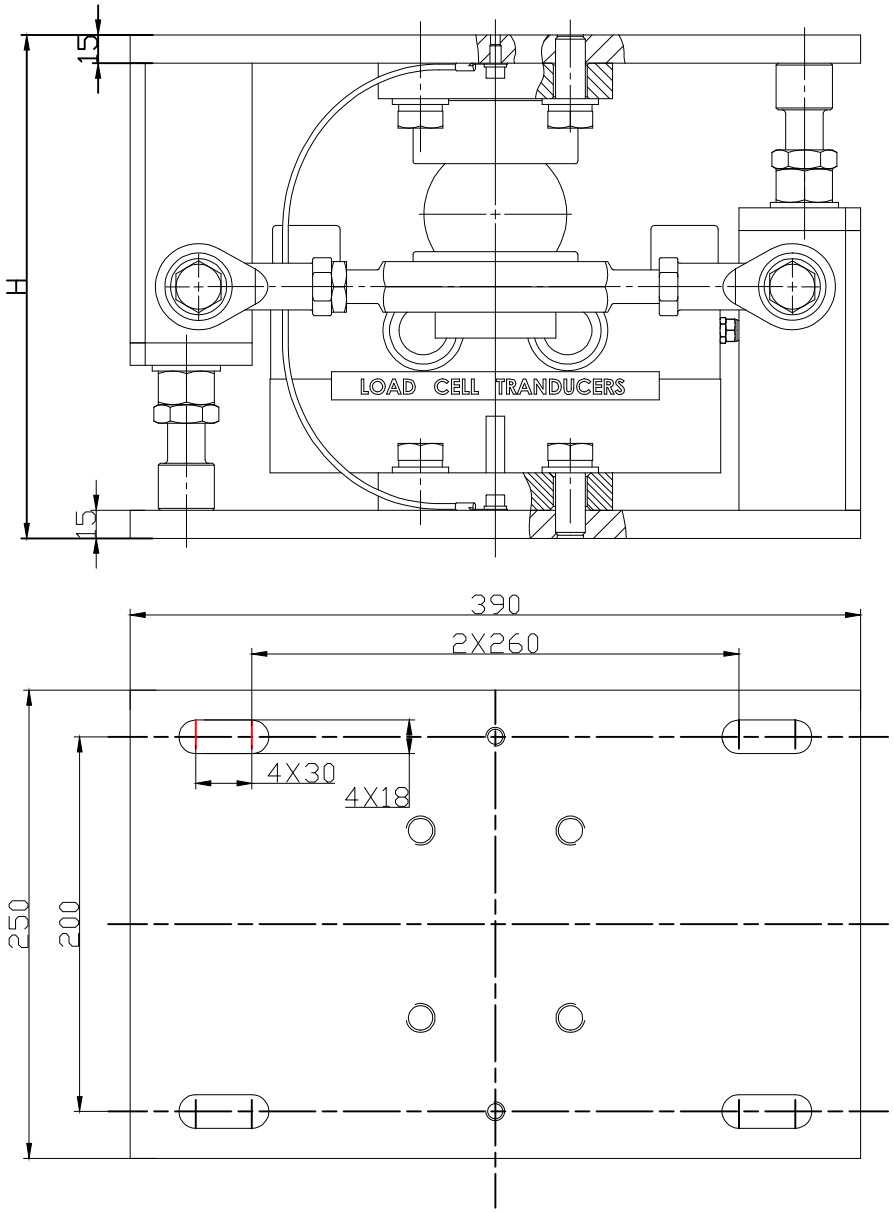

	H
10~30t	267.5
40t	269.5

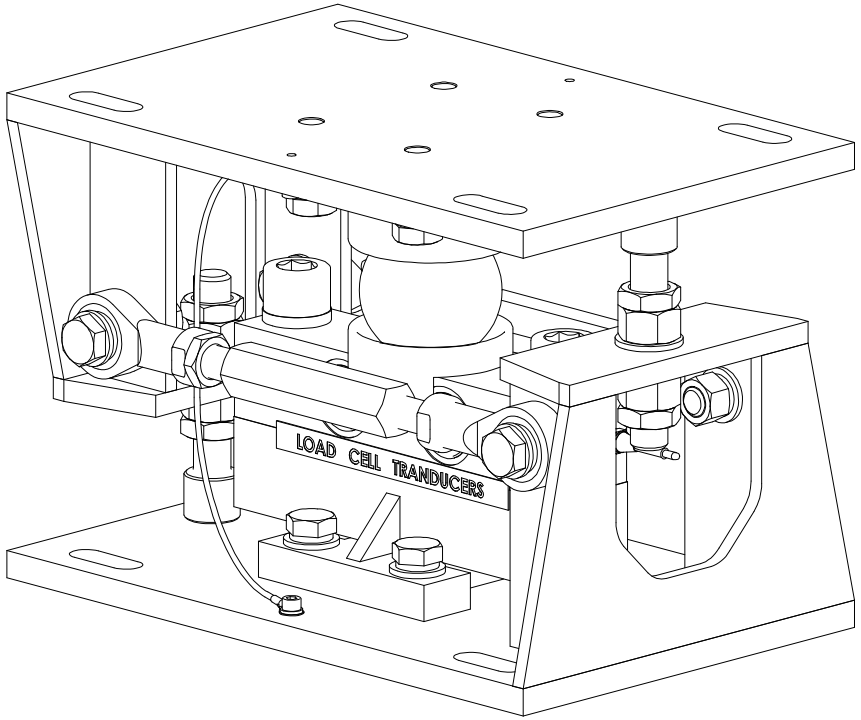

标记	处数	分区	更改文件号	签名	年月日				
设计			标准化			图样标记	重量	比例	
校对			会签			A			
审核			审定			共 张	第 张		
工艺			批准						

宁波柯力传感科技股份有限公司

QS10t~40t型-A总装C
模块 安装图

KL/JT-QS10t~40t型-A.01.21

日底图总号
底图总号
签字
日期