Многоосевой командоконтроллер V 14

Заказное обозначение V14L-03Z+00CZ-...

Многоосевой командоконтроллер V 14 является прочным коммутационным устройством, соответствующим нормам IEC/EN 60947-5-1. Он предназначен для применения в области электрической гидравлики и дистанционного управления механизмами. V 14 устойчив к воздействию масла, морского климата, озона и ультрафиолетового излучения.

Параметры контактов: **2 A, 250 V AC, категория применения 15 или 1 A, 24 V DC, категория применения 13 размыкающий контакт с принудительным размыканием**

Механический срок службы — 6 миллионов коммутационных операций
Допустимая температура окруж. среды — при эксплуатации: от -40 °C до +60 °C, при складировании: от -50 °C до +80 °C

Устойчивость к воздействию климата:
постоянное влажное тепло - согласно IEC 60068-2-78
циклическое влажное тепло - согласно IEC 60068-2-30
Степень защиты спереди: IP 65 согласно IEC/EN 60529

Заказные формуляры см. страницу 5/020

Блок привода со схематическим отображением установленных контактных блоков и осей переключения. Показано левое исполнение - (правое в зеркальном отражении).

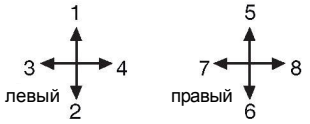

Обозначение направлений переключения согласно DIN 15025

Поз.	V 14.1	V 14	Дополнит. обозначения		Вес, грамм	Обозначение	Цена, евро
1	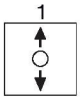	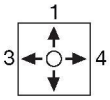			175	V 14.1	
2							
3					200	V 14	
4							
5							
7.1	Командоконтроллер, левый	(направления переключения 1-2, 3-4)				L	
7.2	Командоконтроллер, правый	(направления переключения 5-6, 7-8)				R	
10	Кулиса, крестообразная	(предотвращает переключение по диагонали)			20	P	
11	Кулиса, специальное исполнение	(например, Н-образная кулиса)			20	PX	
20	Рукоятка переключения с массивным круглым наконечником						
21	Рукоятка переключения с механической блокировкой нулевой позиции:						
21.1	нажатием вверх,				50	M	
21.3	нажатием вверх, блокировка в дугообразном шарнире (круглый наконечник Ø 42 мм),				60	MP	
21.4	нажатием вниз (круглый наконечник Ø 42 мм),				50	MN	
21.5	Механическую блокировку 0 позиции с устройствами подачи сигнала см. на стр. 1/274						
22	Рукоятка переключения с блокирующим выключателем	1 замыкающий контакт			80	T	
23	Рукоятка переключения с кнопкой подачи сигнала	1 замыкающий контакт			80	H	
28	Рукоятка переключения, удлиненная (+20 мм)					S8	
29	Прочие круглые, цилиндрические и Т-образные наконечники рукояток, с устройствами подачи сигналов и без них см. страницу каталога 1/270 и далее						
30	Блок контактов (двойной элемент переключения), последовательность переключения			Количество контактов 2	70	01	
31	4-0-4, с подстройкой (с кодировщиком возможна последовательность 6-0-6)			4	130	02	
32	Направление переключения 1-2 или 3-4 (по каждому блоку контактов)			6	190	03	
33	Программирование контактов согласно диаграммам типа MS…		A...				
34	см. на странице каталога 5/001 или согласно диаграммам заказчика						
38	Пружина самовозврата в нулевое положение (встроена в блоке привода)					Z	
39	Фрикционный тормоз с подстройкой (для каждого направления переключения)					R	
40	Датчик заданных значений для датчиков Холла с функциональным резервированием, с электронной платой, с магнитом KEM для каждого направления переключения, с присоединительной деталью Электронная плата, с выходом по напряжению 0,5-2,5-4,5 V (+5 мА), с линейной характеристикой тока, электропитание 4,6-5,5 V постоянного тока		EU21				
41	Электронная плата, с выходом по току 4-20 мА, с линейной характеристикой тока, электропитание 18-30 V постоянного тока		EI32				
44	Механический кодировщик с присоединительной деталью для направления переключения 1-2 или 3-4, срок службы 5 x 10^6 коммутационных операций, мощность 0,5 ватт, макс. ток ползунка 1 мА, с присоединением пайкой или штырьевым контактным соединением Механический кодировщик MEC 1-2, схема соединений EA/ 02-10, диаграмма переключения контактов MS 26-0 (см. страницу каталога 5/001). Потенциометр из токопроводящей пластмассы, с центральным отводом, линейная характеристика, значения сопротивления 2x10 кОм		C61		30	C	
45	Механический кодировщик MEC 1-7, схема соединений EA/ 10-10, диаграмма переключения контактов MS 26-0-1 (см. страницу каталога 5/001). Потенциометр из токопроводящей пластмассы, с центральным отводом, линейная характеристика, значения сопротивления 2x5 кОм		C62		20	C	
46	Механич. кодировщик MEC 1-6, схема соединений EA/ 09-10, 6-битовый код Грея		C63		30	C	
47	Механический кодировщик MEC 1-6-5, схема соединений ER/ 36-10, электропитание 24 В постоянного тока, выход тока 4-20 мА		C64		30	C	
48	Механический кодировщик MEC 1-6-8, схема соединений ER/ 36-12, электропитание 24 В постоянного тока, выход тока 0-20 мА		C65		30	C	
49	Механический кодировщик MEC 1-10, схема соединений EA/ 17-10, диаграмма переключения контактов MS21-0 + MS21 (см. страницу каталога 5/001). Потенциометр из токопроводящей пластмассы, с центральным отводом, линейная характеристика, значения сопротивления 2x1,5 кОм		C66		30	C	
52	Корпуса различных типов см. страницу каталога 1/350						
60	Табличка обозначений, без гравировки, с 2 или 4 стрелками направлений						
61	Выполнение гравировки каждых 10 печатных знаков						
70	Устройства подачи команд и сигнализации см. страницу каталога 1/360						

T = блокирующий выключатель
H = кнопка подачи сигнала
M = механическая блокировка нулевой позиции

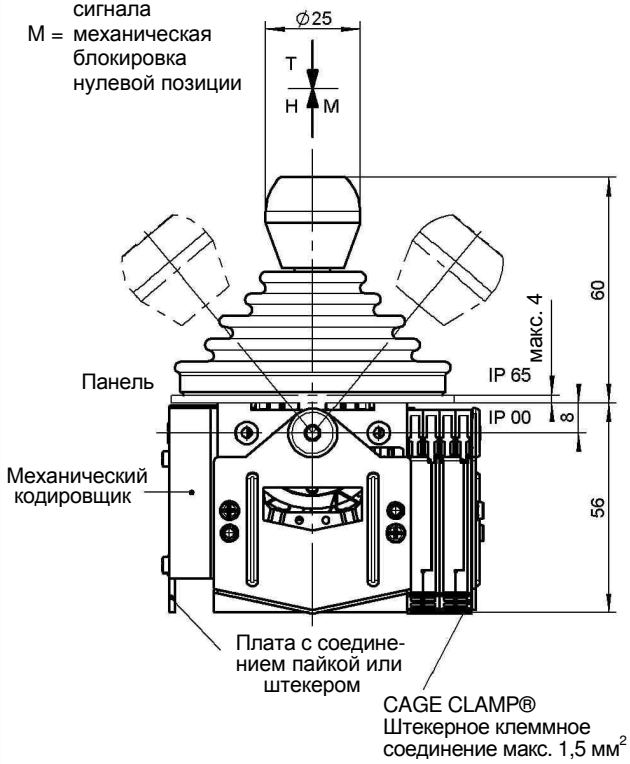

Круглая рукоятка GK
для MN, MP

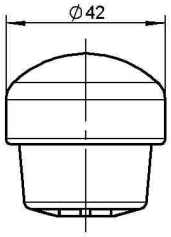

Рукоятка GSP
см. страницу каталога № 1/277, поз. 5, для 3-й оси переключения 11-12

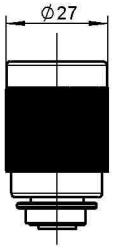

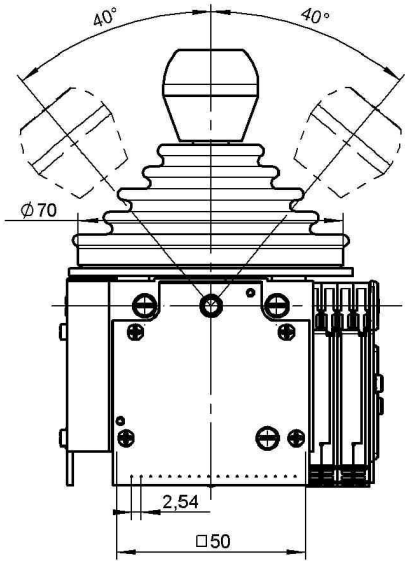

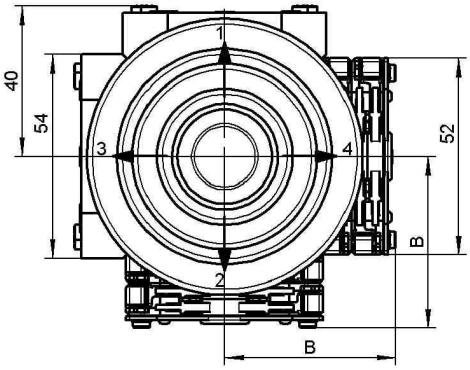

Заказное обозначение	Количество контактов	Размер B
01	2	36
02	4	45
03	6	54

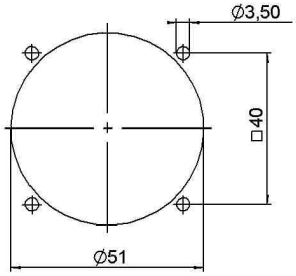

Отверстие для установки

V14 L S8 P T - 02 Z C + 01 R C -X- A050 C61 +A05 C62

- Тип командоконтроллера
- Сторона установки, левая или правая
- Нестандартная длина рукоятки переключения
- Кулиса
- Тип наконечника рукоятки
- Количество контактов по направлению 1-2 (5-6)
- Пружина самовозврата по направлению 1-2 (5-6)
- Потенциометр по направлению 1-2 (5-6)
- Количество контактов по направлению 3-4 (7-8)
- Фрикционный тормоз по направлению 3-4 (7-8)
- Потенциометр по направлению 3-4 (7-8)
- Специальная информация заказчика
- Диаграмма переключ. контактов по направлению 1-2 (5-6), см. стр. 5/001
- Описание потенциометра по направл. 1-2 (5-6), см. страницу 1/240 и далее
- Диаграмма переключ. контактов по направлению 3-4 (7-8), см. стр. 5/001
- Описание потенциометра по направл. 3-4 (7-8), см. страницу 1/240 и далее