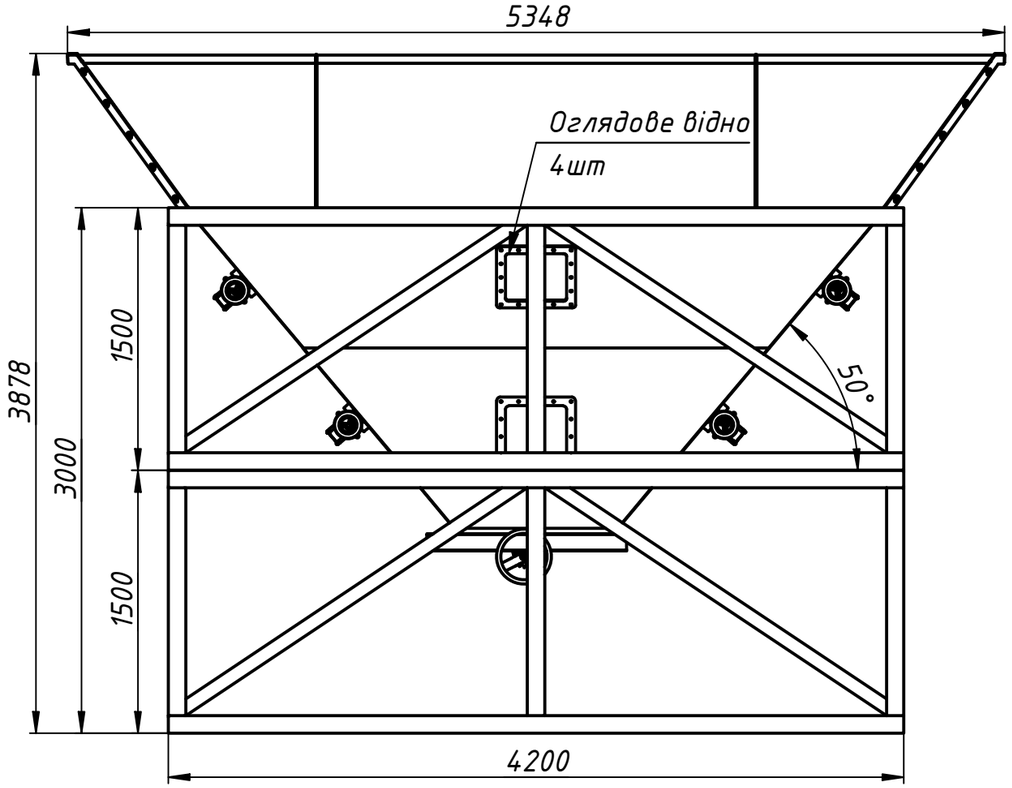

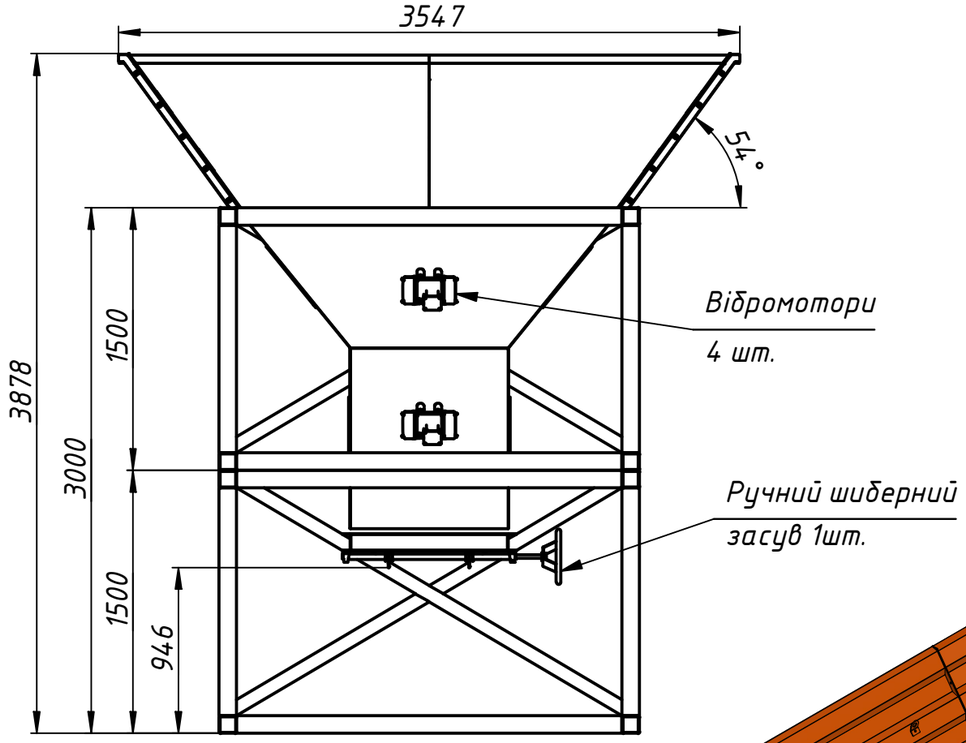

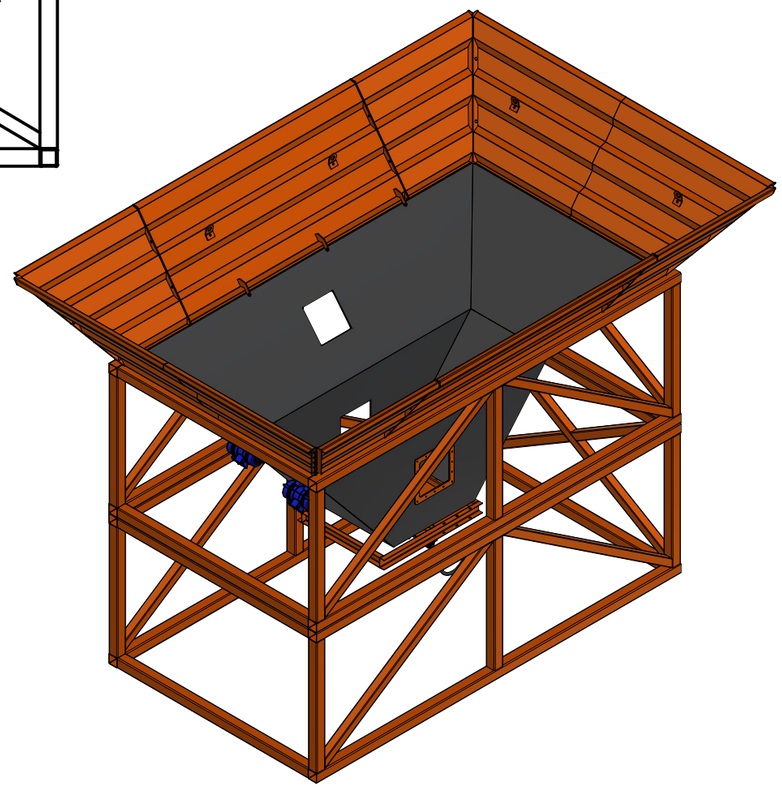

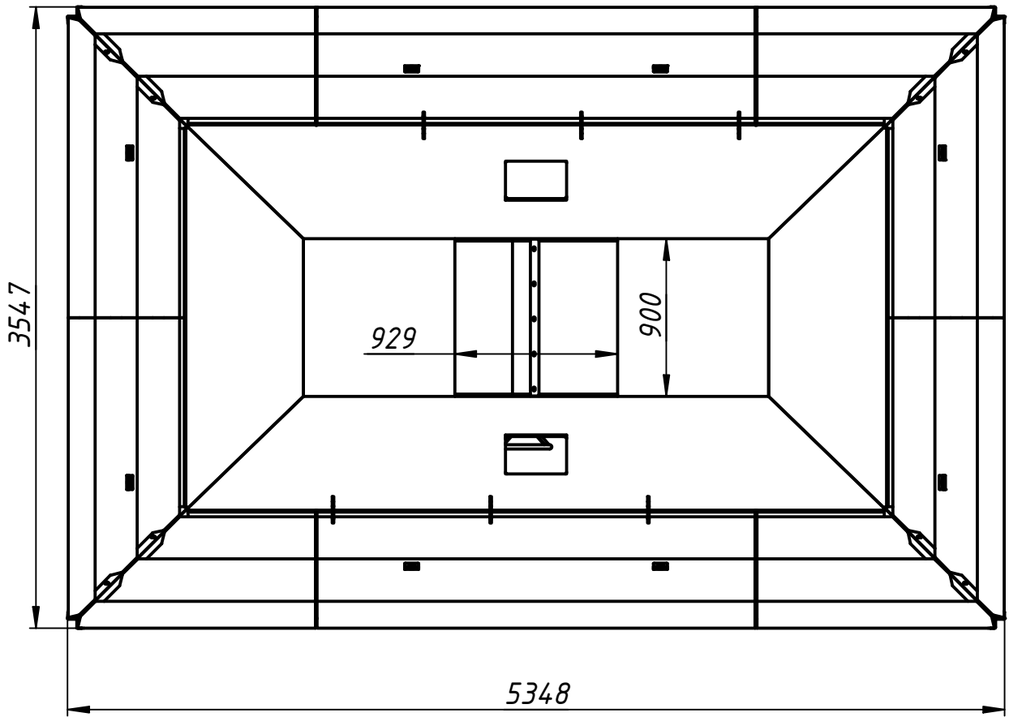

1. Невказані граничні відхилення розмірів: H14, h14, ± $\frac{IT14}{2}$.
2. * Розміри для довідок.
3. Контроль – 100% перевіркою всіх виконавчих розмірів, параметрів та технічних вимог.

Маштаб	Вага	Матеріал	Формат	Лист	К-сть. листів
1 : 35	21719,359 кг		А3	1	1

	Прізвище	Підпис	Дата
Моделював	Артем Пучков		22.09.2023
Креслив	Артем Пучков		
Перевірив			
Затвердив			

Інвентарний номер

Назва

00.00.00.000 – Бункер

Перв. примен. | Справ. № | Подп. и дата | Инв. № дубл. | Взам. инв. № | Подп. и дата | Инв. № подл.

Формат А3