ДОВОДЧИКИ ДВЕРНЫЕ СКРЫТЫЕ

NHN® 1600

NHN 1600 — новейшая серия ультратонких доводчиков скрытого монтажа с возможностью плавной регулировки скорости с помощью регулировочных винтов. Универсальная модель для любых типов дверей толщиной 33 мм. Прост в установке.
Уникальный дизайн скрывает последние технологические достижения в гидравлике и механике. Надежен в эксплуатации.
Цвета: хромированный, под золото, порошковая окраска

Сертифицирован по EN1154

ХАРАКТЕРИСТИКИ		NHN-1628	NHN-1638
Мощность (регулировка мощности)		EN 2	EN 3
Вес полотна двери, кг		20–50	40–60
Ширина полотна дверей, мин-макс. мм		750	850
Внешние двери		+	+
Противопожарные двери		+	+
Для левых и правых дверей		+	+
Тип рычага “Слайдинг” (Линейный рычаг)		+	+
Тип рычага “Ножницы” (Складной рычаг)		–	–
Регулировка скорости закрывания в диапазоне 120°–15°, 15°–0°		+	+
Максимальный угол открывания		120°	120°
Гидравлический амортизатор открывания (Back Check)		–	–
Задержка закрывания (Delayed Closing)		–	–
Фиксация в открытом положении (Hold Open)		опция	опция
Габариты, мм	Длина	267	267
	Высота	59	59
	Толщина	28	28

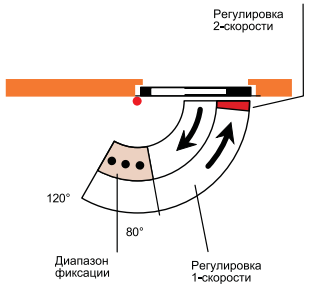

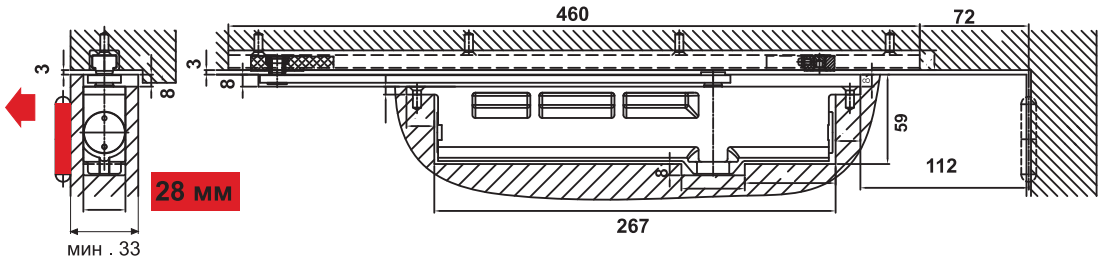

Closing Solutions

Daihatsu Micom Autodoor & NHN Hardware, JAPAN

KENWA

NHN® 100

NHN-100 — серия доводчиков скрытого монтажа с возможностью плавной регулировки мощности с помощью регулировочного винта или с постоянной мощностью. Универсальная модель для любых типов дверей.
Надежен в эксплуатации.

Цвета: хромированный, под золото, порошковая окраска

Сертифицирован по EN1154 и на противопожарные двери по EN1634-1

ХАРАКТЕРИСТИКИ		NHN-1013	NHN-1035
Мощность (регулировка мощности)		EN 1 / 2 / 3	EN 3–5
Вес полотна двери, кг		20–60	60–100
Ширина полотна дверей, мин-макс. мм		750–950	950–1200
Внешние двери		+	+
Противопожарные двери		+	+
Для левых и правых дверей		+	+
Тип рычага “Слайдинг” (Линейный рычаг)		+	+
Тип рычага “Ножницы” (Складной рычаг)		–	–
Регулировка скорости закрывания в диапазоне 120°–15°, 15°–0°		+	+
Максимальный угол открывания		120°	120°
Гидравлический амортизатор открывания (Back Check)		–	–
Задержка закрывания (Delayed Closing)		–	–
Фиксация в открытом положении (Hold Open)		опция	опция
Габариты, мм	Длина	230	239
	Высота	57	61
	Толщина	32	36

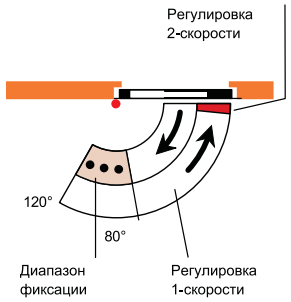

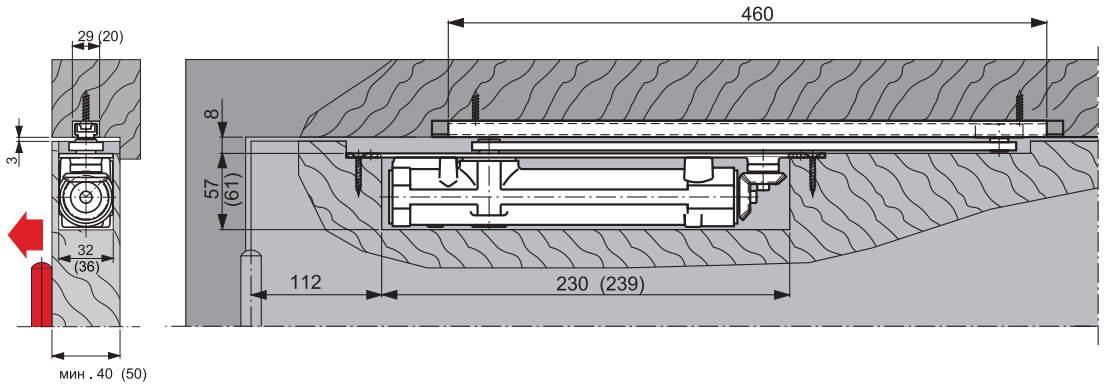

ДОВОДЧИК ДВЕРНОЙ СКРЫТЫЙ И ДОВОДЧИК С ДАТЧИКОМ ДЫМА И ЭЛЕКТРОМАГНИТНОЙ ФИКСАЦИЕЙ

NHN® 200

NHN 200 — серия доводчиков скрытого монтажа с кулачковой технологией для маятниковых дверей с возможностью плавной регулировки мощности с помощью регулировочного винта.
Универсальная модель для любых типов дверей и простой установкой.
Уникальный дизайн скрывает последние технологические достижения в гидравлике и механике. Надежен в эксплуатации.
Цвета: хромированный, под золото, порошковая окраска

Сертифицирован по EN1154

ХАРАКТЕРИСТИКИ		NHN-2013	NHN-2024
Мощность (регулировка мощности)		EN 1–3	EN 2–4
Вес полотна двери, кг		20–60	40–80
Ширина полотна дверей, мин-макс. мм		750–950	850–1100
Внешние двери		+	+
Противопожарные двери		+	+
Для левых и правых дверей		+	+
Тип рычага “Слайдинг” (Линейный рычаг)		+	+
Тип рычага “Ножницы” (Складной рычаг)		–	–
Регулировка скорости закрывания в диапазоне 120°–15°, 15°–0°		+	+
Максимальный угол открывания		120°	120°
Гидравлический амортизатор открывания (Back Check)		–	–
Задержка закрывания (Delayed Closing)		–	–
Фиксация в открытом положении (Hold Open)		опция	опция
Габариты, мм	Длина	238	220
	Высота	60	64
	Толщина	36	40

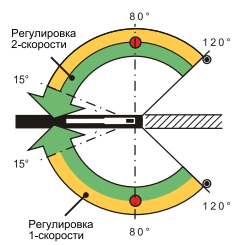

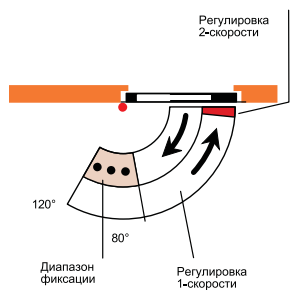

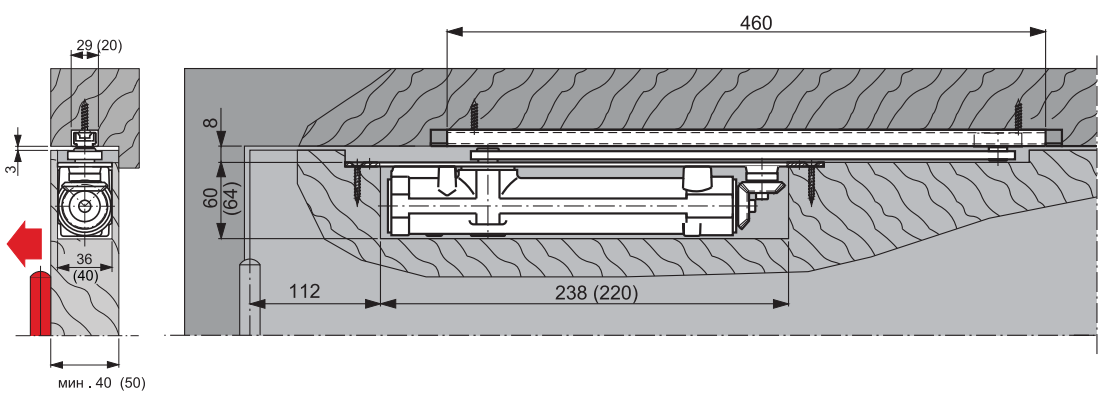

NHN® Closing Solutions

Daihatsu Micom Autodoor & NHN Hardware, JAPAN

KENWA

NHN® 8360 EMF

Сертифицирован по EN1154

NHN 8360 — серия доводчиков с электромагнитной встроеной фиксацией для противопожарных дверей с возможностью плавной регулировки скорости с помощью регулировочных винтов. Когда дверь зафиксирована в открытом положении, сигнал от датчика дыма поступает на устройство разблокировки двери и дверь закрывается.
Уникальный дизайн скрывает последние технологические достижения в гидравлике и механике. Надежен в эксплуатации.
Цвета: нерж.сталь матовая, полированная, под золото, порошковая окраска

ХАРАКТЕРИСТИКИ	NHN-1628	NHN-1638
Мощность (регулировка мощности)	EN 2	EN 3
Вес полотна двери, кг	20–50	40–60
Ширина полотна дверей, мин-макс. мм	750	850
Внешние двери	+	+
Противопожарные двери	+	+
Для левых и правых дверей	+	+
Тип рычага “Слайдинг” (Линейный рычаг)	+	+
Тип рычага “Ножницы” (Складной рычаг)	+	+
Регулировка скорости закрывания в диапазоне 120–15°, 15–0°	+	+
Максимальный угол открывания	180°	180°
Гидравлический амортизатор открывания (Back Check)	–	–
Задержка закрывания (Delayed Closing)	–	–
Фиксация в открытом положении (Hold Open)	электро-магнитная	электро-магнитная
Входное напряжение, В	220 В, AC	220 В, AC
Выходное напряжение, В	24 В, DC	24 В, DC
Датчик дыма	+	+

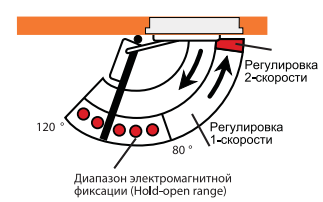

ДОВОДЧИКИ ДВЕРНЫЕ

NHN® 80V

Сертифицирован по EN1154
и на противопожарные двери по EN1634-1

Новая серия NHN 80V предлагает исчерпывающий ассортимент гидравлических автоматических закрывателей дверей с возможностью плавной регулировки мощности с помощью регулировочного винта. Универсальная модель для любых типов дверей и простой установкой.
Уникальный дизайн скрывает последние технологические достижения в гидравлике и механике. Надежен в эксплуатации.
Цвета: белый RAL9016, серебристый RAL9006, темно-коричневый RAL8019, нерж. матовая, нерж.полированная, латунь

ХАРАКТЕРИСТИКИ		NHN-85V	NHN-87V
Мощность (регулировка мощности)		EN 3–6	EN 6–7
Вес полотна двери, кг		60–120	120–140
Ширина полотна дверей, мин-макс. мм		950–1400	1400–1600
Внешние двери		+	+
Противопожарные двери		+	+
Для левых и правых дверей		+	+
Тип рычага “Слайдинг” (Линейный рычаг)		+	+
Тип рычага “Ножницы” (Складной рычаг)		опция	опция
Регулировка скорости закрывания в диапазоне 120–15°, 15–0°		+	+
Максимальный угол открывания		180°	180°
Гидравлический амортизатор открывания (Back Check)		опция	опция
Задержка закрывания (Delayed Closing)		опция	опция
Фиксация в открытом положении (Hold Open)		опция	опция
Габариты, мм	Длина	282	282
	Высота	55	55
	Толщина	52	52

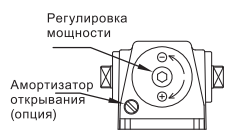

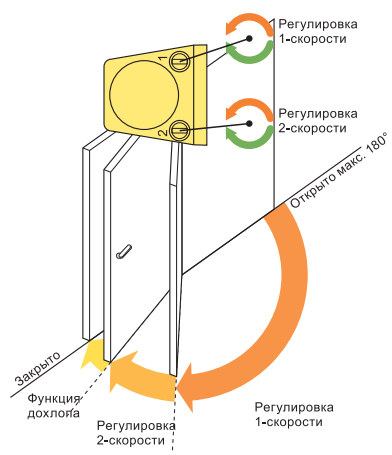

ТАБЛИЦА ПОДБОРА МОДЕЛИ

Мощность (EN)	Шир. двери (мм)	Вес двери (кг)	83V					85V					87V				
			станд	фикс. откр.пол	гидравл. амортиз. откр.	задержка закрытия	линейн. рычаг	станд	фикс. откр.пол	гидравл. амортиз. откр.	задержка закрытия	линейн. рычаг	REGULAR	HOLD OPEN	BACK CHECK	DELAYED	SLIDE ARM
2	850	40	83V	183V	83V-BC	83V-DA	83V-GL	–	–	–	–	–	–	–	–	–	–
3	950	60						–	–	–	–	85V-GL	–	–	–	–	–
4	1100	80					–	85V	185V	85V-BC	85V-DA		–	–	–	–	–
5	1250	100	–	–	–	–	–						–	–	–	–	87V-GL
6	1400	120	–	–	–	–	–					–	87V	187V	87V-BC	87V-DA	
7	1600	140	–	–	–	–	–	–	–	–	–	–					–

NHN® Closing Solutions

Daihatsu Micom Autodoor & NHN Hardware, JAPAN

KENWA

NHN® 400

Сертифицирован по EN1154
и на противопожарные
двери по EN1634-1

Универсальная разработка Дайхатсу (Япония), с более, чем полувековым опытом разработок и производства дверных закрывателей. Его габариты и плавные регулировки приятно удивят архитектора, заказчика и монтажника.
Прост в установке. Универсальный тип для любого типа дверей и монтажа. Термостабилен

ХАРАКТЕРИСТИКИ

Мощность		EN 2–5	EN 4–6
Вес полотна двери, кг		40–100	80–120
Ширина полотна дверей, мин-макс. мм		850–1250	1100–1400
Противопожарные двери		+	+
Для левых и правых дверей		+	+
Тип рычага “Слайдинг”		опция	опция
Тип рычага “Ножницы”		+	+
Регулировка скорости закрывания в диапазоне 180–15°, 15–0°		+	+
Максимальный угол открывания		180°	180°
Амортизатор открывания		опция	опция
Задержка закрывания		опция	опция
Фиксация в открытом положении 75–150°		опция	опция
Габариты, мм	Длина	236	246
	Высота	55	62
	Глубина	39	45

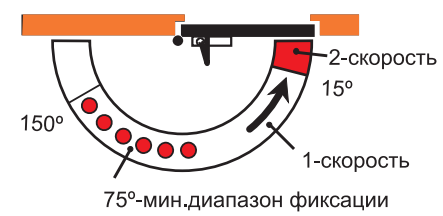

РЫЧАГ С ФИКСАЦИЕЙ

СЛАЙДИНГОВЫЙ РЫЧАГ С ФИКСАЦИЕЙ

Г-ОБРАЗНЫЙ КРОНШТЕЙН

ДОВОДЧИКИ ДВЕРНЫЕ

NHN® 3536

Сертифицирован по EN1154
и на противопожарные
двери по EN1634-1

Новый NHN 3536 — компактный гидравлический закрыватель дверей с возможностью плавной регулировки мощности с помощью регулировочного винта. Универсальная модель для любых типов дверей и простой установкой.
Уникальный дизайн скрывает последние технологические достижения в гидравлике и механике.
Надежен в эксплуатации.
Цвета: белый RAL9016, серебристый RAL9006, темно-коричневый RAL8019

ХАРАКТЕРИСТИКИ

Мощность (регулировка мощности)		EN 3–7
Вес полотна двери, кг		60–140
Ширина полотна дверей, мин-макс. мм		950–1600
Внешние двери		+
Противопожарные двери		+
Для левых и правых дверей		+
Тип рычага “Слайдинг” (Линейный рычаг)		+
Тип рычага “Ножницы” (Складной рычаг)		+
Регулировка скорости закрывания в диапазоне 180–15°, 15–0°		+
Максимальный угол открывания		180° (120° — EN7)
Гидравлический амортизатор открывания (Back Check)		опция
Задержка закрывания (Delayed Closing)		опция
Фиксация в открытом положении (Hold Open)		опция
Габариты, мм	Длина	297
	Высота	62
	Глубина	46

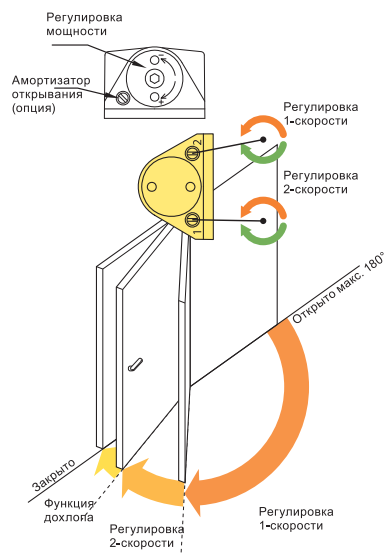

Мощность (EN)	Ширина (мм)	Вес (кг)	3536					Количество оборотов	Направление	Максимальный угол открытия
			REGULAR	HOLD OPEN	BACKCHECK	SLIDE ARM	Кронштейн рычага			
3	950	60						6	–	180°
4	1100	80						6	–	180°
5	1250	100	3536	3536S	3536BC	3536GL		4	–	180°
6	1400	120						0	предустановлено на заводе	180°
7	1600	140						5	+	120°

NHN® Closing Solutions

Daihatsu Micom Autodoor & NHN Hardware, JAPAN

KENWA

NHN® 57M (Navy)

Эксклюзивная разработка Дайхатсу (Япония), дверного закрывателя для судов, морских транспортных средств.
Доводчик расчитан на закрытие тяжелых стальных, водонепроницаемых дверей.

Корпус изготовлен из алюмита и нержавеющей стали, не поддающийся коррозии.

Расчитан на температурный режим –30°C — +50°C.

ХАРАКТЕРИСТИКИ

Вес полотна двери, кг		140–250
Ширина полотна дверей, макс. мм		2000
Для левых и правых дверей		+
Тип рычага “Ножницы”		+
Регулировка скорости закрывания в диапазоне 180–15°, 15–0°		+
Максимальный угол открывания		180°
Амортизатор открывания		опция
Фиксация в открытом положении 75–150°		опция
Габариты, мм	Длина	360
	Высота	66
	Глубина	113

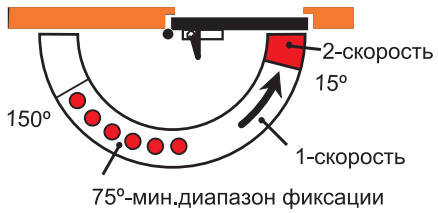

ДОВОДЧИКИ ДВЕРНЫЕ

NHN® 350

Сертифицирован по EN1154
и на противопожарные
двери по EN1634-1

Экономичная разработка Дайхатсу (Япония), наряду с доводчиками которые выпускаются еще с 30-х годов прошлого столетия.
Прост в установке. Универсальный тип для любого типа дверей и монтажа.
Термостабилен

ХАРАКТЕРИСТИКИ

Мощность		EN 2 / 3 / 4
Вес полотна двери, кг		40–80
Ширина полотна дверей, мин-макс. мм		850–1100
Противопожарные двери		+
Для левых и правых дверей		+
Тип рычага “Слайдинг”		опция
Тип рычага “Ножницы”		+
Регулировка скорости закрывания в диапазоне 180–15°, 15–0°		+
Максимальный угол открывания		180°
Амортизатор открывания (Back Check)		–
Задержка закрывания (Delayed Closing)		–
Фиксация в открытом положении 75–150°		опция
Габариты, мм	Длина	220
	Высота	59
	Глубина	42

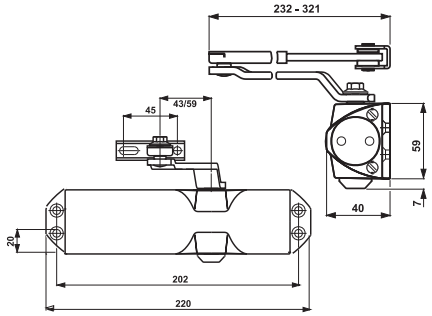

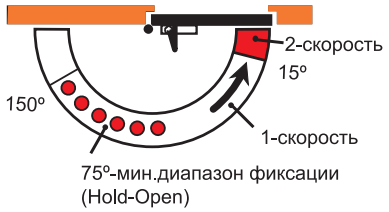

РЫЧАГ С ФИКСАЦИЕЙ

СЛАЙДИНГОВЫЙ РЫЧАГ С ФИКСАЦИЕЙ

Г-ОБРАЗНЫЙ КРОНШТЕЙН

NHN® Closing Solutions

Daihatsu Micom Autodoor & NHN Hardware, JAPAN

KENWA

NHN® 650

Сертифицирован по EN1154

Экономичная разработка Дайхатсу (Япония), для маятниковых дверей и дверей из закаленного стекла.
Термостабилен.
Комплектуется крышкой из нержавеющей стали и фиттингами для закаленного стекла, фурнитурой для алюминиевых и деревянных дверей

ХАРАКТЕРИСТИКИ

Мощность		EN 3/4
Вес полотна двери, кг		60–150
Ширина полотна дверей, мин-макс. мм		950–1100
Кулачковый вал		+
Для левых и правых дверей		+
Тип рычага “Стандарт”		опция
Тип рычага “Смещенный”		+
Регулировка скорости закрывания в диапазоне 180–15°, 15–0°		+
Максимальный угол открывания		130°
Фиксация в открытом положении	без фиксации	опция
	на 90°	+
	на 105°	опция
Габариты, мм	Длина	276
	Ширина	108
	Глубина	40

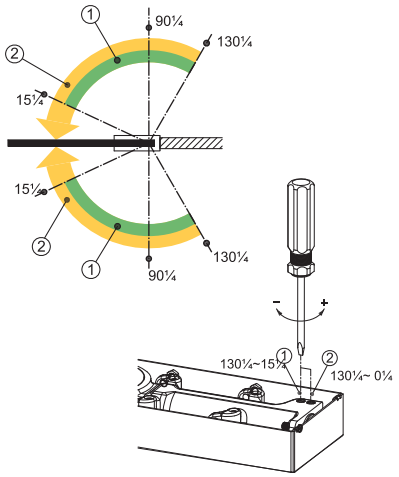

К-Т СТАНДАРТНЫХ ОСЕЙ ТИПА (DMA)

К-Т ФИТТИНГОВ ДЛЯ ДВЕРЕЙ ИЗ СТЕКЛА

СМЕЩЕНЫЙ РЫЧАГ (ОСЬ)

ДОВОДЧИКИ СПЕЦИАЛЬНЫЕ СКРЫТЫЕ БЕЗРЫЧАЖНЫЕ

NITTO AutoHinge

Скрытый дискретный доводчик безрычажного типа АН для дверей и ворот весом 50–650 кг. С регулировкой мощности и скорости закрытия. Снабжен функцией фиксации двери в открытом положении. Термостабилен. Комплектуется рычагами и осями для металлических и деревянных дверей, а также для противопожарных дверей и дверей эвакуации. Для правых или левых дверей

Для дверей и ворот весом 50–650 кг шириной 800–3500 мм

Макс угол открытия — 180° в одну сторону

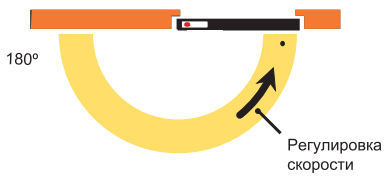

ДРУГИЕ ТИПЫ

CONCEALED

– с фиксацией двери в открытом положении или без
– 2-диапазона регулировки скорости

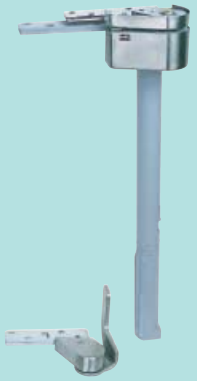

CREATE

– доводчик дискретный безрычажного типа с регулировкой скорости закрытия
– уникальный и технологичный

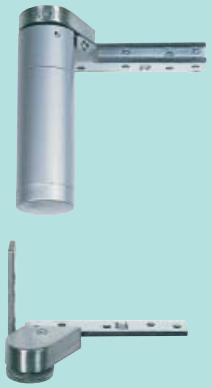

NHN Closing Solutions

Daihatsu Micom Autodoor & NHN Hardware, JAPAN

KENWA

ПЕРЕДОВАЯ ТЕХНОЛОГИЯ НАДЕЖНОСТИ, ЭФФЕКТИВНОСТИ И МОЩНОСТИ

Создан для использования в общественных местах с высокой частотой использования

Спроектирован по заказу Nippon Telegraph and Telephone Corp. (NTT), для использования на почтовых отделениях, телефонных узлах. Надежность — не менее 500 000 циклов.

Скрытый (встоенный) тип доводчиков

Встроенная и компактная конструкция позволяет не нарушать внешний дизайн двери.

Применение

Создан для балансировки дизайнерского и технического решений не нарушая целостности отделки пола при монтаже.
В то же время имеет скрытый монтаж не изменяя внешний вид дверей.
Подходит для противопожарных дверей.

	Ширина двери	Вес двери	Усилие, N/m
A-8KH	800	40	6,9
A-8H	800	50	8,9
A-10H	1000	85	10,8
A-12H	1200	100	15,7
A-14H	1400	130	19,7
A-16H	1600	160	24,6
A-18	1800	200	41,2
A-22	2200	240	49,1
A-26	2600	310	60,9
A-30	3000	410	68,7
A-35A	3500	650	73,6
A-40	4000	800	78,5

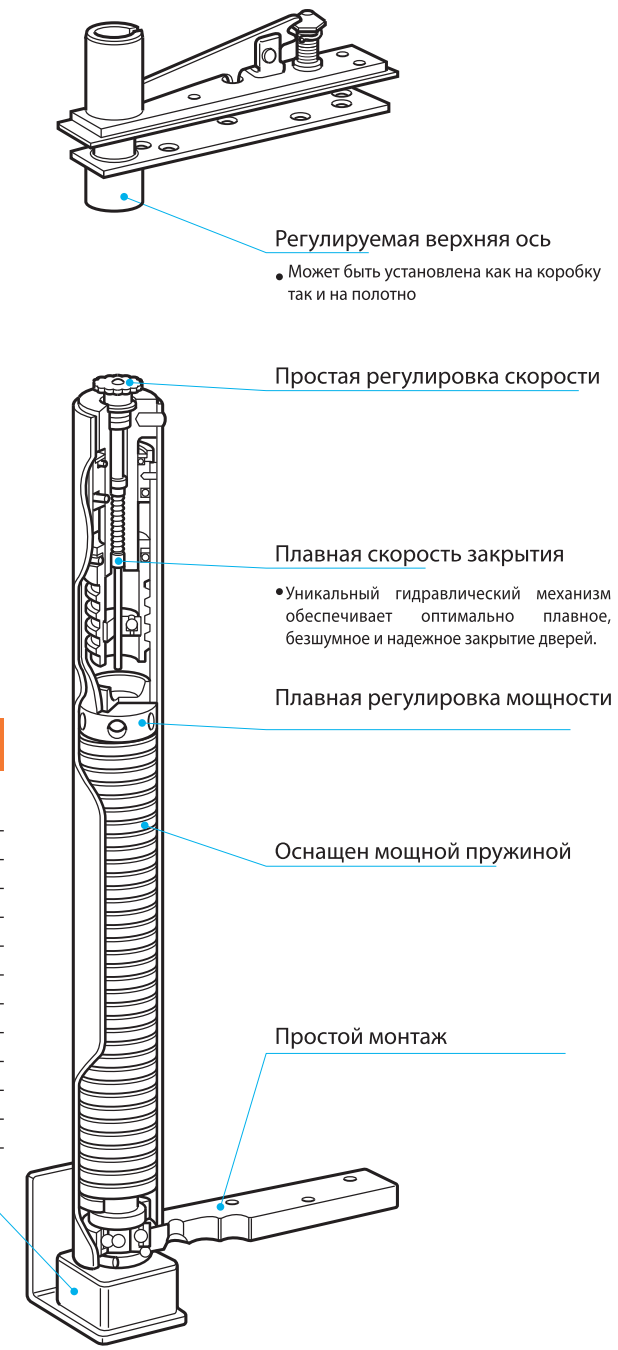

ПЕТЛИ-ДОВОДЧИКИ БЕЗРЫЧАЖНЫЕ

NITTO AutoHinge FLAG

Петли-доводчик гидравлические безрычажного типа FLAG для дверей весом 30–120 кг. С регулировкой скорости закрытия. Снабжен функцией фиксации двери в открытом положении.
Термостабильны. Для металлических и деревянных, а также для противопожарных дверей. Для правых или левых дверей.

Disney Land (США)

FLAG AutoHinge

PC-серия с температурным сенсором, обеспечивающим устойчивую скорость в разное время года. Водозащитный корпус

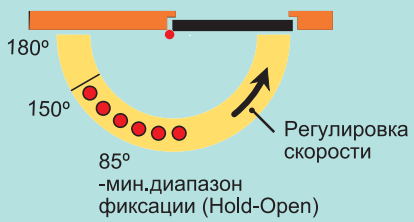

700-серия из нерж. стали со специальными уплотнителями для влажных помещений

NHN® Closing Solutions

Daihatsu Micom Autodoor & NHN Hardware, JAPAN

KENWA

Комфорт широкого применения в различных ситуациях и на различного типа дверях. 2-в одном: петли и доводчик

Flag type

Типы - 300, 1000, 100, 200

Простой дизайн и скрытые возможности
Петли полностью заменяют доводчики, не нарушая дизайн дверей.

Универсальное применение
Могут широко применятся на арочных дверях

Достаточная мощность
Типы 100 и 200 снабжены 2-пружинным механизмом сцепления развивающего достаточное усилие для закрывания дверей

Механизм фиксации двери в открытом положении
Тип 300 - снабжен автоматическим механизмом фиксации двери в открытом положении в диапазоне 85˚ - 180˚ю Тип 1000 на 85˚, и тип 100 , 200 на 85˚ и 150˚

Простая регулировка скорости
Скорость может быть отрегулирована простой отверткой

Прост в установке
Авто-Петли монтируются не сложнее чем обычные петли не удорожая себестоимости дверей

Потрясающая надежность
Конструкция сбалансирована, дающая высокий ресурс надежности

Диаграмма типов и петель и дверей

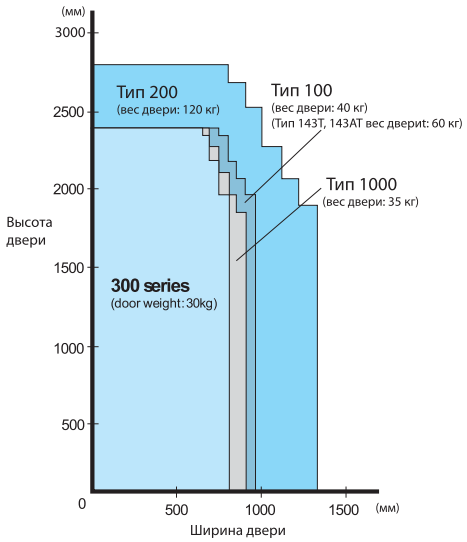

Пружинная петля
(самозакрывающий механизм с фиксацией в открытом положении)

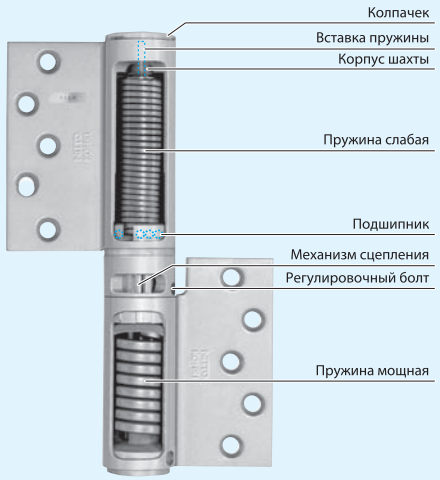

Гидравлическая петля
(механизм гидравлический контроля скорости и амортизации)

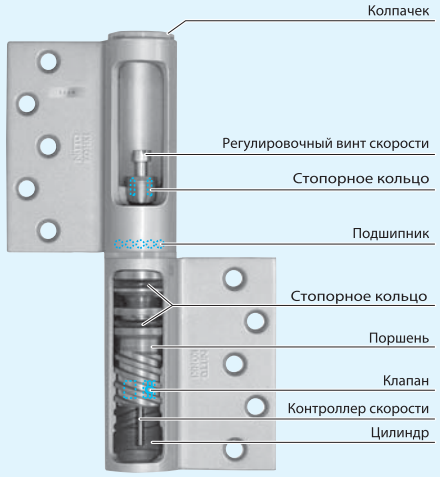

ПЕТЛИ-ДОВОДЧИКИ ДИСКРЕТНЫЕ БЕЗРЫЧАЖНЫЕ ДЛЯ ДВЕРЕЙ ИЗ СТЕКЛА

NITTO NK 153 Glass AutoHinge

Дискретный безрычажный доводчик типа NK153 для дверей из стекла 8–12 мм весом 60–80 кг.
С регулировкой скорости закрытия. Снабжен функцией фиксации двери в открытом положении. Термостабилен. Комплектуется замками и ручками для стеклянных дверей, электромагнитами. Для правых или левых дверей. Незаменим для организации контроля доступа дверей из стекла

New

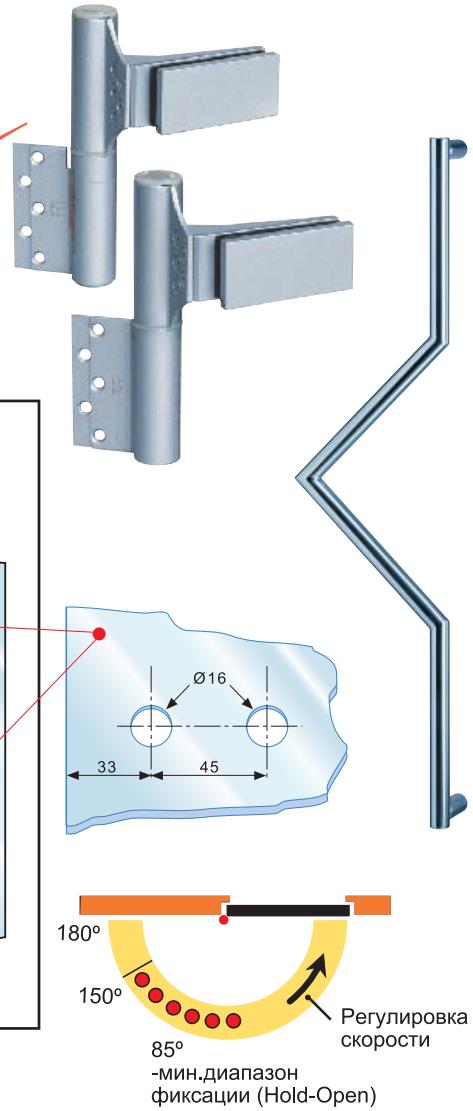

NHN Closing Solutions

Daihatsu Micom Autodoor & NHN Hardware, JAPAN

KENWA

NITTO NSC

NSC — серия доводчиков для раздвижных дверей с возможностью плавной регулировки мощности и скорости закрытия с помощью регулировочных винтов. Возможна модель NSC-B (стойкая к коррозии) для применения в санузлах, медицинских центрах и помещениях с повышеной агрессивной средой для фиттингов и фурнитуры. Простейшая и надежная автоматизация раздвижных деревянных, металлических дверей, а также дверей из стекла.

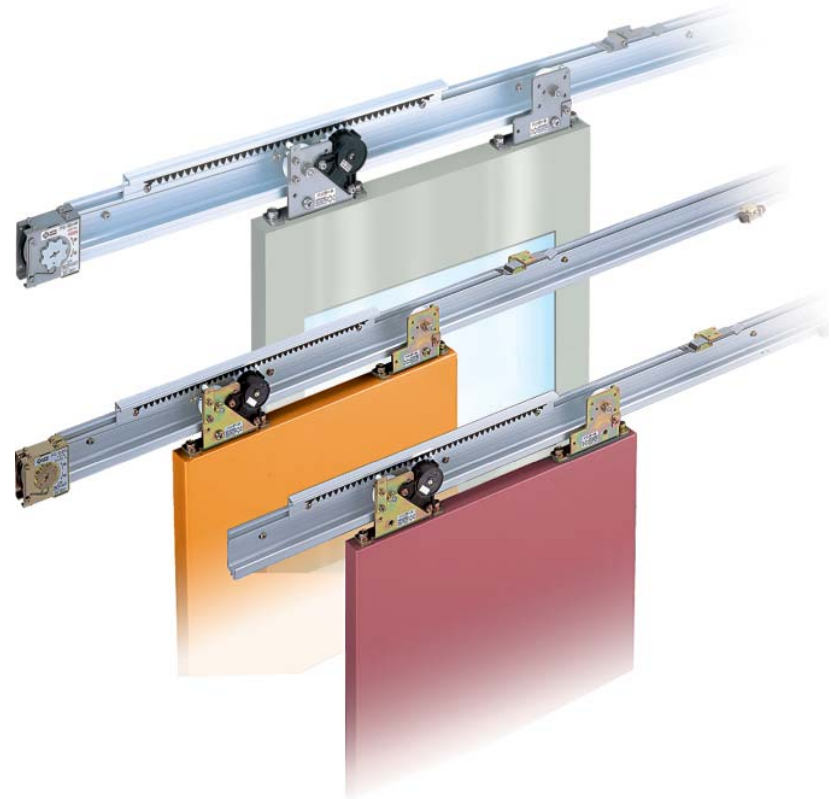

ХАРАКТЕРИСТИКИ	NSC-CW36	NSC-CW48	NSC-C60W
Ширина полотна двери, мм		700–1600	
Вес полотна двери, кг	30–60	60–80	60–80
Проем, макс.мм		1500	
Тип приводного механизма		Пружина	
Тип контроллера скорости		Гидравлический	
Время закрытия, с		7–11	
Усилие открытия, N	4,7–6,9	7,0–8,0	4,7–6,9
Ресурс надежности, рабочих циклов		1 млн.	
Тип пружины	PS-03	PS-04	
Длина направляющей балки, мм		2,2–3,1	
Фиксация в открытом положении (Hold Open)		+	
Механизм синхронизации для 2-ств дверей		опция	
Тип дверей		деревянные / металлическисе / из стекла	