УКРАЇНСЬКА ЕЛЕКТРОТЕХНІЧНА КОРПОРАЦІЯ

АСКОУКРЕМ

www.acko.ua

Україна, 03027, Фастівський р-н, Київська обл, с. Новосілки, вул. Озерна, 20-в
Тел.: +38 (044) 500-00-33
info@acko.ua

Українська електротехнічна Корпорація АСКО-УКРЕМ
презентує новинки!

МОДУЛЬНІ ВИМІРЮВАЛЬНІ ПРИСТРОЇ НА DIN-рейку

(044) 500-0033
(044) 501-9710
info@acko.ua
www.acko.ua

ВОЛЬТМЕТРИ ЦИФРОВІ VMD-1,VMD-3

Вольтметри цифрові модульні серії VMD призначені для вимірювання величини напруги в однофазних та трифазних колах змінного струму.

Габаритні розміри

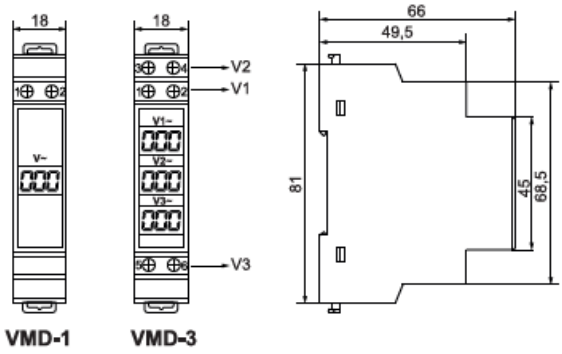

Схема підключення

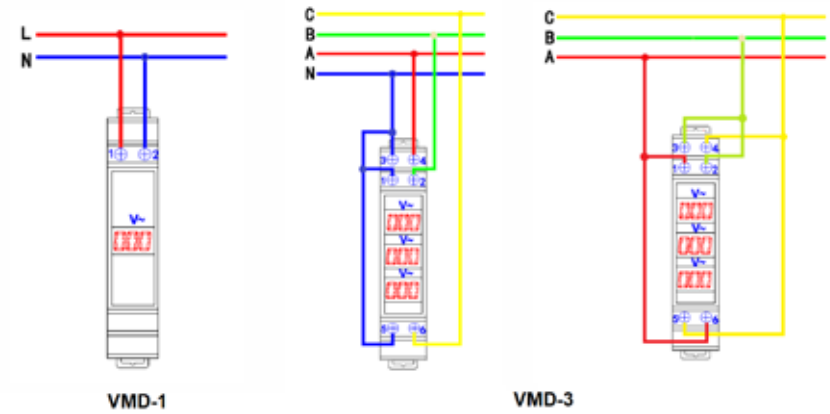

Технічні характеристики

Діапазон вимірювань напруги, В: 1х (АС 80…500) та 3х (АС 80…500)
Номінальна робоча частота, Гц: 50/60
Клас точності: 0,02
Похибка вимірювань: ± 2 %
Частота вимірювань: 1 раз /сек
Номінальна напруга ізоляції, В: 660
Ступінь захисту: IP 20
Діапазон робочих температур: - 5….+ 45 °С

Асортимент

Найменування	Артикул
Вольтметр модульний цифровий однофазний VMD-1 (АС 80-500 V)	A0010250001
Вольтметр модульний цифровий трифазний VMD-3 (АС 80-500 V)	A0010250002

ВОЛЬТМЕТР - АМПЕРМЕТР ЦИФРОВИЙ VAMD-1

Пристрій призначений для вимірювання величини напруги та струму у однофазних колах змінного струму.

Габаритні розміри

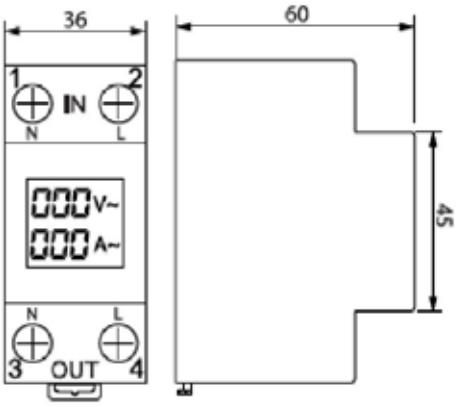

Схема підключення

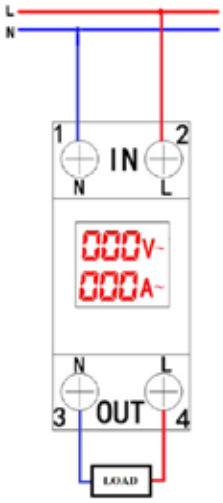

Технічні характеристики

Діапазон вимірювань напруги, В: AC 50…500
Діапазон вимірювань струму, А: 1…63
Номінальна робоча частота, Гц: 50/60
Клас точності: 0,02
Похибка вимірювань: ± 2 %
Частота вимірювань: 1 раз /сек
Номінальна напруга ізоляції, В: 660
Ступінь захисту: IP 20
Діапазон робочих температур: - 5….+ 45 °C

Асортимент

Найменування	Артикул
Вольтметр-амперметр модульний цифровий однофазний VAMD-1 (AC 50 - 500 V; 1-63 A)	A0010250003