Правила зберігання та транспортування:
Пристрій в пакуванні виробника повинен зберігатися в закритих приміщеннях з температурою від -25°С до 20°С та відносній вологості 80% при відсутності в повітрі парів шкідливо діючих на пакування та матеріал пристрою (ГОСТ 15150-69). При транспортуванні пристрою споживач повинен забезпечити захист пристрою від механічних пошкоджень.

Гарантійні зобов`язання:
Підприємство-виробник гарантує відповідність реле вимогам технічних умов та даного паспорта при дотриманні споживачем умов експлуатації, збереження та транспортування, вказаних в паспорті та технічних умовах. Підприємство-виробник бере на себе гарантійні зобов`язання на протязі 18 місяців після дати продажу при умові:
- правильного під`єднання;
- цілісності пломби ВТК виробника:
- цілісності корпусу, відсутності слідів проникнення, тріщин, таке інше.

Монтаж повинен здійснювати фахівець. Виробник не несе відповідальності за шкоду, заподіяну внаслідок непрофесійного монтажу та неправильної експлуатації. Заміну виробу виконує продавець згідно домовленості з виробником. Гарантійні зобов`язання несе виробник.

Пристрій відповідає технічнім вимогам НД, ТРзЕС, ТРБНЕ, ДСТУ 3020-95 та визнаний придатним до експлуатації.

Дата виготовлення _____

Штамп ВТК _____

Дата продажу _____

ПП Електросвіт
79053, м. Львів, вул. Граб'янки, 10
(0-32) 295-26-95, e-mail: es@es.ua

CKF-B

РЕЛЕ ЧЕРГУВАННЯ ТА ПРОПАДАННЯ ФАЗ

ГАРАНТІЯ 24 МІСЯЦІ

5 9 0 8 3 1 2 5 9 6 2 8 8 >

Термін гарантії - 24 місяці від дати продажу.

Призначення:
Реле чергування та пропадання фаз призначене для захисту електричних двигунів, що живляться від трифазної мережі змінного струму, у випадку пропадання напруги хоча б одної чи двох фаз або у випадку асиметрії напруги живлення, або у випадку зміни чергування фаз (до реле), що може бути причиною виходу з ладу двигунів, зміни напрямку їх обертання.

Принцип дії:
Правильна напруга живлення споживача сигналізується світінням зеленого світлодіоду. Пропадання напруги в щонайменше одній, довільній фазі або асиметрія напруг між

Правила зберігання та транспортування:
Пристрій в пакуванні виробника повинен зберігатися в закритих приміщеннях з температурою від -25°С до 20°С та відносній вологості 80% при відсутності в повітрі парів шкідливо діючих на пакування та матеріал пристрою (ГОСТ 15150-69). При транспортуванні пристрою споживач повинен забезпечити захист пристрою від механічних пошкоджень.

Гарантійні зобов`язання:
Підприємство-виробник гарантує відповідність реле вимогам технічних умов та даного паспорта при дотриманні споживачем умов експлуатації, збереження та транспортування, вказаних в паспорті та технічних умовах. Підприємство-виробник бере на себе гарантійні зобов`язання на протязі 24 місяців після дати продажу при умові:
- правильного під`єднання;
- цілісності пломби ВТК виробника:
- цілісності корпусу, відсутності слідів проникнення, тріщин, таке інше.

Монтаж повинен здійснювати фахівець. Виробник не несе відповідальності за шкоду, заподіяну внаслідок непрофесійного монтажу та неправильної експлуатації. Заміну виробу виконує продавець згідно домовленості з виробником. Гарантійні зобов`язання несе виробник.

Пристрій відповідає технічнім вимогам НД, ТРзЕС, ТРБНЕ, ДСТУ 3020-95 та визнаний придатним до експлуатації.

Дата виготовлення _____

Штамп ВТК _____

Дата продажу _____

ПП Електросвіт
79053, м. Львів, вул. Граб'янки, 10
(0-32) 295-26-95, e-mail: es@es.ua

CKF-B

РЕЛЕ ЧЕРГУВАННЯ ТА ПРОПАДАННЯ ФАЗ

ГАРАНТІЯ 24 МІСЯЦІ

5 9 0 8 3 1 2 5 9 6 2 8 8 >

Термін гарантії - 24 місяці від дати продажу.

Призначення:
Реле чергування та пропадання фаз призначене для захисту електричних двигунів, що живляться від трифазної мережі змінного струму, у випадку пропадання напруги хоча б одної чи двох фаз або у випадку асиметрії напруги живлення, або у випадку зміни чергування фаз (до реле), що може бути причиною виходу з ладу двигунів, зміни напрямку їх обертання.

Принцип дії:
Правильна напруга живлення споживача сигналізується світінням зеленого світлодіоду. Пропадання напруги в щонайменше одній, довільній фазі або асиметрія напруг між

Правила зберігання та транспортування:
Пристрій в пакуванні виробника повинен зберігатися в закритих приміщеннях з температурою від -25°С до 20°С та відносній вологості 80% при відсутності в повітрі парів шкідливо діючих на пакування та матеріал пристрою (ГОСТ 15150-69). При транспортуванні пристрою споживач повинен забезпечити захист пристрою від механічних пошкоджень.

Гарантійні зобов`язання:
Підприємство-виробник гарантує відповідність реле вимогам технічних умов та даного паспорта при дотриманні споживачем умов експлуатації, збереження та транспортування, вказаних в паспорті та технічних умовах. Підприємство-виробник бере на себе гарантійні зобов`язання на протязі 24 місяців після дати продажу при умові:
- правильного під`єднання;
- цілісності пломби ВТК виробника:
- цілісності корпусу, відсутності слідів проникнення, тріщин, таке інше.

Монтаж повинен здійснювати фахівець. Виробник не несе відповідальності за шкоду, заподіяну внаслідок непрофесійного монтажу та неправильної експлуатації. Заміну виробу виконує продавець згідно домовленості з виробником. Гарантійні зобов`язання несе виробник.

Пристрій відповідає технічнім вимогам НД, ТРзЕС, ТРБНЕ, ДСТУ 3020-95 та визнаний придатним до експлуатації.

Дата виготовлення _____

Штамп ВТК _____

Дата продажу _____

ПП Електросвіт
79053, м. Львів, вул. Граб'янки, 10
(0-32) 295-26-95, e-mail: es@es.ua

CKF-B

РЕЛЕ ЧЕРГУВАННЯ ТА ПРОПАДАННЯ ФАЗ

ГАРАНТІЯ 24 МІСЯЦІ

5 9 0 8 3 1 2 5 9 6 2 8 8 >

Термін гарантії - 24 місяці від дати продажу.

Призначення:
Реле чергування та пропадання фаз призначене для захисту електричних двигунів, що живляться від трифазної мережі змінного струму, у випадку пропадання напруги хоча б одної чи двох фаз або у випадку асиметрії напруги живлення, або у випадку зміни чергування фаз (до реле), що може бути причиною виходу з ладу двигунів, зміни напрямку їх обертання.

Принцип дії:
Правильна напруга живлення споживача сигналізується світінням зеленого світлодіоду. Пропадання напруги в щонайменше одній, довільній фазі або асиметрія напруг між

Правила зберігання та транспортування:
Пристрій в пакуванні виробника повинен зберігатися в закритих приміщеннях з температурою від -25°С до 20°С та відносній вологості 80% при відсутності в повітрі парів шкідливо діючих на пакування та матеріал пристрою (ГОСТ 15150-69). При транспортуванні пристрою споживач повинен забезпечити захист пристрою від механічних пошкоджень.

Гарантійні зобов`язання:
Підприємство-виробник гарантує відповідність реле вимогам технічних умов та даного паспорта при дотриманні споживачем умов експлуатації, збереження та транспортування, вказаних в паспорті та технічних умовах. Підприємство-виробник бере на себе гарантійні зобов`язання на протязі 24 місяців після дати продажу при умові:
- правильного під`єднання;
- цілісності пломби ВТК виробника:
- цілісності корпусу, відсутності слідів проникнення, тріщин, таке інше.

Монтаж повинен здійснювати фахівець. Виробник не несе відповідальності за шкоду, заподіяну внаслідок непрофесійного монтажу та неправильної експлуатації. Заміну виробу виконує продавець згідно домовленості з виробником. Гарантійні зобов`язання несе виробник.

Пристрій відповідає технічнім вимогам НД, ТРзЕС, ТРБНЕ, ДСТУ 3020-95 та визнаний придатним до експлуатації.

Дата виготовлення _____

Штамп ВТК _____

Дата продажу _____

ПП Електросвіт
79053, м. Львів, вул. Граб'янки, 10
(0-32) 295-26-95, e-mail: es@es.ua

CKF-B

РЕЛЕ ЧЕРГУВАННЯ ТА ПРОПАДАННЯ ФАЗ

ГАРАНТІЯ 24 МІСЯЦІ

5 9 0 8 3 1 2 5 9 6 2 8 8 >

Термін гарантії - 24 місяці від дати продажу.

Призначення:
Реле чергування та пропадання фаз призначене для захисту електричних двигунів, що живляться від трифазної мережі змінного струму, у випадку пропадання напруги хоча б одної чи двох фаз або у випадку асиметрії напруги живлення, або у випадку зміни чергування фаз (до реле), що може бути причиною виходу з ладу двигунів, зміни напрямку їх обертання.

Принцип дії:
Правильна напруга живлення споживача сигналізується світінням зеленого світлодіоду. Пропадання напруги в щонайменше одній, довільній фазі або асиметрія напруг між

фазами більше 35 В~ (тобто падіння напруги нижче 185 В~), що сигналізується згасанням світлодіоду, спричинить вимкнення двигуна. Вимкнення відбудеться з затримкою 3-5 с, що запобігає випадковому вимкненню двигуна під час короткочасного зникнення напруги живлення однієї чи двох фаз. Повторне ввімкнення відбудеться автоматично при зменшенні несиметрії напруг до рівня на ~5 В нижче встановленого порогу (тобто на величину гістерезису напруги), інакше запуск двигуна є неможливим. У випадку зміни черговості фаз перед реле, що призведе до небажаної зміни напрямку обертів двигуна, реле не дасть можливості запустити двигун. Запуск двигуна буде можливий при відновленні правильної черговості фаз.

Монтаж:

1. Перевірити справність двигуна (напрямок обертів).
2. Вимкнути живлення.
3. Встановити реле на рейці в розподільчому щиті.
4. До затискачів 1, 2, 3 під'єднати фази L1, L2, L3 згідно з позначеннями. До затискача 4 під'єднати N.
5. Контакти реле (затискачі 7-8) послідовно під'єднати в коло живлення обмотки контактора, що вмикає двигун.

Запуск двигуна:

1. Ввімкнути живлення.
2. Якщо горить зелений світлодіод - порядок під'єднання фазових затискачів реле правильний - можна вмикати двигун.
3. Світиться червоний світлодіод - неправильний порядок під'єднання фазових затискачів реле.
   а. вимкнути живлення.
   б. змінити порядок під'єднання фазових затискачів реле, напр. L1 і L2.
   в. виконати дії п.1 і п.2.
4. Не світиться жоден світлодіод:
   - немає фази

Технічні характеристики:

напруга живлення	3x400/230 В + N
контакт	1 на замикання
струм навантаження	<10 А
контроль живлення	2 світлодіоди
асиметрія напруг спрацювання	45 В~
напруга спрацювання	185 В~
гістерезис	5 В~
затримка вимкнення	4 с
споживана потужність	1,6 Вт
приєднання проводів	затискачі гвинтові 2,5 мм²
робоча температура	від -25°С до 50°С
габаритні розміри	2 модулі типу S (35 мм)
монтаж	на DIN-рейці 35 мм

Схема підключення:

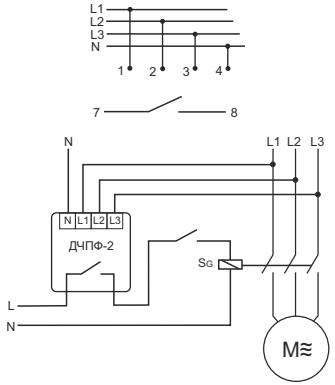

фазами більше 35 В~ (тобто падіння напруги нижче 185 В~), що сигналізується згасанням світлодіоду, спричинить вимкнення двигуна. Вимкнення відбудеться з затримкою 3-5 с, що запобігає випадковому вимкненню двигуна під час короткочасного зникнення напруги живлення однієї чи двох фаз. Повторне ввімкнення відбудеться автоматично при зменшенні несиметрії напруг до рівня на ~5 В нижче встановленого порогу (тобто на величину гістерезису напруги), інакше запуск двигуна є неможливим. У випадку зміни черговості фаз перед реле, що призведе до небажаної зміни напрямку обертів двигуна, реле не дасть можливості запустити двигун. Запуск двигуна буде можливий при відновленні правильної черговості фаз.

Монтаж:

1. Перевірити справність двигуна (напрямок обертів).
2. Вимкнути живлення.
3. Встановити реле на рейці в розподільчому щиті.
4. До затискачів 1, 2, 3 під'єднати фази L1, L2, L3 згідно з позначеннями. До затискача 4 під'єднати N.
5. Контакти реле (затискачі 7-8) послідовно під'єднати в коло живлення обмотки контактора, що вмикає двигун.

Запуск двигуна:

1. Ввімкнути живлення.
2. Якщо горить зелений світлодіод - порядок під'єднання фазових затискачів реле правильний - можна вмикати двигун.
3. Світиться червоний світлодіод - неправильний порядок під'єднання фазових затискачів реле.
   а. вимкнути живлення.
   б. змінити порядок під'єднання фазових затискачів реле, напр. L1 і L2.
   в. виконати дії п.1 і п.2.
4. Не світиться жоден світлодіод:
   - немає фази

Технічні характеристики:

напруга живлення	3x400/230 В + N
контакт	1 на замикання
струм навантаження	<10 А
контроль живлення	2 світлодіоди
асиметрія напруг спрацювання	45 В~
напруга спрацювання	185 В~
гістерезис	5 В~
затримка вимкнення	4 с
споживана потужність	1,6 Вт
приєднання проводів	затискачі гвинтові 2,5 мм²
робоча температура	від -25°С до 50°С
габаритні розміри	2 модулі типу S (35 мм)
монтаж	на DIN-рейці 35 мм

Схема підключення:

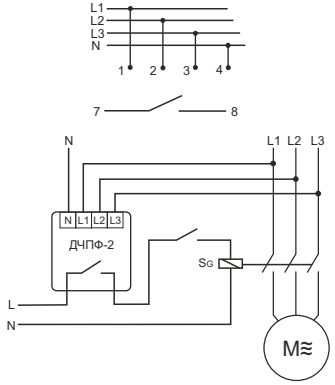

фазами більше 35 В~ (тобто падіння напруги нижче 185 В~), що сигналізується згасанням світлодіоду, спричинить вимкнення двигуна. Вимкнення відбудеться з затримкою 3-5 с, що запобігає випадковому вимкненню двигуна під час короткочасного зникнення напруги живлення однієї чи двох фаз. Повторне ввімкнення відбудеться автоматично при зменшенні несиметрії напруг до рівня на ~5 В нижче встановленого порогу (тобто на величину гістерезису напруги), інакше запуск двигуна є неможливим. У випадку зміни черговості фаз перед реле, що призведе до небажаної зміни напрямку обертів двигуна, реле не дасть можливості запустити двигун. Запуск двигуна буде можливий при відновленні правильної черговості фаз.

Монтаж:

1. Перевірити справність двигуна (напрямок обертів).
2. Вимкнути живлення.
3. Встановити реле на рейці в розподільчому щиті.
4. До затискачів 1, 2, 3 під'єднати фази L1, L2, L3 згідно з позначеннями. До затискача 4 під'єднати N.
5. Контакти реле (затискачі 7-8) послідовно під'єднати в коло живлення обмотки контактора, що вмикає двигун.

Запуск двигуна:

1. Ввімкнути живлення.
2. Якщо горить зелений світлодіод - порядок під'єднання фазових затискачів реле правильний - можна вмикати двигун.
3. Світиться червоний світлодіод - неправильний порядок під'єднання фазових затискачів реле.
   а. вимкнути живлення.
   б. змінити порядок під'єднання фазових затискачів реле, напр. L1 і L2.
   в. виконати дії п.1 і п.2.
4. Не світиться жоден світлодіод:
   - немає фази

Технічні характеристики:

напруга живлення	3x400/230 В + N
контакт	1 на замикання
струм навантаження	<10 А
контроль живлення	2 світлодіоди
асиметрія напруг спрацювання	45 В~
напруга спрацювання	185 В~
гістерезис	5 В~
затримка вимкнення	4 с
споживана потужність	1,6 Вт
приєднання проводів	затискачі гвинтові 2,5 мм²
робоча температура	від -25°С до 50°С
габаритні розміри	2 модулі типу S (35 мм)
монтаж	на DIN-рейці 35 мм

Схема підключення:

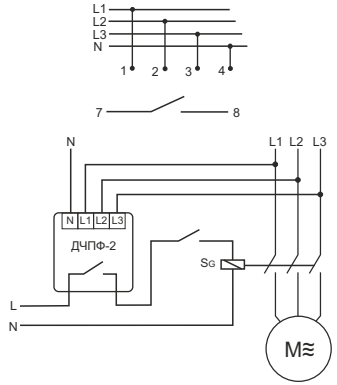

фазами більше 35 В~ (тобто падіння напруги нижче 185 В~), що сигналізується згасанням світлодіоду, спричинить вимкнення двигуна. Вимкнення відбудеться з затримкою 3-5 с, що запобігає випадковому вимкненню двигуна під час короткочасного зникнення напруги живлення однієї чи двох фаз. Повторне ввімкнення відбудеться автоматично при зменшенні несиметрії напруг до рівня на ~5 В нижче встановленого порогу (тобто на величину гістерезису напруги), інакше запуск двигуна є неможливим. У випадку зміни черговості фаз перед реле, що призведе до небажаної зміни напрямку обертів двигуна, реле не дасть можливості запустити двигун. Запуск двигуна буде можливий при відновленні правильної черговості фаз.

Монтаж:

1. Перевірити справність двигуна (напрямок обертів).
2. Вимкнути живлення.
3. Встановити реле на рейці в розподільчому щиті.
4. До затискачів 1, 2, 3 під'єднати фази L1, L2, L3 згідно з позначеннями. До затискача 4 під'єднати N.
5. Контакти реле (затискачі 7-8) послідовно під'єднати в коло живлення обмотки контактора, що вмикає двигун.

Запуск двигуна:

1. Ввімкнути живлення.
2. Якщо горить зелений світлодіод - порядок під'єднання фазових затискачів реле правильний - можна вмикати двигун.
3. Світиться червоний світлодіод - неправильний порядок під'єднання фазових затискачів реле.
   а. вимкнути живлення.
   б. змінити порядок під'єднання фазових затискачів реле, напр. L1 і L2.
   в. виконати дії п.1 і п.2.
4. Не світиться жоден світлодіод:
   - немає фази

Технічні характеристики:

напруга живлення	3x400/230 В + N
контакт	1 на замикання
струм навантаження	<10 А
контроль живлення	2 світлодіоди
асиметрія напруг спрацювання	45 В~
напруга спрацювання	185 В~
гістерезис	5 В~
затримка вимкнення	4 с
споживана потужність	1,6 Вт
приєднання проводів	затискачі гвинтові 2,5 мм²
робоча температура	від -25°С до 50°С
габаритні розміри	2 модулі типу S (35 мм)
монтаж	на DIN-рейці 35 мм
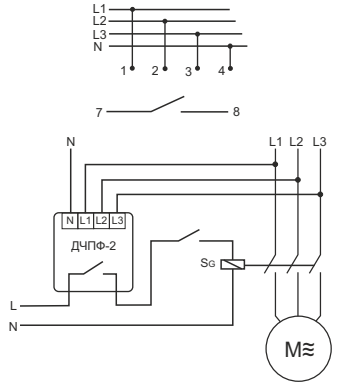
Схема підключення: