meibes
Schnellmontagetechnik

Общий обзор оборудования Simplex и Rossweiner

an
Aalberts Industries
company

Арматура для радиаторного отопления

	Термостатические головки		**Декоративные «Краны Маевского»**
	Термостатические клапаны		**Компрессионные концевые фитинги**
	Краны для подключения радиаторов		**Коллекторы для «лучевой» разводки**
	Краны для исправления монтажных ошибок		**Шафы для коллекторов**
	Плинтусная разводка		

Арматура для системы отопления «Тёплый пол»

	Коллекторы для «теплого пола» (встроенные клапаны и расходомеры)		**Регулировочный короб для ТП до 12 м².**
	Шкафы для коллекторов		**RTL - вентили.**
	Обвязка коллекторов		**Термостатголовки для RTL вентилей.**

Прочая арматура

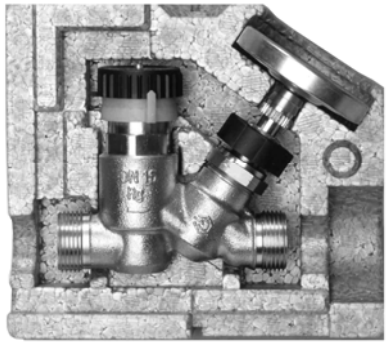	**Циркуляционный вентиль для автоматической «дезинфекции» трубопроводов**
	Поквартирные счетчики горячей и холодной воды

Термостатический вентиль в сборе

- Пластиковая головка
- Жидкостный датчик
- Варианты подключения
  - M33 x 2,0
  - Клеммное
  - M30 x 1,5
- Вентиль с предварительной настройкой
- Резьбовое соединение

Термостатическая головка “StarTec II”

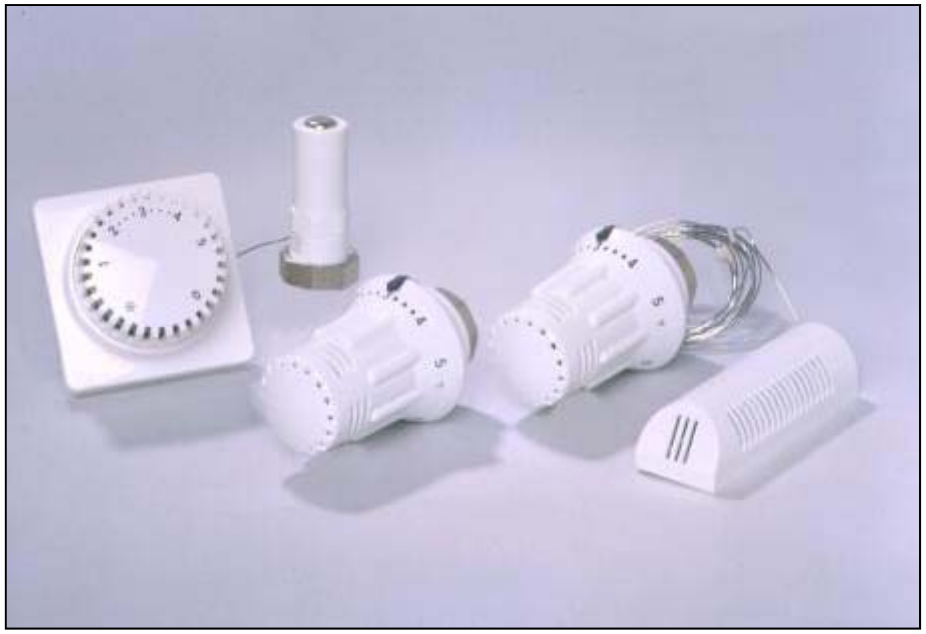

- Жидкостный датчик
- 3 варианта подключения
- Возможность фиксирования выбранного значения
- Одобрено CEN (EN 215)

Термостатическая головка “StarTec II”

Нанесение индивидуальных логотипов

- Стандартный «серый металлик» - от 300 шт. бесплатно
- Двухцветная печать
- Многоцветная печать

Термостатическая головка “StarTec II”

Цветовые варианты

- Стандартные цвета
  - Стандартный белый
  - Стандартный цветной (хром, латунь, хаки)
- Специальные цвета
  - «Санитарное» исполн.
- Дизайнерское исполнен.
  - Limited edition (до 2002)
  - Ручное исполнение

Термостатическая головка “RoTherm II”

- Жидкостный датчик
- 2 варианта подключения
- Компактное исполнение
- Блокировка и ограничение диапазона регулировки
- Одобрено CEN

Термостатические вентили для 2-х трубных систем

Термостатические вентили

С предварительной настройкой

- **Проходные DN10, DN15, DN20**
- **Угловые DN10, DN15, DN20**
- **Осевые DN15**

Без предварительной настройки

- **Проходные DN10, DN15**
- **Угловые DN10, DN15**
- **Осевые DN15**

Без/с предварительной настройкой, с увеличенным Kv-коэффициентом

- **Проходные DN10, DN15**
- **Проходные DN15, DN20**
- **Угловые DN10, DN15**
- **Угловые DN15, DN20**

Трехсторонний термостатический вентиль

- Для реконструкции вертикальных однотрубных систем
- Присоединительный комплект с функцией слива, запирания и регулировки
- Присоединительная резьба к головке термостата М 33 х 2
- Возможно использование трехстороннего вентиля без комплекта подключения

Термостатические узлы нижнего подключения радиаторов VarioCon

- Арматура для дизайн радиаторов
- Комбинация термостатического вентиля и узла подключения
- С функцией преднастройки и запирания
- Подвижные подключения к трубам обеспечивают универсальное применение
- Термостатическую головку можно подобрать по цвету, приближенному к цвету радиатора

Регулировочные коробки

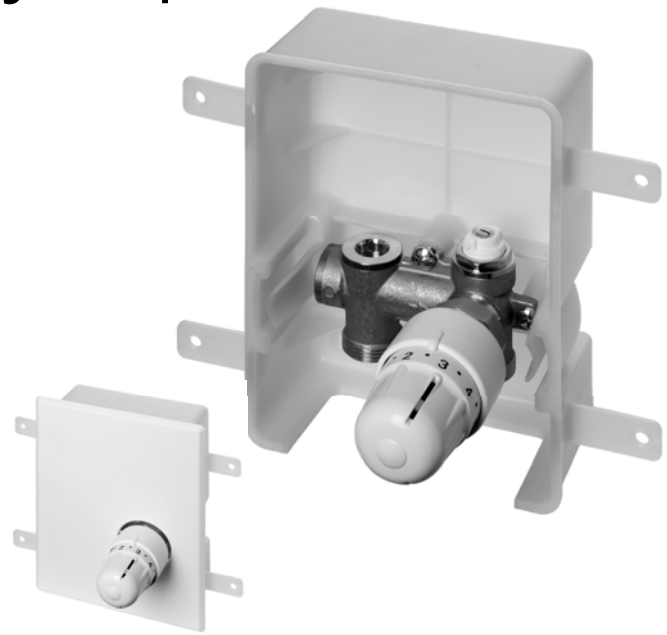

ER-TH регулировка в зависимости от **комнатной** температуры

ER-RTL регулировка в зависимости от температуры **обратной** линии

Комбинированная регулировочная коробка **Combibox-RTL**

Комбинированная регулировочная коробка **RTL-Box SI**

Защитное устройство от перегрева, запирает вентиль при температуре выше 60°

Вентили на обратную подводку

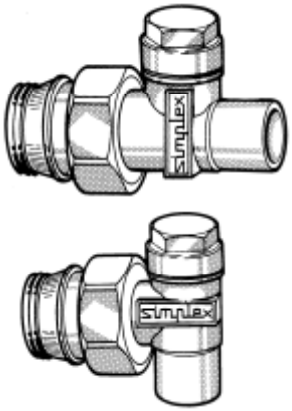

Тип L под пайку

- Функции отсечки и регулировки

Тип N

Функции отсечки и регулировки

- **IG/N** с внутренней присоединительной резьбой
- **AG/N** с наружной присоединительной резьбой ¾”

Тип M

Функции отсечки, регулировки, слива и наполнения

- **IG/M** с внутренней присоединительной резьбой **AG/M** с наружной присоединительной резьбой ¾”

Для двухтрубных систем

- Удлиненная резьбовая гайка для упрощения монтажа
- Подвижные гайки позволяют снять возможные напряжения при соединении
- Ниппель с самоуплотняющейся прокладкой
- Встроенные шаровые краны

Для однотрубных систем

- Удлиненная резьбовая гайка
- В полностью закрытом состоянии байпас полностью не перекрывается
- Обратный клапан, препятствующий теплообмену при закрытом термостатическом вентиле
- Минимальная потеря давления

Узлы подключения VarioCon

- Концепция узлов подключения для компактных радиаторов нового поколения
- Универсальное применение для левого и правого подключений
- Возможность использования для одно- и двухтрубных систем
- Привлекательный дизайн

Узлы подключения VarioCon

Серия N1/N2

- Двухтрубное подключение
- Возможность запирания
- N1 для внутренней резьбы ½”
- N2 для внешней резьбы ¾”

Серия FE1/FE2

- Для двухтрубных систем
- Возможность запирания и слива
- FE1 для внутренней резьбы ½”
- FE2 для внешней резьбы ¾”

Серия U1/U2

- Для одно- и двухтрубных систем
- Возможность запирания и слива
- U1 для внутренней резьбы ½”
- U2 для внешней резьбы ¾”

Телескопические узлы подключения

- Для выравнивания разницы по высоте между трубами подключения и радиатором
- Телескопическая регулировка с возможностью отсечки
- Выравнивание перепадов до 30 мм
- Независимая регулировка для прямой и обратной линии
- Самоуплотняющийся ниппель подключения
- Встроенные шаровые запорные краны

Перекрестные узлы подключения

- Корректируют неправильное подключение прямого и обратного трубопровода
- С возможностью запирания
- Для прямого и углового подключений

Компрессионные адаптеры Simplex

- Компрессионные соединения для любых видов труб различных размеров

Компрессионные адаптеры Simplex

Тип A1

- Для медных и стальных труб без покрытия

Тип A11

- Для медных труб (без покрытия, никелированных, хромированных).
- Для стальных труб и труб из нержавеющей стали.

Тип A3

- Для полимерных и многослойных труб

Компрессионные адаптеры тип A1

Для медных и стальных труб без покрытия

- Эластичное уплотнение
- Щадящее соединение без деформации подключаемой трубы
- Сохраняет полную герметичность даже после многократного демонтажа
- Не требует опорных втулок
- Не требуется специальный инструмент для монтажа

Компрессионные адаптеры тип A1

Указания по монтажу:

- Трубу необходимо вставить до конца в цанговое соединение
- Специальный инструмент не требуется, гайки затягиваются обычным ключом SW30
- Подходит для соединения ¾” евроконус

Компрессионные адаптеры тип А1

Для труб размером:

- 10 мм
- 12 мм
- 14 мм
- 16 мм
- 18 мм

Компрессионные адаптеры тип A11

Надежная двухступенчатая технология

- Для медных труб (без покрытия, никелированных, хромированных), стальных труб и труб из нержавеющей стали

Компрессионный адаптер A11

1 ступень: Уплотнение

- Эластичный уплотнитель точно впрессовывается по месту. Уже на этом этапе соединение 100% водонепрони-цаемо.

2 ступень: Зажим

- На этом этапе осуществляется преодоление несильного сопротивления. При этом соединение затягивается до жесткого упора и зажимное кольцо садится точно по размеру в специальный паз. Соединение водонепроница-емо на 100%.

Компрессионный адаптер A11

Указания по монтажу:

- Трубу необходимо вставить до конца в цанговое соединение. Гайку затянуть до упора.
- Специальный инструмент не требуется, гайки затягиваются обычным ключом SW30
- Подходит для соединения ¾” евроконус

Компрессионные адаптеры A11

Для труб размером:

12x1 мм

14x1 мм

15x1 мм

16x1 мм

Компрессионные адаптеры А3

Для полимерных и многослойных труб

- Заранее расчитанная степень затягивания гайки с упором для предотвращения «перетягивания»
- Затянутая до упора гайка обеспечивает прочное и герметичное соединение. Не требуется специальный инструмент
- Прочно встроенная невыпадающая шайба в пластиковом прижимном кольце

Компрессионные адаптеры А3

- Применимы для металлопластиковых труб
- Новая версия прижимного кольца из высокопрочного полиамида, усиленного стекловолокном
- Равномерный захват трубы по всему внешнему диаметру
- Уплотнение в виде кольца на наконечнике для выравнивания неровностей трубы
- Предварительная сборка арматурных узлов предотвращает возможную путаницу

Компрессионные адаптеры А3

Лабораторные тесты на прочность показали, что компрессионный адаптер А3 выдерживает силу растяжения 250 кг.

При таких нагрузках, пластиковые трубы и трубы из сплавов уже испытывают холодную деформацию.

Компрессионные адаптеры А3

Инструкция по монтажу:

- Трубу для подключения отрезать ровно и без заусенцев
- Откалибровать трубу и до ограничения насадить на наконечник
- Специальный инструмент не требуется
- Внимание! Соединение затягивается только при охлажденной отопительной системе.

Компрессионные адаптеры А3

Стандартные размеры:

12 x 2,0 мм
14 x 2,0 мм
16 x 2,0 мм
16 x 2,2 мм
17 x 2,0 мм
17 x 2,5 мм
18 x 2,0 мм
20 x 2,0 мм
20 x 2,25 мм
20 x 2,5 мм
20 x 2,8 мм
21 x 2,5 мм

Радиаторные заглушки

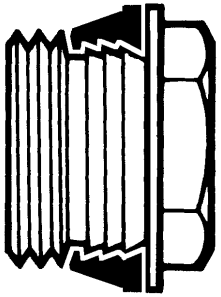

- С самоуплотняющимся седлом Simplex

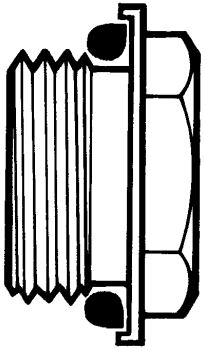

- С О-образным уплотнением

Радиаторные заглушки

Самоуплотняющееся седло Simplex

- Для изготовления используется специально разработанный материал
- Высокая термоустойчивость
- Прочность уплотнения превышает все известные уплотнения из эластичных материалов
- Тефлоновое покрытие придает уплотнению большую механическую устойчивость и облегчает скольжение при завинчивании резьбового соединения

Радиаторные заглушки

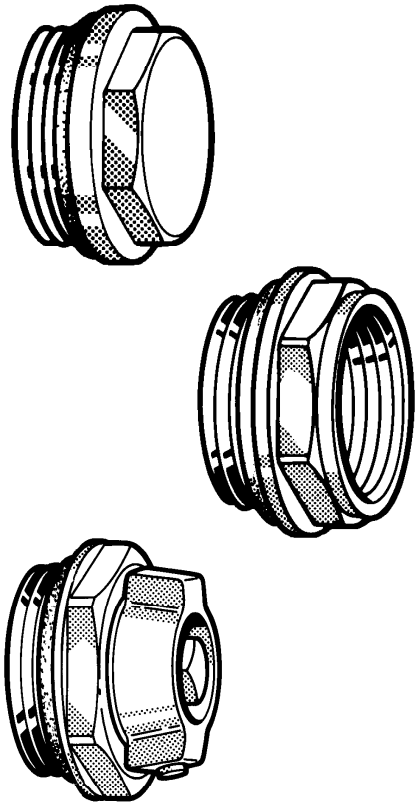

- Глухая заглушка
- Переходник
- Кран Маевского

Радиаторные заглушки

Сливная заглушка серии S
Сливная заглушка с металлическим отводом для полимерной трубы

Сливная заглушка серии I
С функцией слива и заполнения
Акриловая поворотная головка с отводом для полимерной трубы

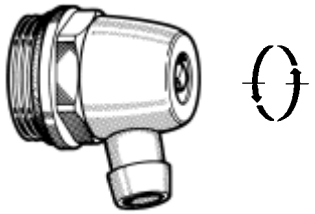

Сливная заглушка серии N
С металлическим отводом для полимерной трубы

Радиаторные заглушки

Для шланга ½”

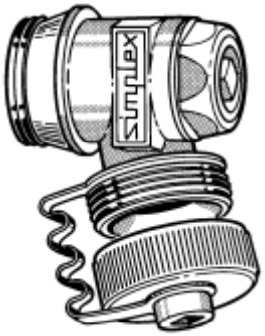

Сливная заглушка серии R
С функциями слива и заполнения, металлический колпачок на отвод под переходник для шланга

Сливная заглушка серии M
С функциями слива и заполнения, металлический колпачок на отвод под переходник для шланга

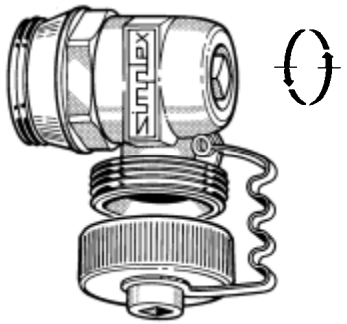

Радиаторные заглушки

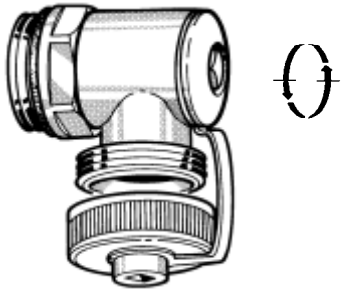

Заглушка серии FE тип V
С функциями слива и заполнения. Металлическая крышка на отвод под переходник для шланга.

Заглушка серии FE
С функциями слива и заполнения. Металлическая крышка на отвод под переходник для шланга. Возможна угловая форма.

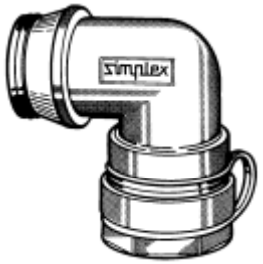

Радиаторные заглушки

Для чугунных радиаторов

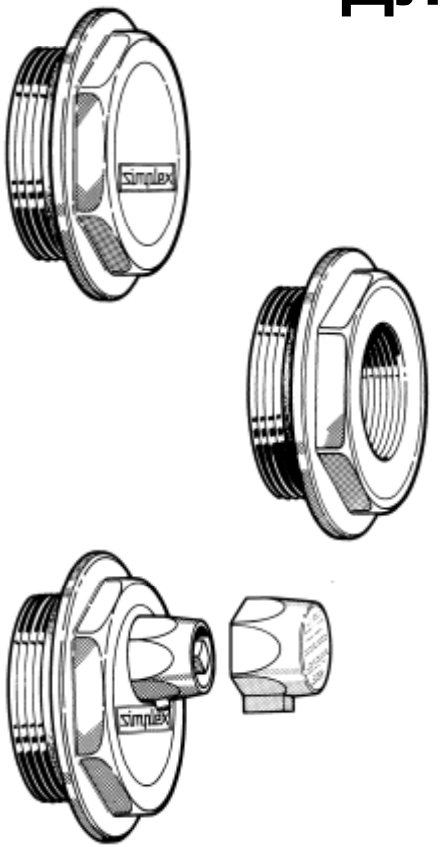

- Глухая заглушка
- Переходник
- Кран Маевского

Комплект подключения SL/VK

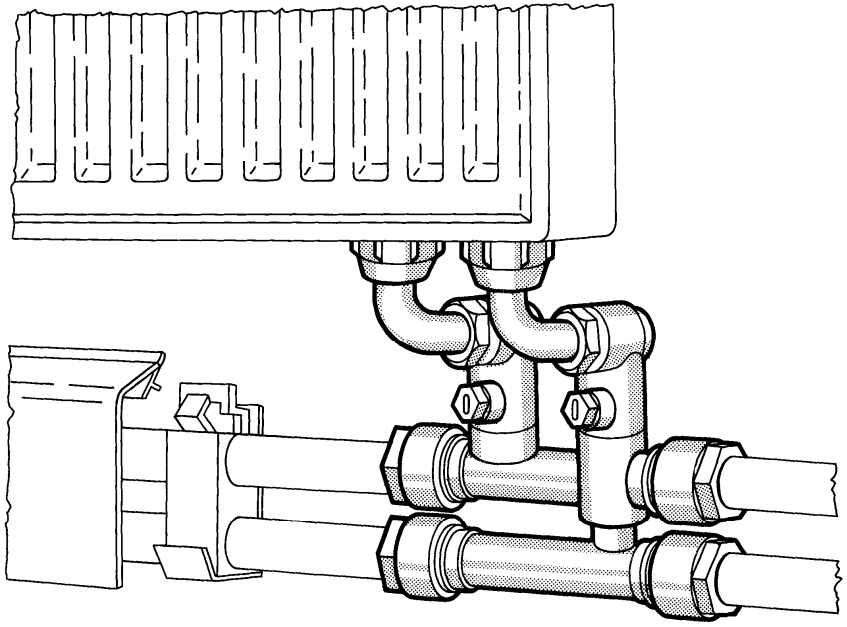

SL/VK

Комплект для плинтусного подключения компактных радиаторов

Комплект подключения SL/K

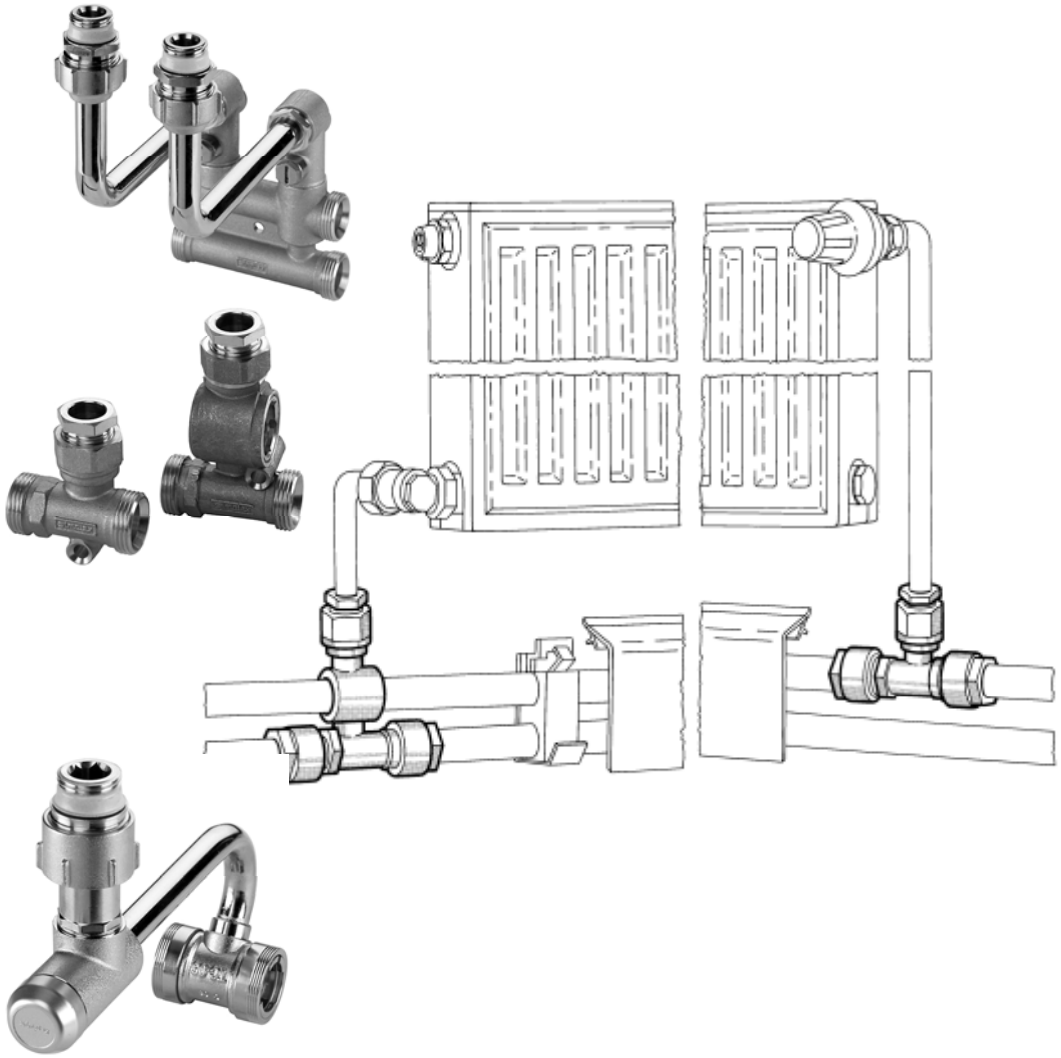

SL/K

Комплект для бокового подключения радиатора с подключениями прямой и обратной линий

Распределители отопительной системы

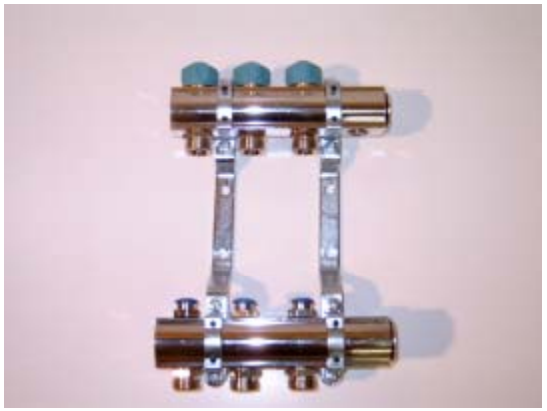

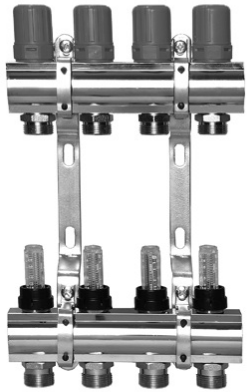

- Универсальные распределители (коллекторы без вставок)
- Распределители для систем напольного отопления с термостатическими вентильными вставками на подающем коллекторе и специальные вставки с функцией запирания и регулировки на обратном коллекторе
- Встроенные расходомеры

Циркуляционный вентиль из красной латуни

- Для циркуляционных трубопроводов
- Автоматическая термодезинфекция с температурным режимом > 65°C
- Регулируется поток горячей воды в режиме «включить-выключить»
- В комплект поставки входит термометр с термоизоляцией

meibes

Schnellmontagetechnik

an
Aalberts Industries
company