Инструкция
по монтажу сайдинга

FineBer

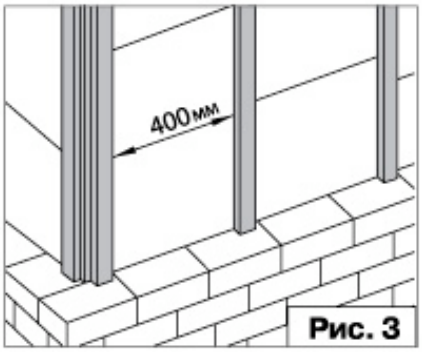

Рис. 3

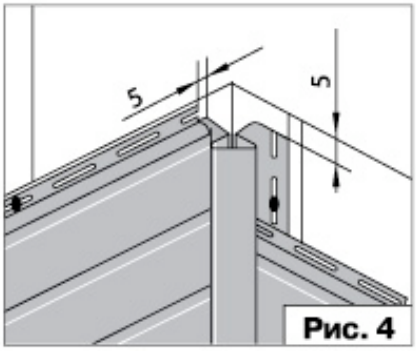

Рис. 4

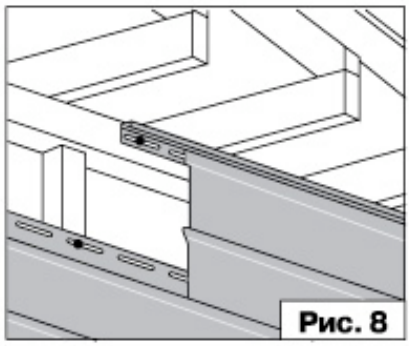
Рис. 8

fineber.com.ua

Монтаж сайдинга

Применение различных элементов сайдинговой системы

Сайдинговые панели FineBer используются при прямолинейной горизонтальной установке на стены домов.

При необходимости закончить монтаж сайдинга и дополнительных аксессуаров применяется **финишная планка**. Ее можно установить под карнизом, с ветровой доской и околооконной планкой.

Чтобы соединить сайдинговые панели, используется **Н-профиль или соединительная планка**.

Наружные и внутренние углы оказываются полезны при стыковке панелей сайдинга на углах. Внутренний угол можно использовать не только стандартным способом, но и при соединении подшивки вертикальной стены фронтона и нижней части выступа крыши. Наружный угол можно использовать на торцах крыш.

Начальный профиль и стартовая планка являются взаимозаменяемыми элементами. Стартовую планку используют, чтобы закрепить первую панель сайдинга. При этом можно брать планки любого цвета, ведь их полностью закроют сайдинговые панели, когда установка сайдинга будет завершена.

Если необходимо подшить карниз, используется **софит**. Для этой же цели можно брать и обычные панели сайдинга.

Околооконная планка используется при закрытии откосов углубленных дверей и окон. При этом она выполняет сразу две функции: заменяет широкий наличник (J-профиль) и закрывает дверные и оконные откосы.

J-профиль используется при необходимости создать оконную или дверную накладку (окантовку оконных и дверных проемов) либо для декоративной отделки проемов. Помимо этого, J-профиль применяется в тех случаях, когда обшивка дома сайдингом должна быть завершена.

Расчет потребности элементов сайдинга и крепежного материала

Как рассчитать количество панелей сайдинга FineBer

Для начала вычислите общую площадь, на которой будет производиться установка сайдинга. Затем из суммы площадей стен дома нужно вычесть сумму площадей окон и дверей. К полученной сумме специалисты советуют приплюсовать 10% на отрезы и нахлесты. Если у здания сложная архитектурная конфигурация, к полученной цифре лучше добавить еще 15%. Итоговый результат надо разделить на 12 (площадь сайдинга в одной упаковке) или 8,5 (площадь сайдинга под «бревно» в одной упаковке). Полученный результат обязательно округляется в сторону увеличения.

Как рассчитать количество финишной планки

Вычислите периметр строения, на котором планируется отделка сайдингом, затем к полученной сумме прибавьте длину финишных планок на карнизе, дверных и оконных проемах. Далее необходимо полученный результат разделить на длину финишной планки.

Как рассчитать количество Н-профиля

Подсчитайте сумму высот в тех местах, где стыкуются панели сайдинга. Полученную цифру разделите на длину Н-профиля.

Как рассчитать количество внутреннего угла

Сложить длину фронтонов и внутренних углов и разделить ее на длину внутреннего угла. Затем вычислить сумму длин наружных углов и разделить ее на длину наружного угла.

Как рассчитать количество начального профиля или стартовой планки

Посчитайте периметр здания, на котором планируется обшивка сайдингом, и отнимите от полученной цифры сумму ширин дверей, затем разделите на длину стартовой планки или начального профиля.

Как рассчитать количество софита

Вычислите площадь пространства между краем кровли и стеной дома, добавив к полученной цифре 5%.

Как рассчитать количество J-профиля и околооконной планки

Посчитайте периметр дверей и окон. Если используется софит, то к полученному значению необходимо прибавить сумму боковых длин окончаний софита. Затем разделите полученное значение на длину J-профиля или околооконной планки.

Как рассчитать количество крепежных элементов

Для монтажа 100 $м^2$ сайдинга вам понадобится как минимум 1600 штук гвоздей или саморезов.

Отделка дома сайдингом обязательно потребует использования следующих предметов:

- Инструменты – молоток, уровень, рулетка, ножовка с мелким зубом, ножницы по металлу, угольник, перфоратор для пробивания отверстий для креплений, циркулярная пила, пуансон или шило;
- Крепежные элементы – гвозди оцинкованные (длина не менее 40 мм, диаметр шляпки 8 мм, диаметр ножки 3 мм), саморезы оцинкованные (длина не менее 25 мм, диаметр шляпки 8 мм, диаметр ножки 3 мм).

Подготовка стен и установка обрешетки

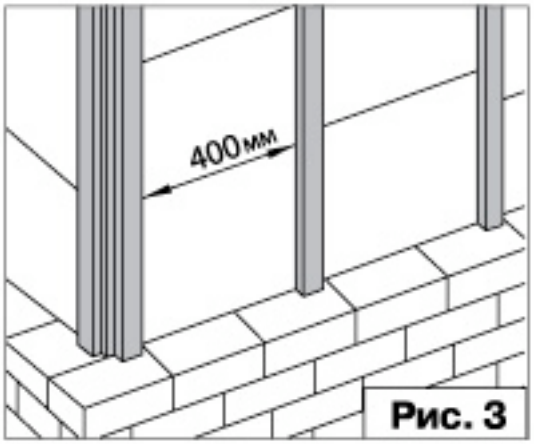

Рис. 3

Перед тем, как приступить к установке обрешетки, необходимо герметизировать отверстия в фасаде, а также щели в окнах, дверях, входах и выходах инженерных коммуникаций.

Монтировать сайдинговую систему необходимо на обрешетку, сделанную из оцинкованного профиля или хвойной древесины влажностью не более 15-20%. Лучше, если сечение брусков обрешетки из дерева будет примерно 40х50 мм. Перед установкой бруски необходимо обработать антисептической жидкостью.

Если планируется отделка дома сайдингом горизонтального типа, необходимо рейки обрешетки установить вертикально на расстоянии 300-400 мм друг от друга по всей поверхности здания, а также вокруг дверей, окон, по низу и верху зоны установки и на всех углах.

Места, где будут установлены наружные и внутренние углы, нужно закрыть водонепроницаемым материалом, на расстоянии не меньше 250 мм с каждой стороны. Чтобы утеплить здание, пространство между брусками обрешетки можно заполнить теплоизоляционным негорючим материалом. Утеплитель при этом надо защитить специальной гидроизоляционной пленкой. Помните, что утеплитель должен уступать по толщине брускам, чтобы получился вентилируемый зазор.

Монтаж сайдинговой системы и вспомогательных планок

Общие положения

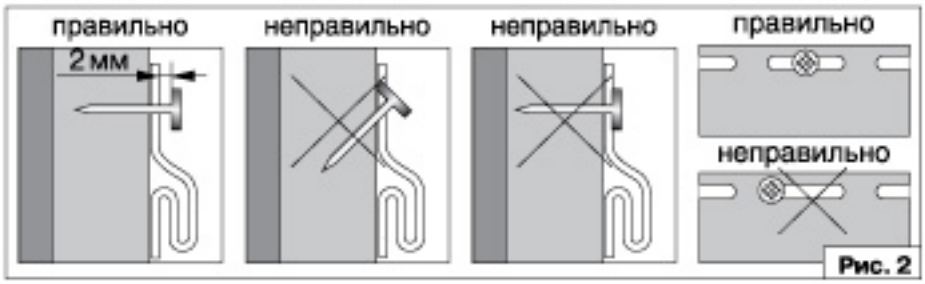

Каждый элемент сайдинговой системы всегда меняет свои линейные размеры при изменении температуры. При длине изделия в 3660 мм диапазон его сжатия и расширения может достичь отметки в 9,5 мм. Именно поэтому обшивка сайдингом должна осуществляться так, чтобы обеспечить свободное движение панелей в случае изменения температуры.

Если отделка сайдингом осуществляется в теплое время года, между торцами и планками оставляют зазор не меньше 5-6 мм. В холодный сезон эта величина должна быть увеличена до 9-10 мм. Помните, что монтировать сайдинг при температуре ниже -5 °С нельзя.

В зимнее время вследствие резки на панелях могут образовываться трещины. Чтобы избежать этого, нужно выдержать материал в течение 10 часов при температуре +15 °С. Резать элементы необходимо ножовкой с мелкими зубьями, ножницами по металлу или ножом. Резка всегда должна начинаться со стороны отверстий для перфорации.

Установка крепежных элементов на расположенные горизонтально аксессуары и панели должна проводиться только в центр перфорационного отверстия, как на рисунке 2. Если же монтаж должен осуществляться в край перфорационного отверстия, то необходимо увеличить его длину на 5-6 мм.

Правила монтажа расположенных вертикально аксессуаров: установить в верхнюю часть перфорационного отверстия самый верхний крепежный элемент, а все остальные крепежные элементы – в центры крепежных отверстий. Крепежные элементы должны устанавливаться под углом 90° к панели. Во время монтажа между шляпкой элемента для крепежа и элементом сайдинга нужно оставлять зазор не менее 2 мм. При этом расстояние между крепежными элементами не должно быть больше 400 мм на панелях и 250 мм на аксессуарах.

Места соединения панелей категорически нельзя герметизировать, так же как и места их соединений с аксессуарами.

Монтируя ставни, электропроводку или любые другие дополнительные наружные элементы поверх установленного сайдинга, нужно сверлить отверстия диаметром больше диаметра крепежных элементов на 5 мм.

Последовательность монтажа цокольного сайдинга

Установка стартовой планки и начального профиля

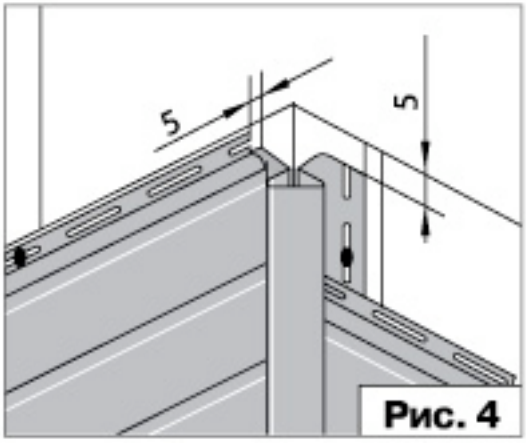

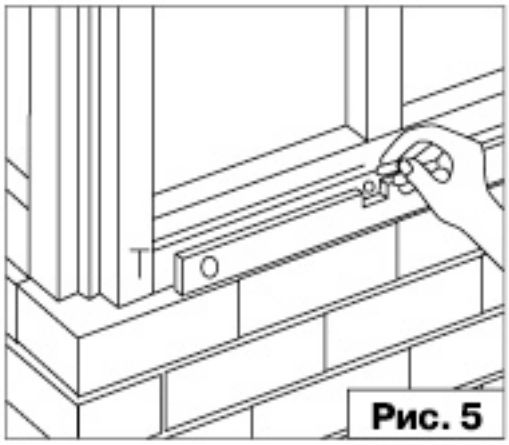

В самом начале необходимо с одной стороны дома, с края, определить наиболее низкий уровень, с которого и будет начата обшивка дома сайдингом. На 30-40 мм выше намеченного уровня нужно частично вбить гвоздь. Затем натянуть разметочную нить, тщательно выровняв ее уровнем (рис. 5), и закрепить ее. Данную процедуру нужно повторить по всему периметру дома. Далее начертите мелом линию в соответствии с установленной разметочной нитью.

Крепление стартовой планки обычно начинают на расстоянии 15 см от угла дома, причем так, чтобы ее верхний обрез был установлен четко на меловой линии.

Наличие впадин на поверхности стены может спровоцировать появление «эффекта волнистости». Чтобы его избежать, необходимо подложить под стартовую планку прокладку.

Все стартовые планки должны быть установлены на расстоянии не менее чем 5 см друг от друга (рис. 12). Это обеспечит им свободу движений при колебаниях температуры.

Установка наружных и внутренних углов

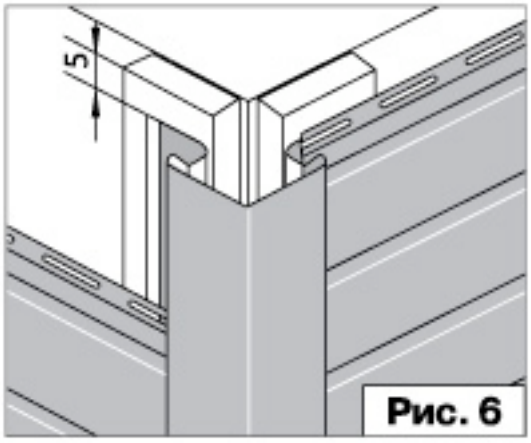

Рис. 6

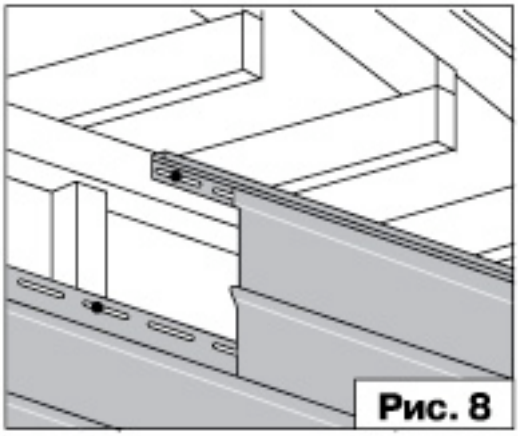
Рис. 8

Эти детали крепятся с отступом на 5 мм от верхней кромки стены и на 20 мм ниже стартовой планки (рис. 4, 6). Необходимо состыковывать углы, если высота дома больше, чем их длина. Чтобы это сделать, отрежьте 25 мм монтажной поверхности от нижнего угла в точке стыка, а затем наложите внахлест верхний угол на нижний (размер нахлеста – 20 мм) и прибейте их (рис. 9). Если внутренние углы устанавливаются на фронтоны, оставьте зазоры между торцевыми краями углов и прилегающими к ним планками.

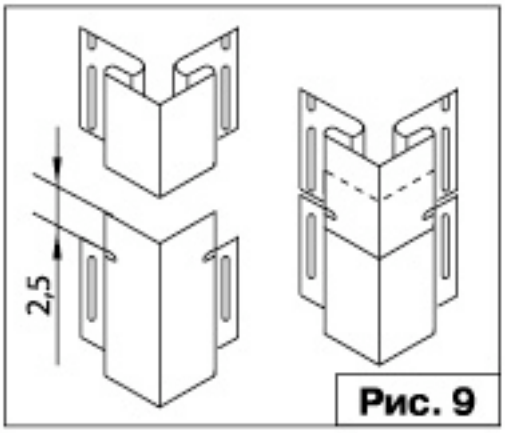

Рис. 9

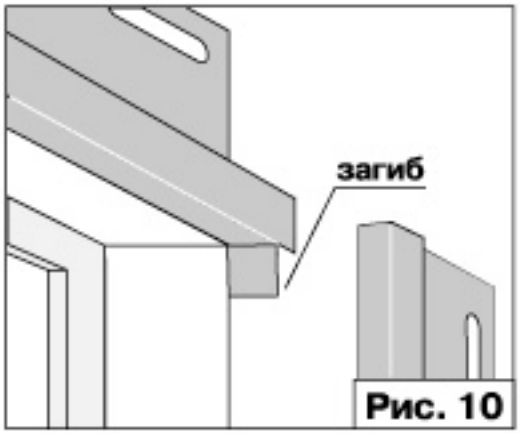

Рис. 10

Установка Н-профиля Данная процедура аналогична установке нутреннего и наружного угла.

Установка сливной планки

Данная деталь устанавливается над цоколем или над окном (рис. 15).

Установка J-профиля В первую очередь следует вмонтировать этот профиль по бокам оконного или дверного проема. Далее необходимо установить его по верху проема так, чтобы торцевые края J-профиля выступали за пределы проема на расстояние, равное ширине установленных по бокам профилей. С обеих сторон верхней планки, на местах сгибов, необходимо заранее сделать надрезы, размеры которых должны принимать в расчет тепловое расширение панелей. Во время установки надрезанные части планок нужно загнуть вниз поверх боковых планок (рис. 10). Если использовался софит, то J-профиль должен быть установлен на нижней внешней части карниза.

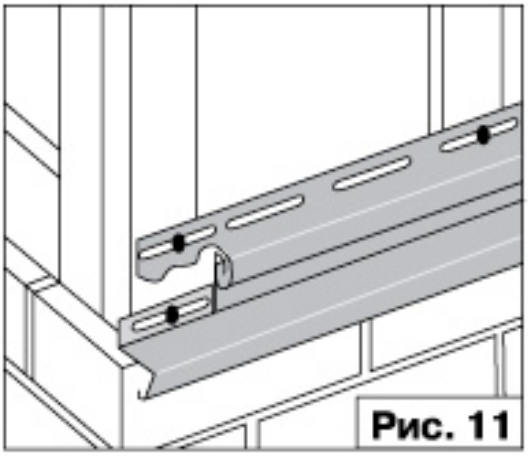
Рис. 11

Установка околооконной планки

Осуществляется так же, как установка J-профиля. Внутренняя часть околооконной планки должна быть закреплена при помощи финишной планки (рис. 13).

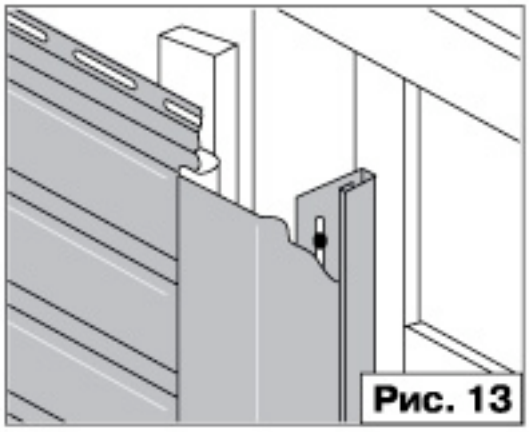
Рис. 13

Установка финишной планки

Финишная планка должна быть прибита к стене, вплотную к карнизу здания. Панель необходимо уменьшить на 6 мм, чтобы обеспечить припуск на сжатие-расширение. Для этого просто обрежьте ее до нужной высоты. Затем в финишную планку необходимо задвинуть верхнюю кромку (рис. 8). Во время монтажа верхнего ряда панелей под фронтон прикрепите J-профиль к боковой стене, плотно к фронтону. Потом необходимо обрезать сайдинговую панель под нужным углом и вставить ее в планку J-профиля (рис. 13). Если у крыши выступающий козырек, используйте внутренний угол, чтобы состыковать верхний ряд панелей фронтона с софитом или панелями, которые закрывают нижнюю часть козырька (рис. 14).

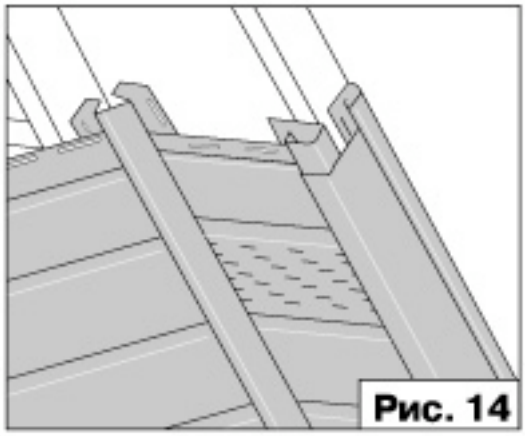
Рис. 14

Установка панелей сайдинга

Осуществляется только после монтажа всех отделочных планок, кроме финишной. Монтаж цокольного сайдинга начинается с тыльной стороны здания. Все начинается с соединения панели в направлении снизу вверх до полного защелкивания замка со стартовой планкой, а потом – с панелью предыдущего ряда. В момент крепления панели к стене не стоит давить на нее вниз или вытягивать вверх. После завершения монтажа панель должна висеть без натяжения. Крепится панель, начиная со своей центральной части, по направлению к краям. Последний крепежный элемент должен быть установлен не дальше 10 см от края панели.

Чтобы установить панели под окном, над ним и над дверью, нужно сделать вырезы в полотне панели. Помните, что размеры вырезов должны принимать в расчет тепловое расширение панелей. Далее нужно вставить панель в J-профиль, который установлен на этой стороне проема. Чтобы улучшить крепление панелей под окном, над ним и над дверью, применяйте не только J-профиль, но и финишную планку. Над окном и под ним не рекомендуется стыковать сайдинговые панели.

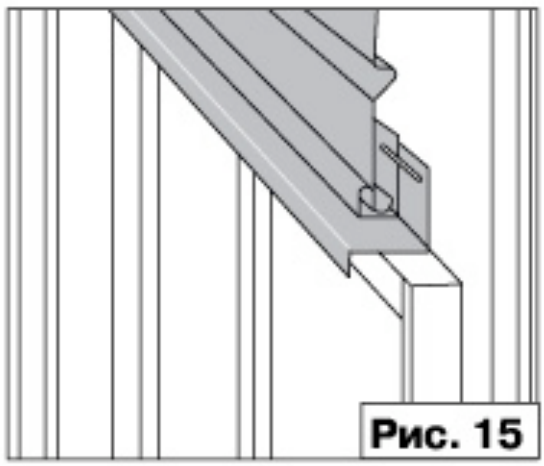
Рис. 15

Установка софитов

Параллельно нижнему краю фронтона на стене сделайте метки. При

этом необходимо использовать уровень. Вдоль меток прикрепите планку J-профиля, прикрепив его к краю карниза. Измерьте расстояние между J-профилем и углом, отняв от него 6 мм в расчете на расширение-сжатие. По полученной длине отрежьте софит и вставьте его в планку J-профиля. Каждая панель должна быть закреплена по центру перфорационного отверстия (рис. 14).

Условия хранения и транспортировки

Упаковки с сайдингом не должны подвергаться воздействию прямых солнечных лучей. Их нужно хранить на ровной поверхности, вдали от отопительных приборов (на расстоянии не менее 1 м). Запрещается хранить сайдинг штабелями выше 10 рядов и при температуре свыше +55 °С (например, под пленочным или брезентовым укрытием без обеспечения свободного циркулирования воздуха или же на асфальтобетонном основании).

Транспортируя сайдинг, помните, что его упаковки должны лежать на ровной поверхности, изгибать их нельзя. Каждая пачка должна быть надежно закреплена по всей длине. Если время перевозки в теплый сезон превышает 30 минут, позаботьтесь о вентиляции кузова автомобиля – температура в нем должна быть не выше +60 °С.

Обслуживание сайдинга

После своего монтажа виниловый сайдинг FineBer не требует дополнительных вложений, так как это долговечный и неприхотливый материал. Чтобы ваш дом всегда выглядел аккуратно и красиво, вам необходимо будет всего лишь раз в год мыть его из обычного садового шланга. В случае сильного загрязнения материала достаточно воспользоваться простым неабразивным моющим средством.

Соблюдая все правила и рекомендации по обслуживанию и монтажу винилового сайдинга FineBer, вы сможете обеспечить его презентабельный вид в течение многих лет.