Декларація постачальника про відповідність

(згідно з ISO/IEC 17050-1)

1. № СК0106-06-23

2. Назва емітента ТОВ "СИСТЕМИ КРІПЛЕННЯ"
   Адреса емітента 08143, Україна, Київська обл., Фастівський район, с. Жорнівка, вул. Лісна, буд. 56
   (044) 201-02-00
   www.maysterfix.com

3. Об'єкт декларації Шайба плоска збільшена DIN 9021(арт. 13003) діаметр М10

4. Зазначений вище об'єкт декларації відповідає вимогам таких стандартів:

5.

№ стандарта	Назва	Редакція/Дата випуску
DIN9021	Product grade A washers with a hardness up to 250HV designed for use with hexagon head bolts and nuts	1990
ГОСТ 11371-78	Шайбы. Механические свойства и методы испытаний	.1979

6. Додаткова інформація

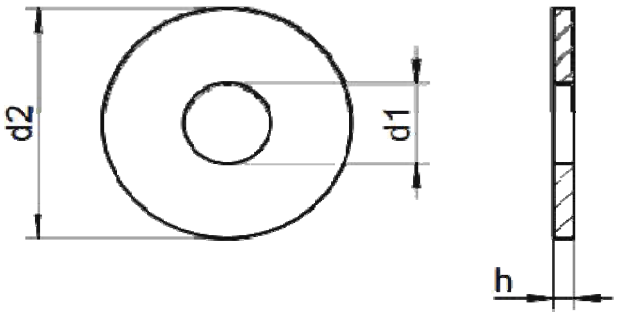

Матеріал:	Сталь 10
Покриття:	цинк білий, 3 мкм
Внутрішній діаметр, d1 мм	10,5
Зовнішній діаметр, d2 мм	30,0
Товщина, h, мм	2,5

Виробник: HAINING HISENER TRADE CO, LTD (Китай)
Рік випуску продукції: 2023
Продукція не підлягає обов'язковій сертифікації в Україні.
Термін дії декларації: до 31.12.2024 р.

Червень 26, 2023, Київ, Україна
(Дата і місце випуску)

Рябченко Я.В., директор