NENUTEC®
FINEST IN ACTUATORS

DB-TA-343 – Кімнатні регулятори для 4-трубних систем, вкл/викл.

Вигляд пристрою може відрізнятися від представленого на ілюстрації. Технічні дані можуть змінюватися

DB-TA-343

ЗАСТОСУВАННЯ І ПРИЗНАЧЕННЯ

Регулятор кімнатної температури для 4-трубних систем.

ОСНОВНІ ХАРАКТЕРИСТИКИ

- Ручка налаштування температури
- 2 релейні виходи з мертвою зоною
- Вимикач, 3 швидкості вентилятора, перемикач режиму (залежно від моделі)
- Внутрішній або зовнішній датчик температури (необов'язково)

ДОСТУПНІ ТИПИ

ТИП	УВІМКНЕННЯ/ВИМКНЕННЯ	3 ШВИДКОСТІ ВЕНЛИЛЯТОРА	МІСЦЕВЕ ПЕРЕМИКАННЯ РЕЖИМІВ РОБОТИ
DB-TA-343-139	•	•	DZ
DB-TA-343-199	•		DZ
DB-TA-343-999			DZ

DZ: мертва зона
За запитом:
датчик з кабелем довж. 2 м, вибирається через перемичку, код для замовлення: NT0220-NTC100

ТЕХНІЧНІ ДАНІ

Живлення:	24...230 В AC ± 10% 50/60 Гц
Макс. навантаження:	6 A
Вихід:	2 передавачі з контактом SPDT 6 A 24/230 В AC
Споживана потужність:	1 Вт
Датчик:	NTC 100K
Налаштування:	+5...+30 °C; механічне обмеження регулювання налаштування
Histereza:	0,5 K
Мертва зона	1...4 K
Гістерезис:	0...+40 °C / 10...90% відн. волог. (без конденсації)
Умови наквол. середов. (робота)	-20...+70 °C < 95% відн. волог.
Зберігання:	ABS пластик, вогнестійкий згідно UL94 V-0, колір білий (RAL 9010)
Корпус:	IP 30, клас II
Категорія захисту:	144 x 82 x 34 мм
Розміри:	210 г

НАЛАШТУВАННЯ КЛАПАНІВ:

- J1 встановлений = внутрішній датчик
- J2 встановлений = зовнішній датчик
- J5 встановлений = живлення 24 В AC, 50/60 Гц
- J6 встановлений = живлення 230 В AC, 50/60 Гц

Заводська настройка перемичок адаптована до напруги 230 В AC та роботи з внутрішнім датчиком.

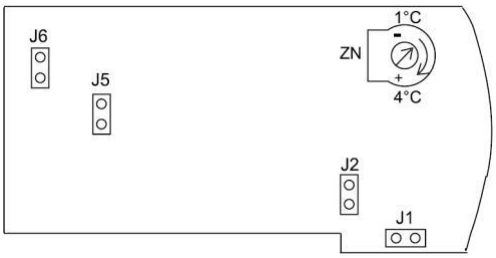

DB-TA-343 – Кімнатні регулятори для 4-трубних систем, вкл/викл.

АЛГОРИТМ ДІЇ

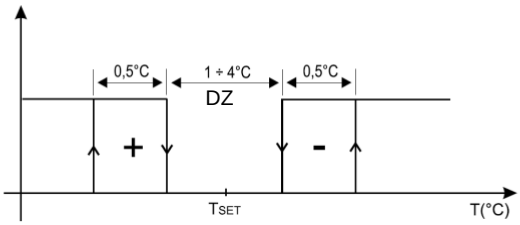

СХЕМА ПІДКЛЮЧЕННЯ

Підключення для роботи з 4-трубними системами кондиціонування та опалення.
Вимикач і 3-ступеневий перемикач швидкості вентилятора не залежать від термостата і підключені безпосередньо до клем.

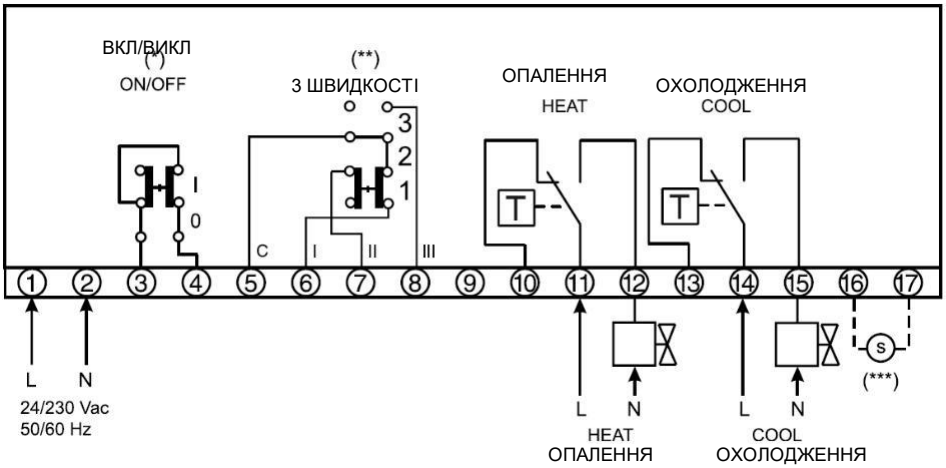

(*) тільки моделі DBTA-343-139, DBTA-343-199
(**) тільки моделі DBTA-343-139, DBTA-343-939
(***) зовнішній датчик (необов`язково)

Приклади підключення:

Вимикач вмикає/вимикає термостат (регулятор), а в двигун завжди підключений до джерела живлення.

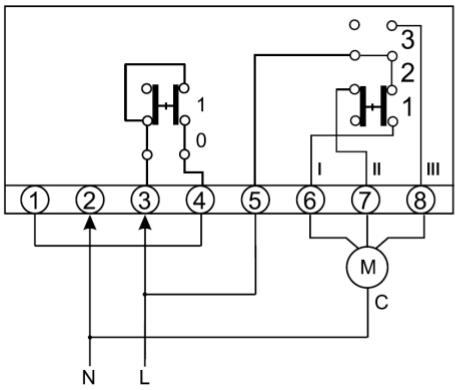

Вимикач вмикає/вимикає двигун.

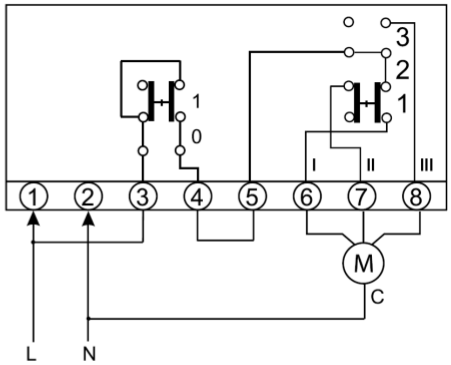

У зв`язку з постійним вдосконаленням нашої продукції технічні характеристик можуть змінюватися без попереднього повідомлення.