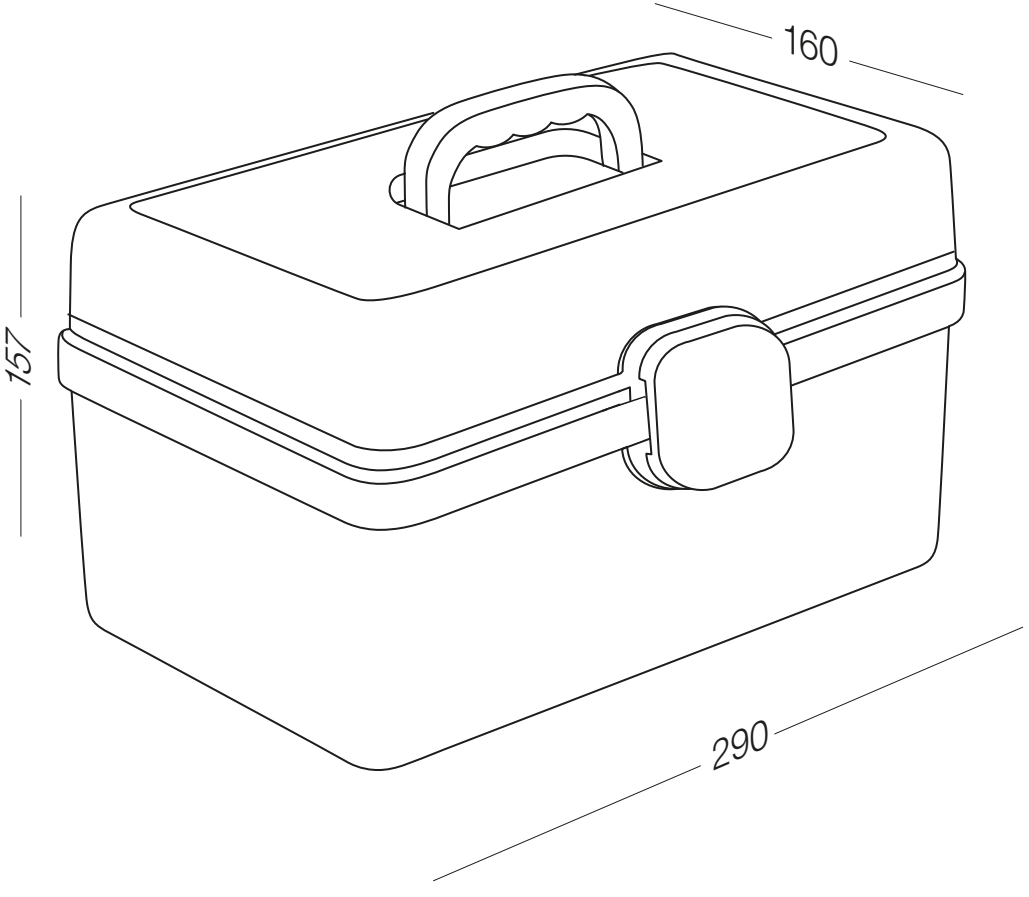
160
157
290