МАГНИТНЫЙ ЛИНЕЙНЫЙ ЭНКОДЕР

“Для прессов и листогибочных станков”

MLC410

- Самонесущая интегрированная шариковая система
- Магнитное измерение
- Безконтактная система \ отсутствие трения
- Высокая устойчивость к вибрации и ударам
- Простой монтаж с широкими монтажными допусками
- Измерение до 4 метров
- Стойкость к внешним загрязнениям
- Прочный алюминиевый корпус
- Отличная стабильность
- Класс защиты IP67

Система MLC 410 измеряет бесконтактно, а инкрементальный энкодер выдает выходной сигнал в виде импульса. Серия MLC 410 оснащена 4 роликовыми подшипниками, противодействующими вибрации, специально разработанными для листогибочных прессов. Благодаря отличному подшипнику можно предотвратить любые ошибки, которые могут возникнуть при вибрации.

Она используется для управления правым и левым гидроцилиндрами, чтобы обеспечить синхронизацию листогибочных прессов.

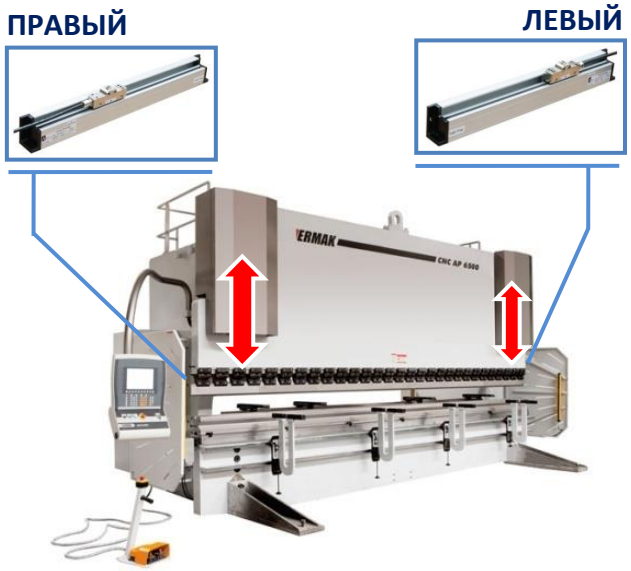

Технические характеристики	
Разрешение	5µm, 10µm, 25µm,50 µm, 62.5µm, 100µm (на заказ другие разрешения)
Принцип измерения	Магнитный
Тип выхода	Push-Pull или TTL RS422 Line Driver
Выходные сигналы	A, /A, B, /B, Z, /Z
Входной ток	40 mA/на канал макс.
Выходной ток	40 mA/на канал макс.
Напряжение питания	PPL:10..30 VDC или TTL:5 VDC
Материал корпуса	Датчик: никелированный алюминий Профиль: анодированный алюминий
Электрическ. подключение	D-Sub 9 Pin разъем, 5 or 8 x 0,14 mm^2 экранированный кабель
Магнитная полоса	B5
Рабочая скорость	3 m/s
Повторяемость	± 1 импульс
Рабочая Температура	-25 ... +85°
Класс защиты	IP67
Совместимые системы	ESA, DELEM, CYBELEC

Стандартный ход измерения (mm)									
100	120	150	170	200	220	250	270	300	320
350	370	400	420	450	470	500	520	550	570
600	650	700	750	800	850	900	950	1000	1100
1200	1300	1400	1500	1600	1700	1800	2000	3000	4000

Пожалуйста, обращайтесь по поводу других измерений.

Габаритные размеры

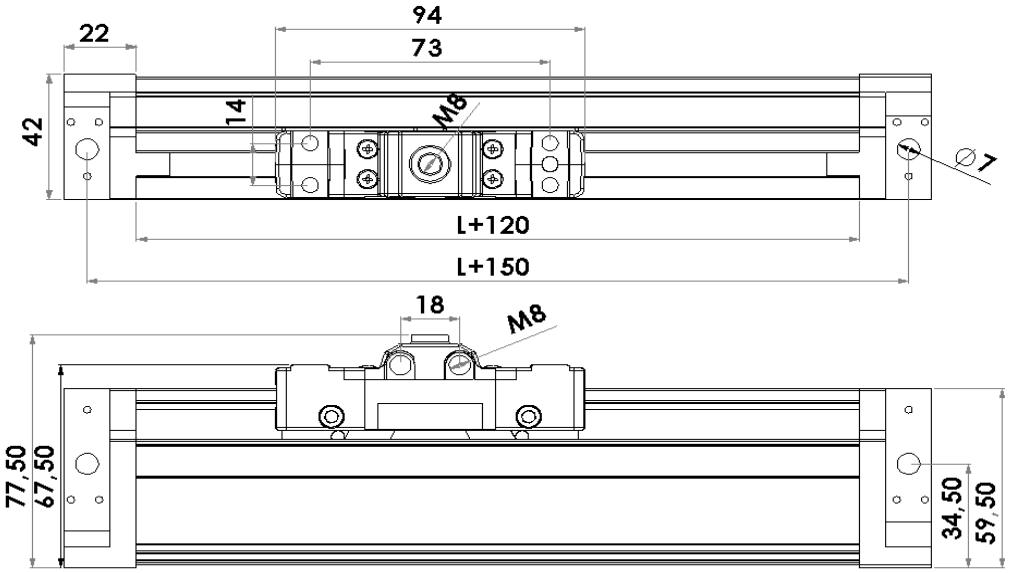

Электрическое подключение

СИГНАЛ	ЦВЕТ КАБЕЛЯ	D-SUB 9 PIN / РАЗЪЕМ PIN NO
A	Желтый	1
/B	Белый	2
+V	Красный	3
0V	Черный	4
/A	Синий	5
B	Зеленый	6
/Z	Серый	7
Z	Розовый	8
-	Экран	9

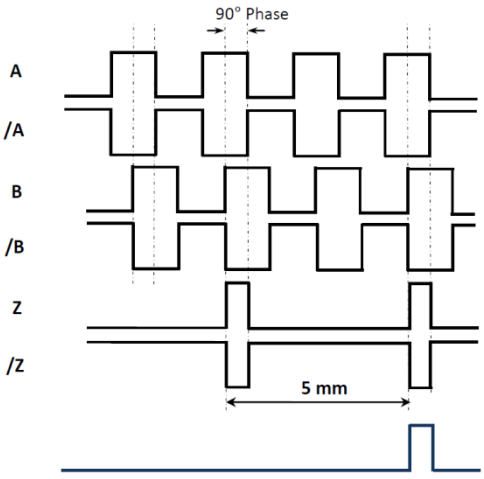

Optional
Every 5 mm, Z Pulse

Standard
One "Z" Reference Signal
(for example; at the start point)

Код заказа

Длина кабеля

3M : 3 метра
3.5M : 3,5 метра
4M : 4 метра
5M : 5 метров
6M : 6 метров
7M : 7 метров
8M : 8 метров
9M : 9 метров
10M: 10 метров
15M: 15 метров
* Другое по запросу

Питание и Выход

TTL : 5VDC Питание,
5 VDC TTL RS422 Line Driver Выход
PP : 10...30 VDC Питание,
10...30 VDC Push-Pull Выход
HTL : 10...30 VDC Питание,
5 VDC TTL RS422 Line Driver Выход
HPL : 5...30 VDC Питание,
5...30 VDC Push-Pull Выход

Магнитная полоса

B5

Длина измерения

См. Таблицу стандартной длины хода

MLC410	-	X	X	-	X	X	-	X	X	X	-	X	-	X	X	-	X	-	X	X	X	мм	-	X

Модель

Разрешение

05 : 5µm | **10** : 10µm
25 : 25µm | **50** : 50µm
62 : 62,5µm | **100** :100µm

Типы выходных сигналов

2 : A, B
3 : A, B, Z
4 : A, /A, B, /B
6 : A, /A, B, /B, Z, /Z

Стандарт: Одиночный Z референсный сигнал
Опция: Z сигнал каждые 5 мм

Тип кабеля

C : PUR кабель
S : спиральный рукав

Левый / Правый

L : Лев.
R : Прав.