МАГНИТНЫЙ ЛИНЕЙНЫЙ ЭНКОДЕР

“Тонкая, закрытая профильная система”

MLC320

- Высокая точность и повторяемость
- Магнитное измерение
- Безконтактная система \ отсутствие трения
- Тонкий корпус
- Высокая устойчивость к вибрации и ударам
- Стойкость к внешним загрязнениям
- Нет необходимости в обслуживании
- Прочный алюминиевый корпус
- Класс защиты IP67
- Простой монтаж

Магнитный линейный энкодер MLC 320 работает по принципу бесконтактного измерения и выдает выходной сигнал в виде импульса инкрементального энкодера.
MLC 320 не подвержен влиянию внешних факторов благодаря компактной конструкции. Датчик MLC 320 размещен вдоль алюминиевого профиля. Дополнительная защита от пыли, грязи и стружки обеспечивается системой защиты с двойным уплотнением. Это идеальное решение для условий обработки. Его можно изготавливать с измерительной длиной до 20 000 мм.

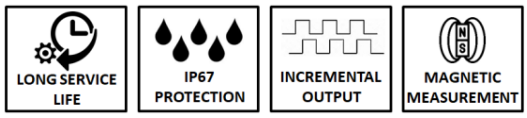

Линейные энкодеры серии MLC 320 в основном используются в:

- Токарные, фрезерные, сверлильные станки
- Машины для работы с листовым металлом
- Сварочные агрегаты
- Гибочные станки
- Роботы/обработка металлов
- Камнерезные станки
- Деревообрабатывающие станки
- Отрезные станки для пластиковых профилей
- Стеклообрабатывающие станки

Технические характеристики

Разрешение	1µm, 5µm, 10µm, 25µm, 50 µm, 62.5µm, 80µm (на заказ другие разрешения)
Принцип измерения	Магнитный
Тип выхода	Push-Pull или TTL RS422 Line Driver
Выходные сигналы	A, /A, B, /B, Z, /Z
Входной ток	Максимально 40 mA на канал
Напряжение питания	PPL: 10..30 VDC или TTL: 5 VDC
Материал корпуса	Датчик: никелированный алюминий Профиль: анодированный алюминий
Электрическое подключение	D-Sub 9 Pin, 5 или 8 x 0,14 mm^2 экр. кабель
Расстояние чтения полосы	0,1 mm до 2 mm
Точность	± 40 µm/m или ± 20 µm/m
Рабочая скорость	3 m/s
Повторяемость	± 1 Импульс
Рабочая Температура	-25°C … +85°C
Класс защиты	IP67

Стандартный ход измерения (mm)

100	120	150	170	200	220	250	270	300	320
350	370	400	420	450	470	500	520	550	570
600	650	700	750	800	850	900	950	1000	

* Пожалуйста, обращайтесь по поводу других измерений.

Габаритные размеры

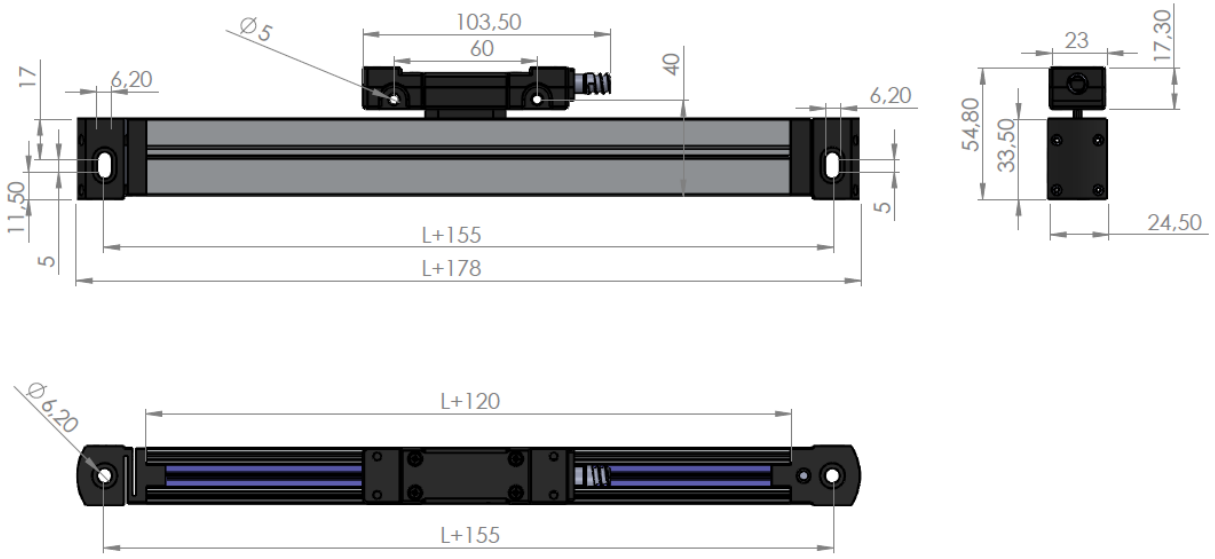

Электрическое подключение

СИГНАЛ	ЦВЕТ КАБЕЛЯ	D-SUB 9 PIN / РАЗЪЕМ PIN NO
A	Желтый	1
/B	Белый	2
+V	Красный	3
0V	Черный	4
/A	Синий	5
B	Зеленый	6
/Z	Серый	7
Z	Розовый	8
-	Экран	9

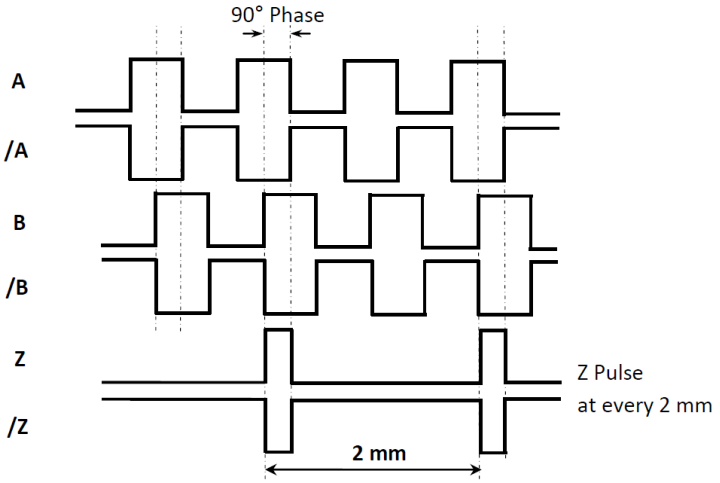

Код заказа

Магнитная полоса

B2

Питаенме и Выход

TTL : 5VDC Питание,
5 VDC TTL RS422 Line Driver Выход
PP : 10...30 VDC Питание,
10...30 VDC Push-Pull Выход
HTL : 10...30 VDC Питание,
5 VDC TTL RS422 Line Driver Выход
HPL : 5...30 VDC Питание,
5...30 VDC Push-Pull Выход

Длина кабеля

3M : 3 метра
3.5M : 3,5 метра
4M : 4 метра
5M : 5 метров
6M : 6 метров
7M : 7 метров
8M : 8 метров
9M : 9 метров
10M: 10 метров
15M: 15 метров
* Другое по запросу

Длина измерен.

См. Таблицу стандартной длины хода

MLC320	-	XX	-	XX	-	XXX	-	X	-	XX	-	X	-	XXX мм

Модель

Разрешение

01 : 1µm | **05** : 5µm
10 : 10µm | **25** : 25µm
50 : 50µm | **62,5** : 62,5µm
80 : 80µm

Типы выходных сигналов

2 : A, B
3 : A, B, Z
4 : A, /A, B, /B
6 : A, /A, B, /B, Z, /Z

Стандарт: Z сигнал каждые 2 мм

Тип кабеля

C : PUR кабель
S : Спиральный рукав

Україна, 79000, м.Львів, п-р.Чорновола, 63 оф.201
+38 044 344 16 04, +38 068 166 16 01
https://asu-tp.shop/ info@asu-tp.com.ua