HL Hutterer & Lechner GmbH
www.hutterer-lechner.com

2325 Himberg, Brauhausgasse 3–5
Österreich Austria Autriche
Tel.: 0043 / (0) 22 35 / 862 91-0, Fax DW 31

HL870

Противопожарная муфта для трапов серии HL317 диаметром 110 мм предел огнестойкости EI 90 и кровельных воронок серии HL62 диаметром 110 мм предел огнестойкости EI 45.

Противопожарная муфта для трапов серии HL317 диаметром 110 мм предел огнестойкости EI 90 и кровельных воронок серии HL62 диаметром 110 мм предел огнестойкости EI 45, состоящая из металлического корпуса с расширяющимся материалом и бугелем, с монтажной заглушкой.
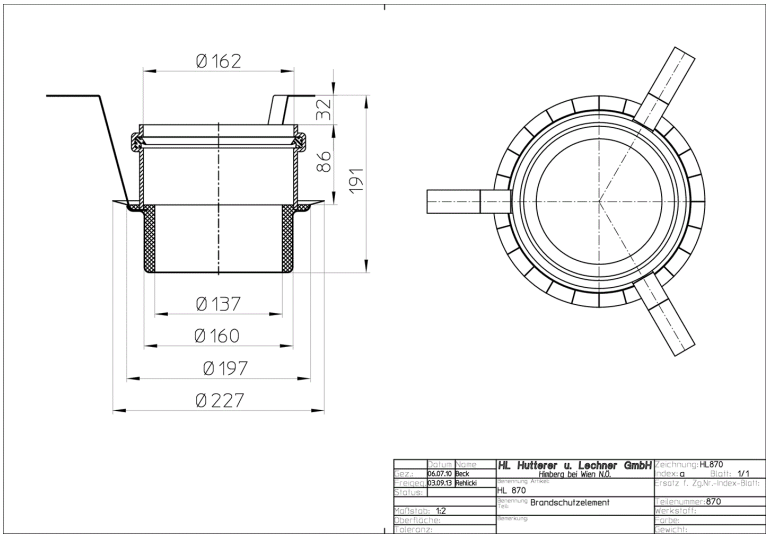
тех.изображение