HL Hutterer & Lechner GmbH
www.hutterer-lechner.com

2325 Himberg, Brauhausgasse 3–5
Österreich Austria Autriche
Tel.: 0043 / (0) 22 35 / 862 91-0, Fax DW 31

HL431/40

Сифон DN40 для писсуаров с вертикальным выпуском

Сифон DN40 с поворотным патрубком с плавной бесступенчатой настройкой 0 - 90°, уплотнительной прокладкой для писсуаров (DIN1390) с вертикальным выпуском.

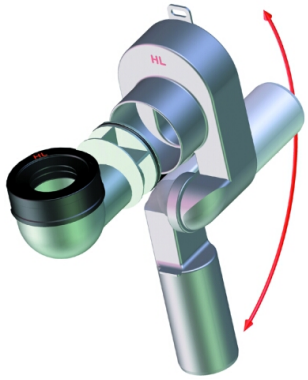
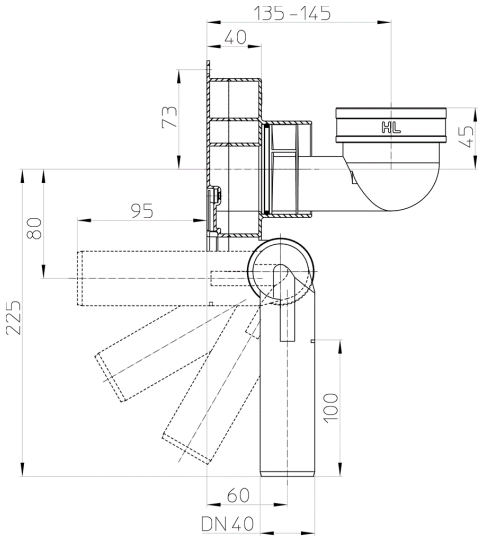
тех.изображение