УСТРОЙСТВО УПРАВЛЕНИЯ ПРОЦЕССОМ
МНОГОФУНКЦИОНАЛЬНЫЙ УНИВЕРСАЛЬНЫЙ РАЗМЕР

EPA300

- 4 разных аналоговых входы
- Возможность подключения датчика нагрузки
- RS-232, RS-485, USB или CANopen комуникация
- 2 релейных выхода (перекидочное реле)
- Высокая частота: 3.5 kHz
- Конвертация аналоговых сигналов (4-20 mA, 0-10 V, потенциометр., логометр.) в CANopen протокол, и CANopen в аналоговый сигнал.
- Обратный аналоговый выход (10-0 V, 20-0 mA)
- Простая и быстрая конфигурация параметров с помощью USB
- Компактный дизайн
- Интуитивный и простой интерфейс
- Функция калибрации
- Защита паролем и функция скрытия для меню

Подключение

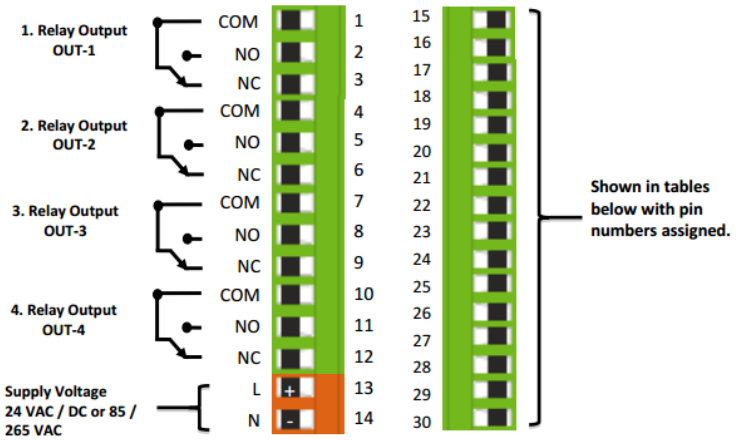

Цифровые	28	29	30
RS485	A	B	GND
RS232	Rx	Tx	GNDD
USB HID	USB коннектор		
USB VIRTUAL	USB коннектор		
CANopen	CAN HIGH	CAN LOW	GND

ТЕХНИЧЕСКИЕ ХАРАКТЕРИСТИКИ

Дисплей	1 Лин(LEDстрока): высота знаков:5mm 2 Лин.: 7-сегм. LED, высота знаков:14mm
Напряжение питания	24 $V_{AC/DC}$ 50/60 Hz 85-265 V_{AC} 50/60 Hz
Потреб. мощность	9 VA / 2,7 Watt Макс.
Напряжение питания датчика	Pot: 5 V_{DC} 3,33 mV/V: 10 V_{DC} 0-10V: 24 V_{DC} 4-20 mA: 24 V_{DC} CANopen: 24 V_{DC}
Максимальный ток питания датчика	100 mA
Частота обновления	3.5 kHz
Разрешение	16 bit
Аналоговые входы	Потенциометр, 0.5-4.5 V, 0-5 V, 0-10 V, 4- 20 mA, 0-20 mA, 3.33 mV/V, 2mV/V, 2.5mV/V Логометрический
Релейные выходы	2 x 250 V_{AC} 3A Реле
Последовательная связь (Опция)	RS-232, RS-485, USB, CANopen
Аналоговые выходы (Опция)	0-10 V, 0-5 V, 0.5- 4.5 V, 4-20 mA, 0-20 mA
Элек. подключение	2,5 mm^2 Универсальный терминал
Вес	220 г
Рабочая температура	0 ... 50 °C
Класс защиты	IP60 Передн. панель, IP20 Задн. панель

АНАЛОГОВЫЕ ВЫХОДЫ	20	21	22	23	24*	25*	26*	27*
4-20 mA Выход 0-10 V Выход 0-5 V Выход 0.5-4.5 V Выход	Выходн. Сигнал	GND	X	X	Выходн. Сигнал	GND	Выходн. Сигнал	GND
Калибр. вход	X	X	Калиб.	GND	X	X	X	X

Интерфейс	Протокол
RS-232, RS-485, VCP	ASCII, ModBus_RTU, ModBus_ASCII
USB	HID DEVICE
CAN	CANopen

ДАТЧИК	15	16	17	18	19
Потенциометр	1. pin	2. pin	3. pin	X	X
4-20 mA Вход 0-20 mA Вход 0-10 V Вход 0-5 V Вход 0.5-4.5 V Вход	Питание	Сигнал датчика	GND	X	X
mV/V Вход	Питание	X	GND	Сигнал(+)	Сигнал(-)

Габаритные размеры

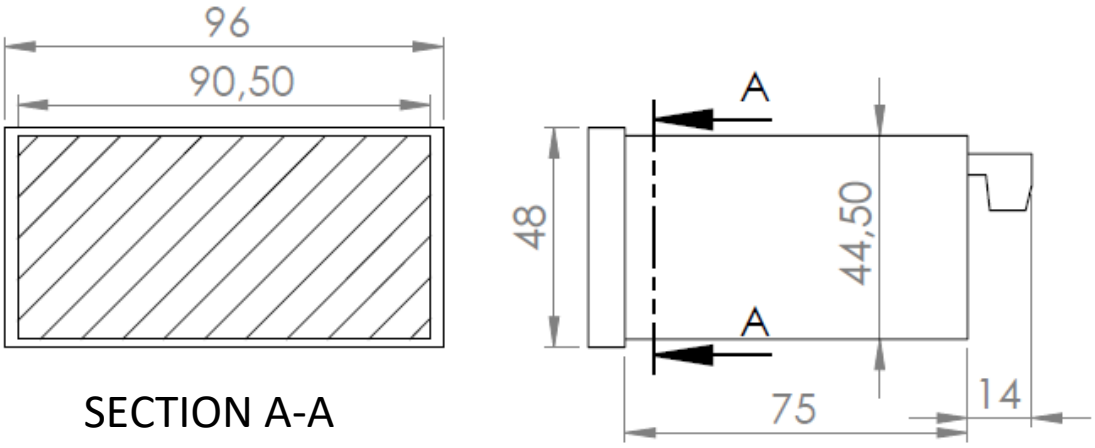

Код заказа

Модель
EPA300

Напряжение питания
220V - 220 VAC
24V - 24 VAC/DC

Тип аналогового выходного сигнала*
Empty – Нет аналогового выхода
V0 - 0-10V выход
V1 - 0-5V выход
V3 - 0.5-4.5V выход
A0 - 0-20mA выход
A4 - 4-20mA выход

EPA300 – **X** – **XXX** – **XX** – **XX** – **X**

Тип входного сигналаа
P - Потенциометрический
V - 0-10V
V1 - 0-5V
V3 - 0.5-4.5V
A - 4-20mA
A0 - 0-20mA
M - 3.33mV/V
L - 2mV/V
N - 2.5mV/V
C - CANopen

Тип связие
Без кода - Нет связи
S1 - RS232
S2 - RS485
S3 - USB
S4 - CANopen

Калибровкае
Без кода - Нет
T - Калибровка

* Опционально может быть запрошен двойной аналоговый выход. В этом случае необходимо добавить код «2» в начале желаемого выходного сигнала при кодировании заказа.

Пример заказа: EPA300-P-220V-S2-**2A4**-T

eskon Sensor Technology
Україна, 79000, м.Львів, п-р.Чорновола, 63 оф.201
+38 044 344 16 04, +38 068 166 16 01
https://asu-tp.shop/ info@asu-tp.com.ua