HL Hutterer & Lechner GmbH
www.hutterer-lechner.com

2325 Himberg, Brauhausgasse 3–5
Österreich Austria Autriche
Tel.: 0043 / (0) 22 35 / 862 91-0, Fax DW 31

HL50W.0/90

Угловой душевой лоток (пристенная установка) для линейного отведения воды с сифоном DN50, с материалом для монтажа, но без решётки. Длина монтажа 900 мм

Угловой душевой лоток (пристенная установка) для линейного отведения воды с монтажными регулировочными винтами и звукопоглощающими резиновыми уплотнителями, но без решётки. Корпус лотка выполнен из высококачественной нержавеющей стали (1.4301), монтажные поверхности лотка имеют специальное покрытие для надежного соединения с гидроизоляционными материалами. Сифон (высота гидрозатвора - 50 мм) и корпус трапа выполнены из ПП (полипропилен), выпуск горизонтальный с шаровым шарниром DN50, максимальная пропускная способность - 0,8 л/сек, максимальная нагрузка - 300 кг. Длина монтажа - 900 мм.
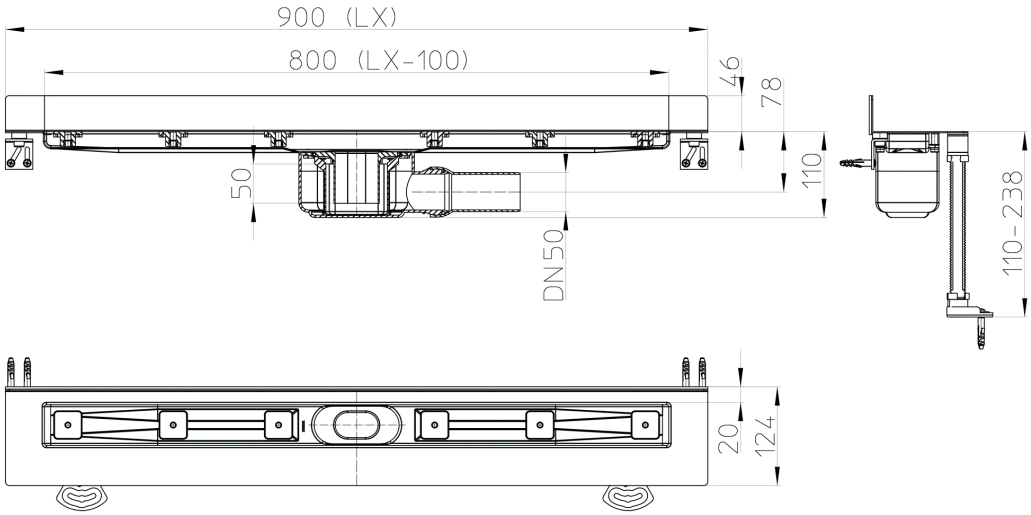
тех.изображение