ETRANS-PO1

ПЕРЕДАВАЧ ТИСКУ
п’єзорезистивний давач тиску

- П'єзорезистивний датчик тиску
- Довгострокова високоякісна робота
- Корпус із нержавіючої сталі
- Захист від електромагнітних перешкод та зворотньої полярності
- Аналогові виходи 4-20 mA / 4 - 20 mA + HART / Опція O - 10 V
- Різноманітні моделі від -1Bar до 2000 Bar

Сфера використання

- Пневматичні системи
- Гідравлічні системи
- Машинне обладнання
- Системи повітряного охолодження
- Системи повітряного обігріву
- Різні системи автоматизації

Перетворювачі тиску ETRANS-PO1 забезпечують високу продуктивність у затребуваних комерційних та важких галузях промисловості.

Дані датчики з п'єзорезистивним принципом роботи можуть використовуватися у додатках для води, повітря, олії тощо.

Стандартний корпус із нержавіючої сталі із захистом

IP65 має можливість працювати в суворих умовах.

ETRANS-PO1 не схильна до впливу зворотної полярності та електричних коливань зворотних з'єднань через перевантаження по напрузі завдяки чому має довгий термін служби.

ETRANS-PO1 ТЕХНІЧНІ ХАРАКТЕРИСТИКИ	
Діапазон вимірювання	Різні моделі від -1 bar до 0...2000 Bar
Тип вимірювання	Вимірювання тиску повітря, води, олії, невибухонебезпечних газів
Принцип роботи	П'єзорезистивний
Максимальна міцність на стиск (BAR)	F.S. x 2
Ущільнення	Viton
Чутливий елемент	Нержавіюча сталь 316L, Кераміка
Вихідний сигнал	4-20 mA / 4 - 20 mA + HART / Опція O - 10 V
Механічне з'єднання	G 1/ 4", G 1/2", G 1/2" відкрита, Затиск, Фланець
Напруга живлення	10 ... 36 VDC
Нульова точка	±0,2 mV/V
Нуль	± 0,02 % TS/K
Навантаження	(U-10 V)/0,02 A
Точність	%0,2 F.S
Довгострокова стабільність	±%0,3 F.S / рік
Час реакції	1ms %10...%90 номінального тиску
Клас захисту	IP65
Робоча температура	-40°C ... +135°C
Температура навк. серед.	-25°C ... +85°C
Корпус	Нержавіюча сталь 316L
Під'єднання до процесу	Нерж. сталь 316L, Hastelloy C, інші матеріали
Електричне підключення	DIN43650-A, M12 4 pin, M12 5 pin
Вага	0,25 kg
Розмір	27 x 112 mm

Габаритні розміри

S30 РОЗ'ЄМ : DIN43650-A

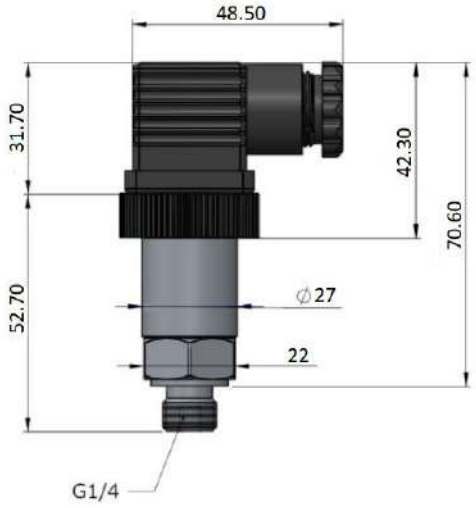

S12/S15 РОЗ'ЄМ : M12

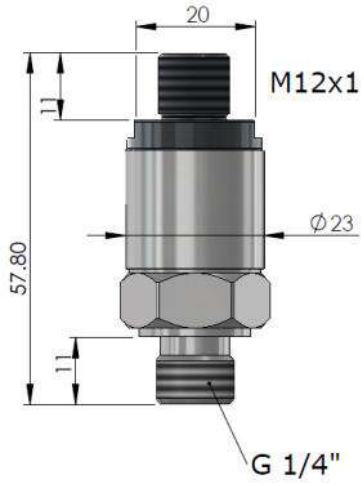

Електричне підключення

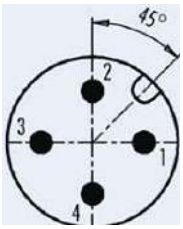

Роз'єм M12 / 4 Pin

Сигнал	2-пров. Вихід	3-пров. Вихід	0-10 V
V+	1	1	1
V-	2	2	2
Вихідний сигнал	-	3	3

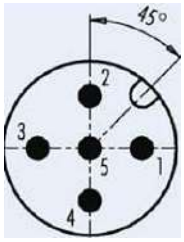

Роз'єм M12 / 5 Pin

Сигнал	2-пров. Вихід	3-пров. Вихід	0-10 V
V+	1	1	1
V-	2	2	2
Вихідний сигнал	-	3	3

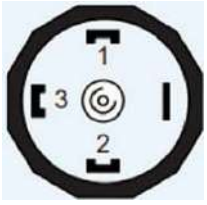

Роз’єм DIN 43650

Сигнал	2-пров. Вихід	3-пров. Вихід	0-10 V
V+	1	1	1
V-	2	2	2
Вихідний сигнал	-	3	3

Приклади електричного пдключення

2-провід. 4-20mA підкл. Вивід №	Сигнал
1	4...20mA Аналоговий вихід
2	+мл...3с VDC (Живлення)

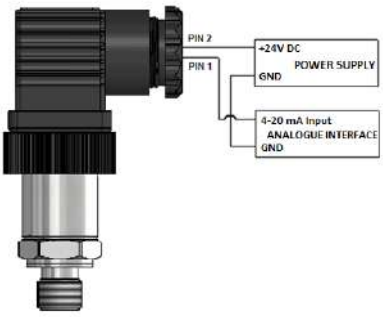

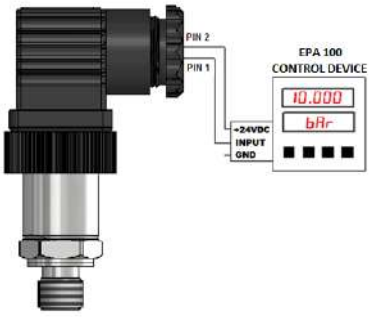

3-провід. 0-10VDC підкл. Вивід №	Сигнал
1	GND
2	+10...36 VDC (Живлення)
3	0...10VDC або 0-20 mA

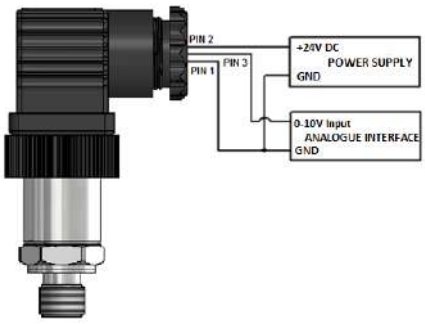

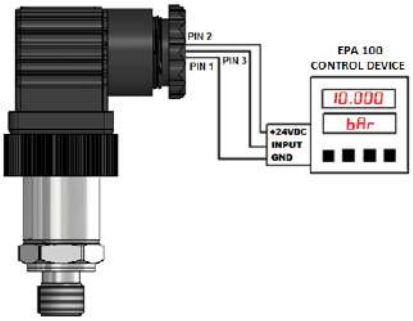

Механічне з'єднання

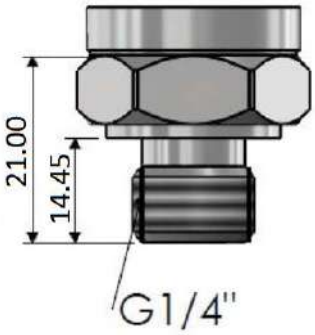

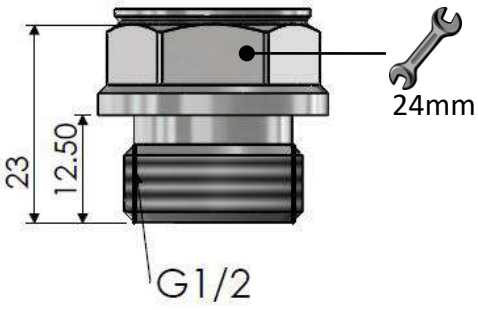

ПОПЕРЕДЖЕННЯ

Неправильне з'єднання порушує роботу датчика.
Якщо тиск води вимірюється, вставте клапан M5 в датчик. В іншому випадку піки тиску водяного насоса порушать роботу датчика.

КОД ЗАМОВЛЕННЯ

Вихідний сигнал

Живлення вольтового виходу(10...36VDC)
0 : 4-20mA
1 : 4-20mA+HART
2 : 0-10VDC
3 : 0,5-4,5VDC
4 : RS485
X : Замовлення

Сенсор

S : Силікон
C :Кераміка

Модель

ETRANS-PO1	10B	0	0	S

Діапазон вимірювання

-1...0B
-1...1B
-100...100mB
100mB
1B
10B
16B
100B
* ІЗамовлення

Механічне з'єднання

0 : G1/4" з'єднання
1 : G1/2" з'єднання
2 : G1"
3 : G1/2" відкрита мембрана
4 : G1" відкрита мембрана
5 : Затиск
6 : Фланець
7 : SMS Rakor
X : Замовлення

Приклад замовлення :

ETRANS-PO1 / 10B / 00S

enelsan
We Measure

ОФІЦІЙНИЙ ІМПОРТЕР В УКРАЇНІ

ASU Company

044 344 16 04
Viber +38 068 166 16 01
WatsApp +38 068 166 16 01
Telegram +38 068 166 16 01
info@asu-tp.com.ua
Львів, пр. В. Чорновола 63, офіс 201