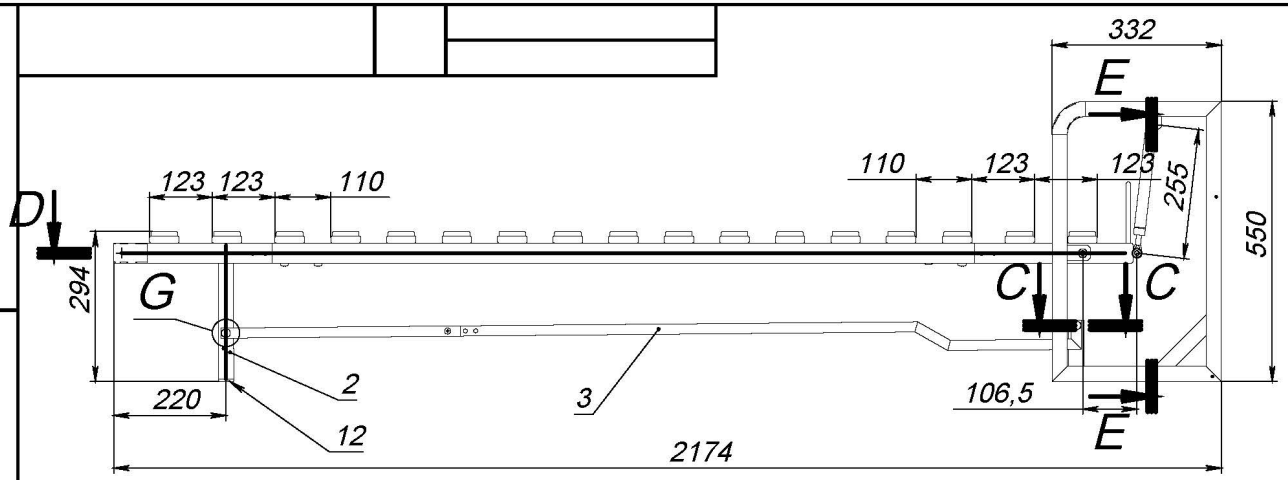

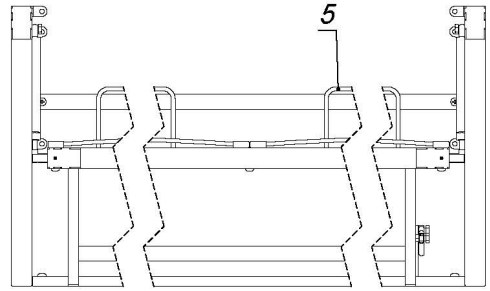

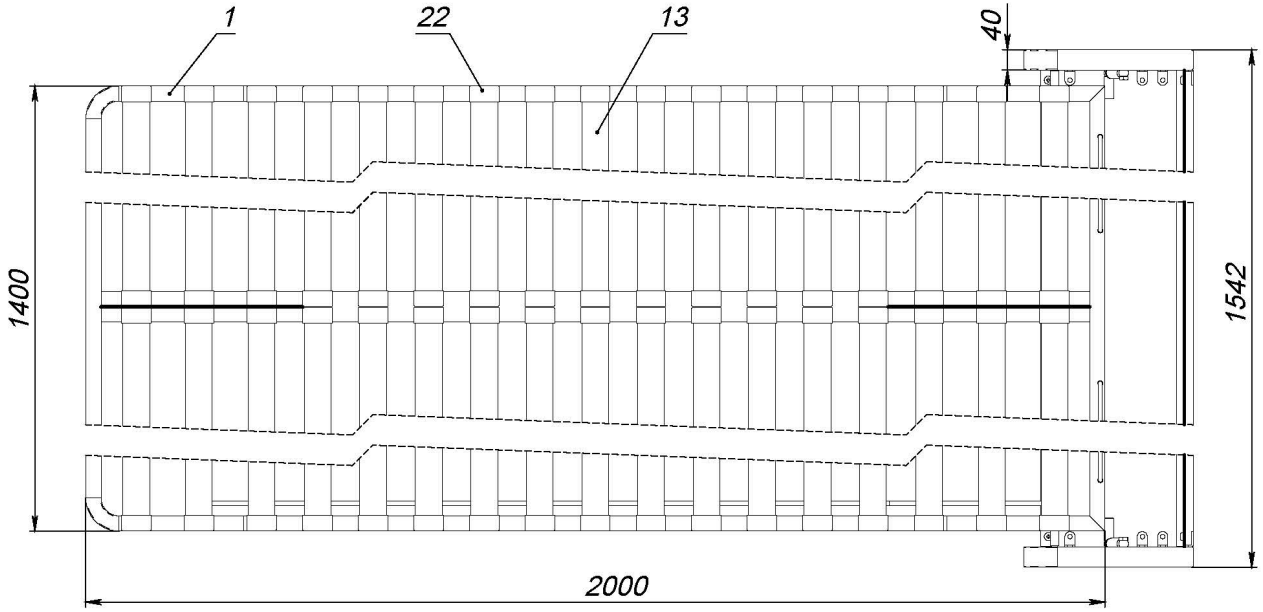

E-E (1 : 5)

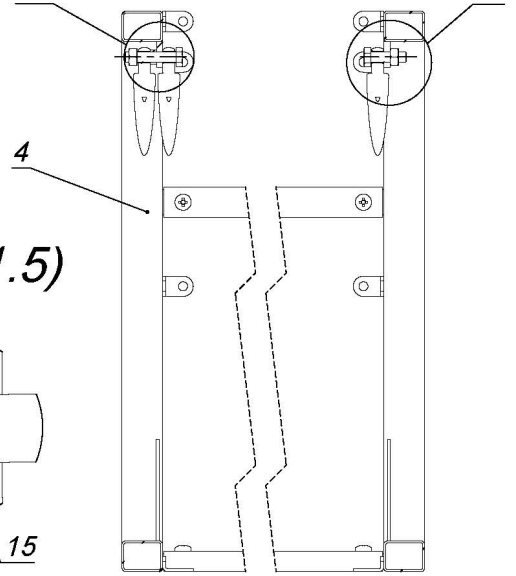

G (1 : 1.5)

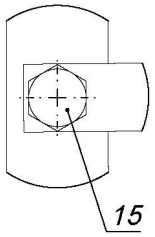

Вертикальная 1400x2000 (крепление к стене или полу)

Изм.	Лист	№ докум.	Подп.	Дата	Матрас 1400x2000x220		
Разраб.					Кровать встраиваемая в шкаф	Лит.	Масса	Масштаб
Пров.							39.11.SLDASM	1:10
Т. контр.						Лист	Листов 1
Н. контр.						ОМП	
Утв.							

Перв. примен. | Справ. № | Подп. и дата | Инв. № дубл. | Взам. инв. № | Подп. и дата | Инв. № подл.

Шифр: Копировал Формат А3