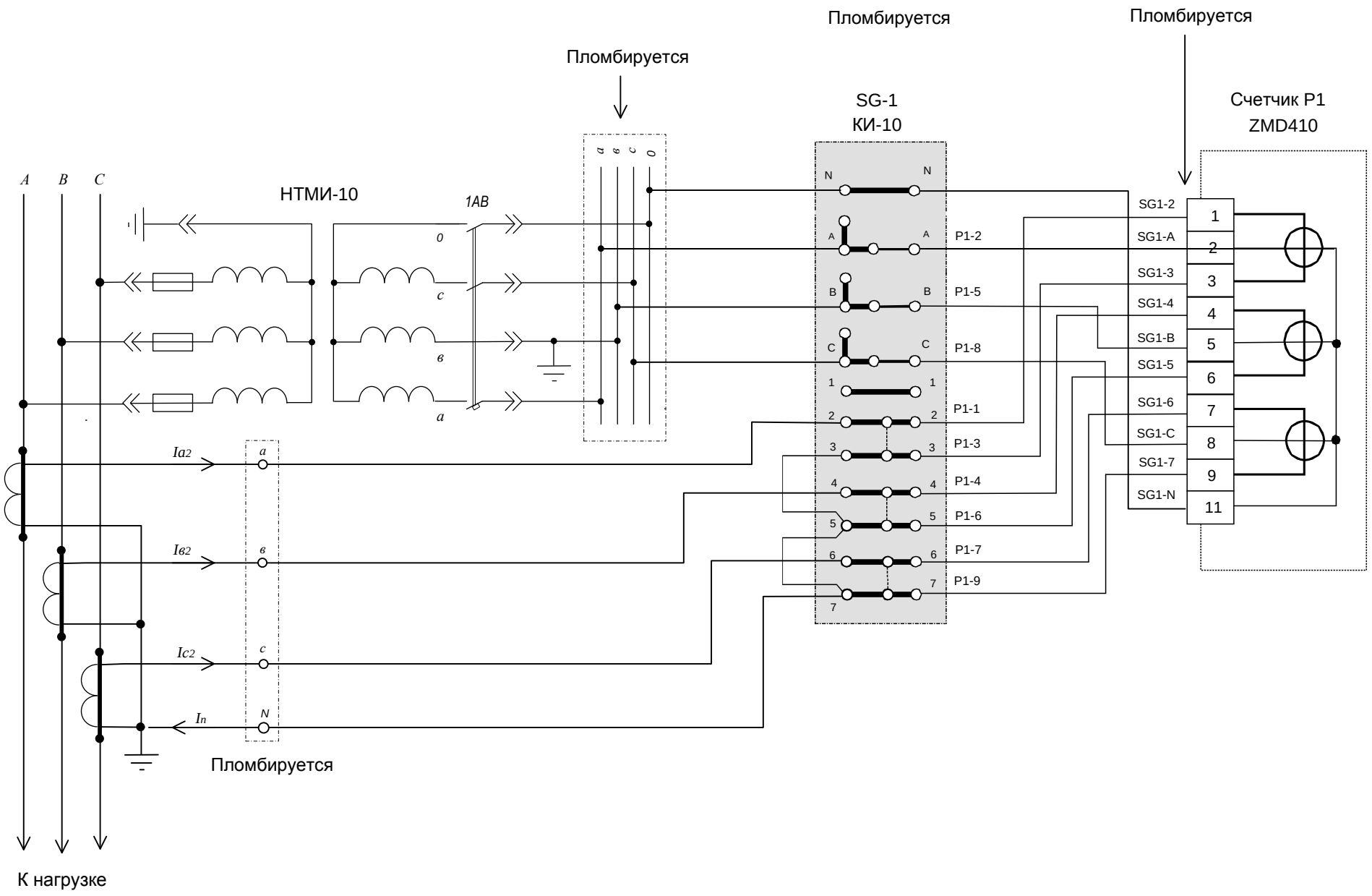
Пломбируется
Пломбируется
Пломбируется
SG-1
КИ-10
Счетчик P1
ZMD410
НТМИ-10
1АВ
A
B
C
0
c
в
a
Ia2
Iв2
Ic2
In
N
Пломбируется
К нагрузке
P1-2
P1-5
P1-8
P1-1
P1-3
P1-4
P1-6
P1-7
P1-9
SG1-2
SG1-A
SG1-3
SG1-4
SG1-B
SG1-5
SG1-6
SG1-C
SG1-7
SG1-N
1
2
3
4
5
6
7
8
9
11

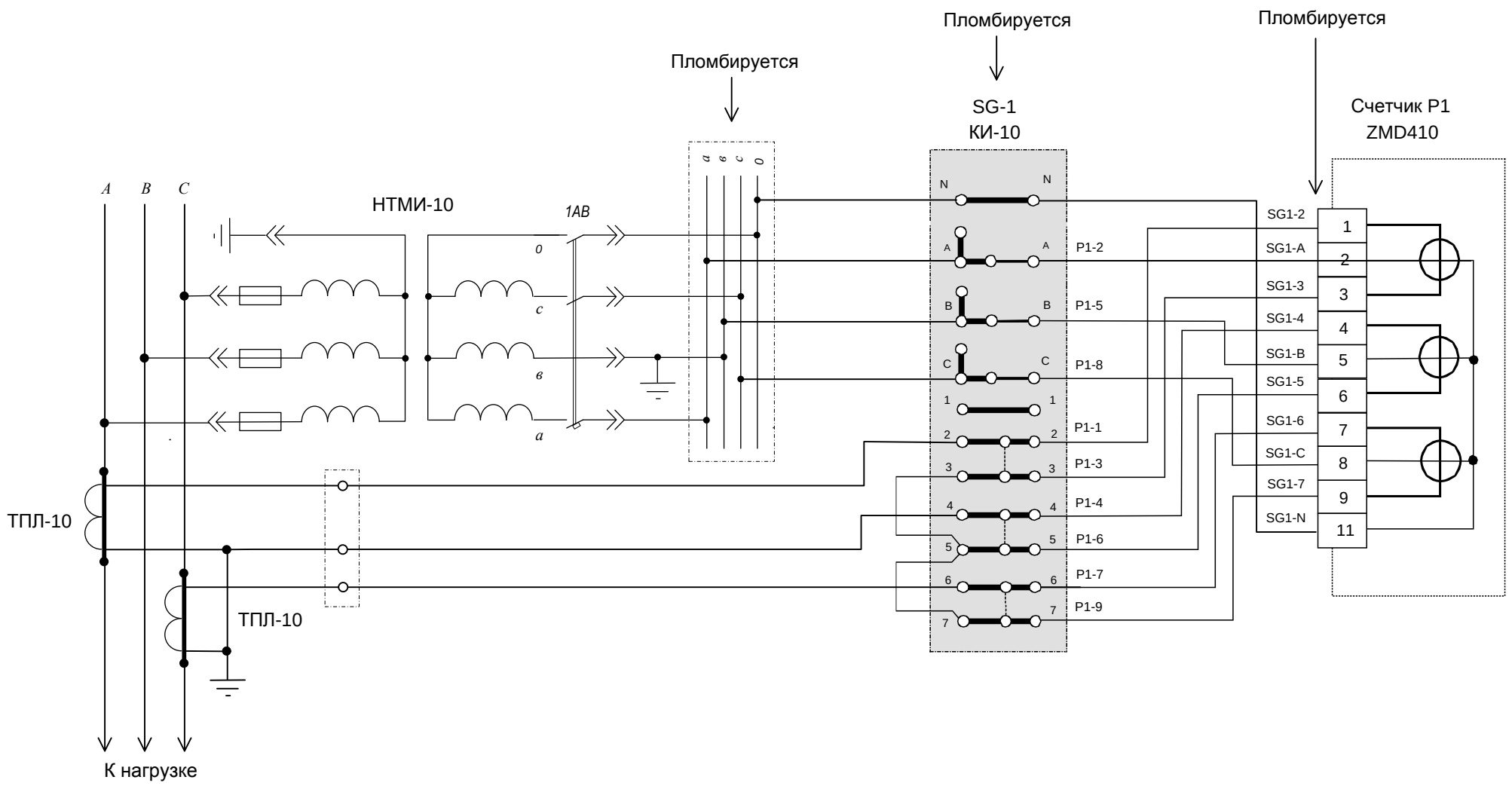
Пломбируется
Пломбируется
Пломбируется
SG-1
КИ-10
Счетчик P1
ZMD410
A
B
C
НТМИ-10
1AB
0
c
в
a
ТПЛ-10
ТПЛ-10
К нагрузке
N
A
B
C
1
2
3
4
5
6
7
P1-2
P1-5
P1-8
P1-1
P1-3
P1-4
P1-6
P1-7
P1-9
SG1-2
SG1-A
SG1-3
SG1-4
SG1-B
SG1-5
SG1-6
SG1-C
SG1-7
SG1-N
1
2
3
4
5
6
7
8
9
11

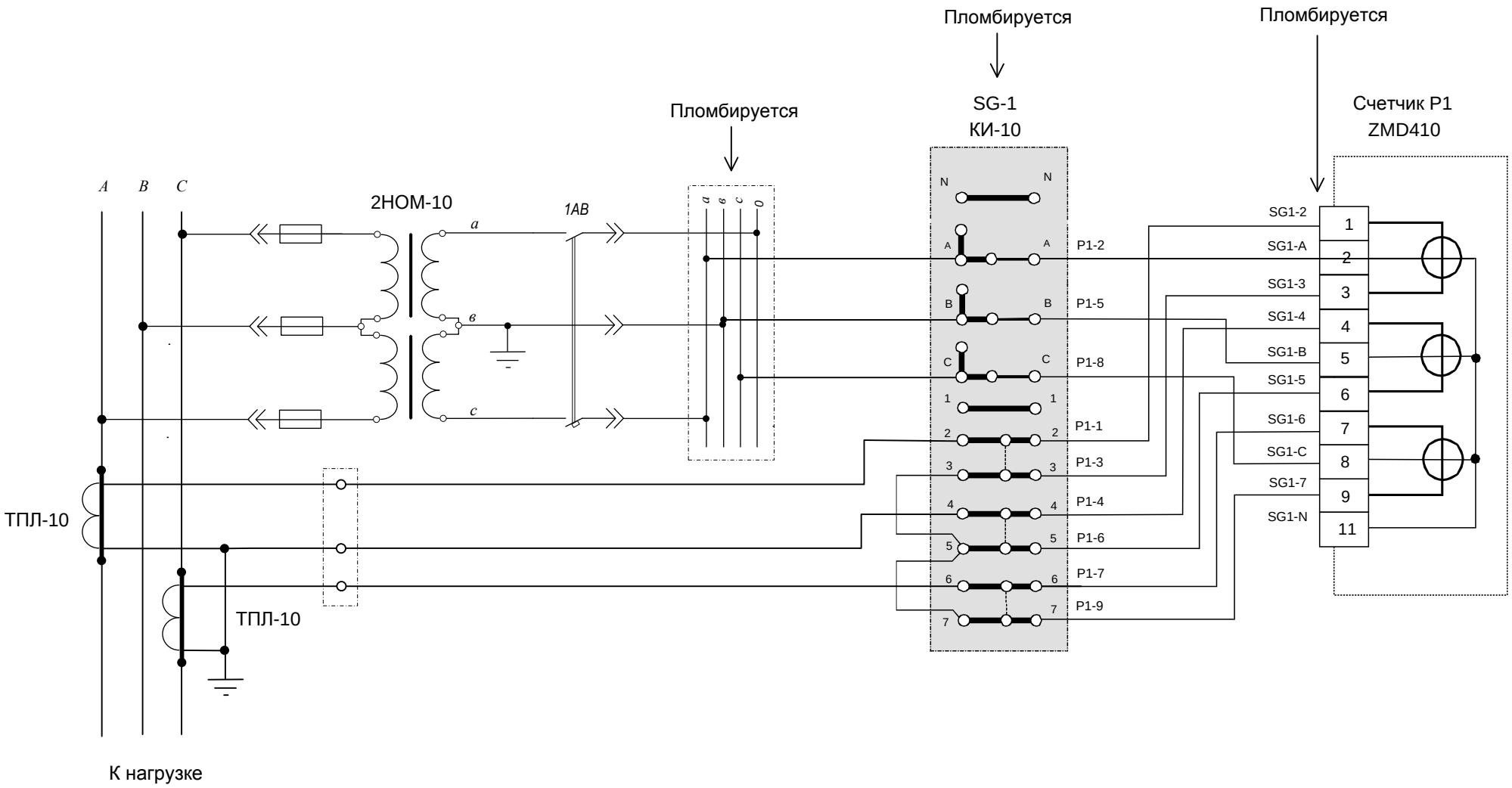
Пломбируется
Пломбируется
Пломбируется
SG-1
КИ-10
Счетчик P1
ZMD410
A
B
C
2НОМ-10
1АВ
ТПЛ-10
ТПЛ-10
К нагрузке
P1-2
P1-5
P1-8
P1-1
P1-3
P1-4
P1-6
P1-7
P1-9
SG1-2
SG1-A
SG1-3
SG1-4
SG1-B
SG1-5
SG1-6
SG1-C
SG1-7
SG1-N

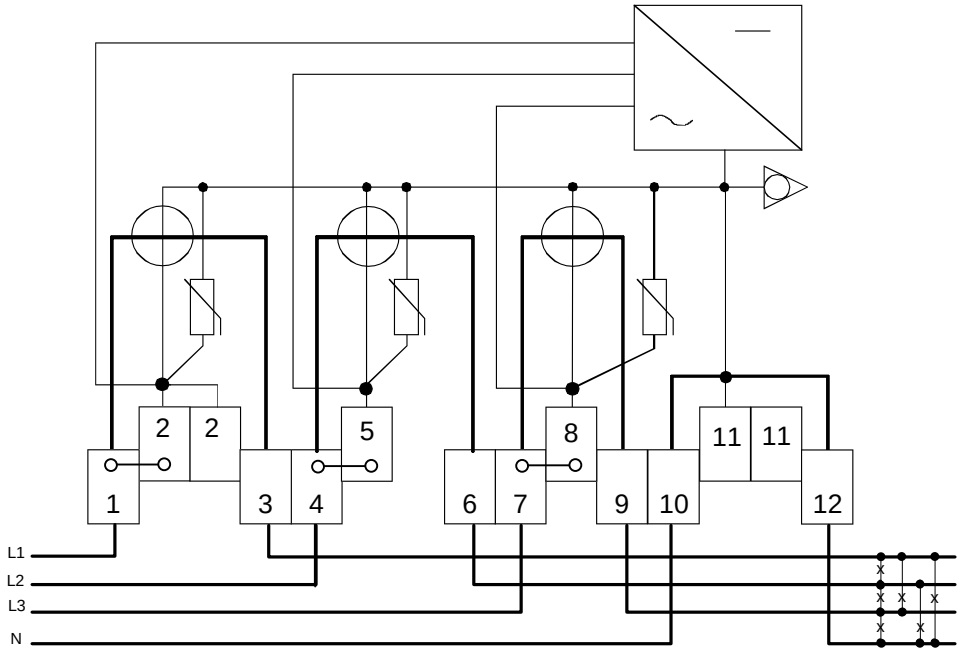
2
2
5
8
11
11
1
3
4
6
7
9
10
12
L1
L2
L3
N

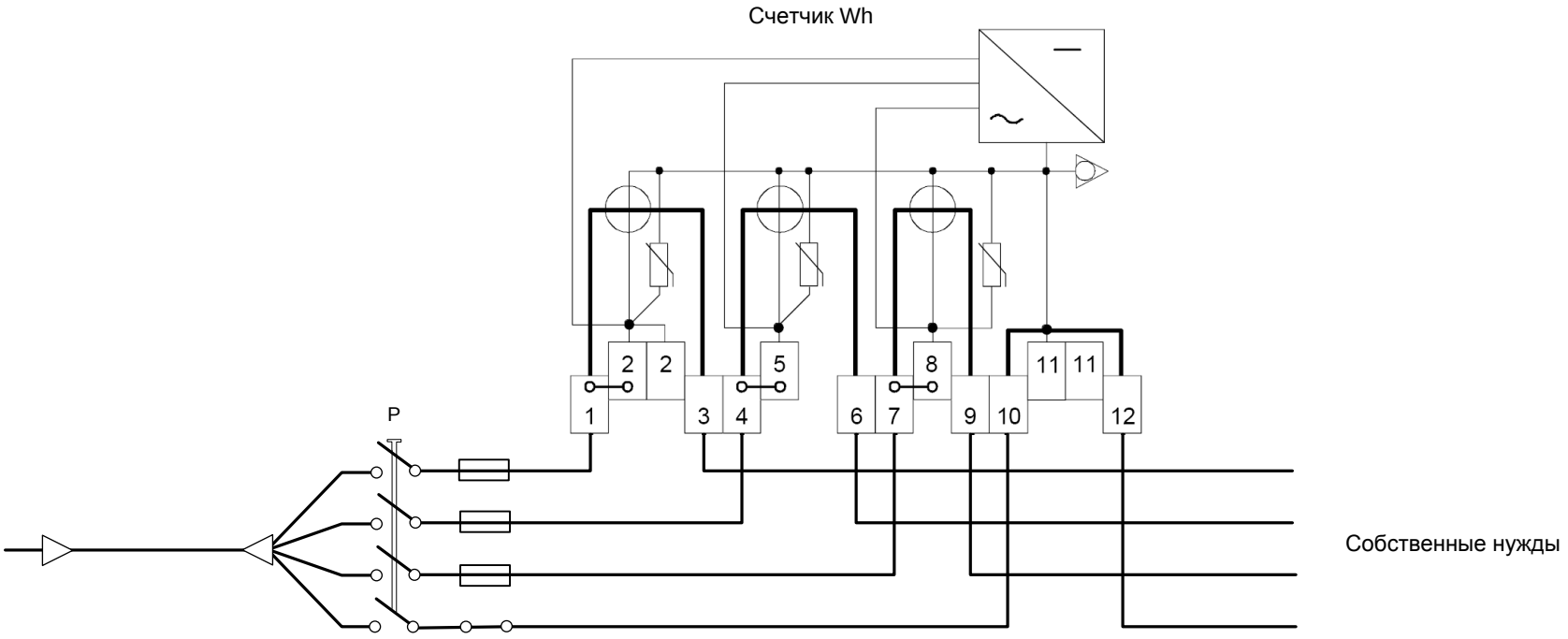
Счетчик Wh
2
2
5
8
11
11
1
3
4
6
7
9
10
12
P
Собственные нужды

Пояснювальна схема

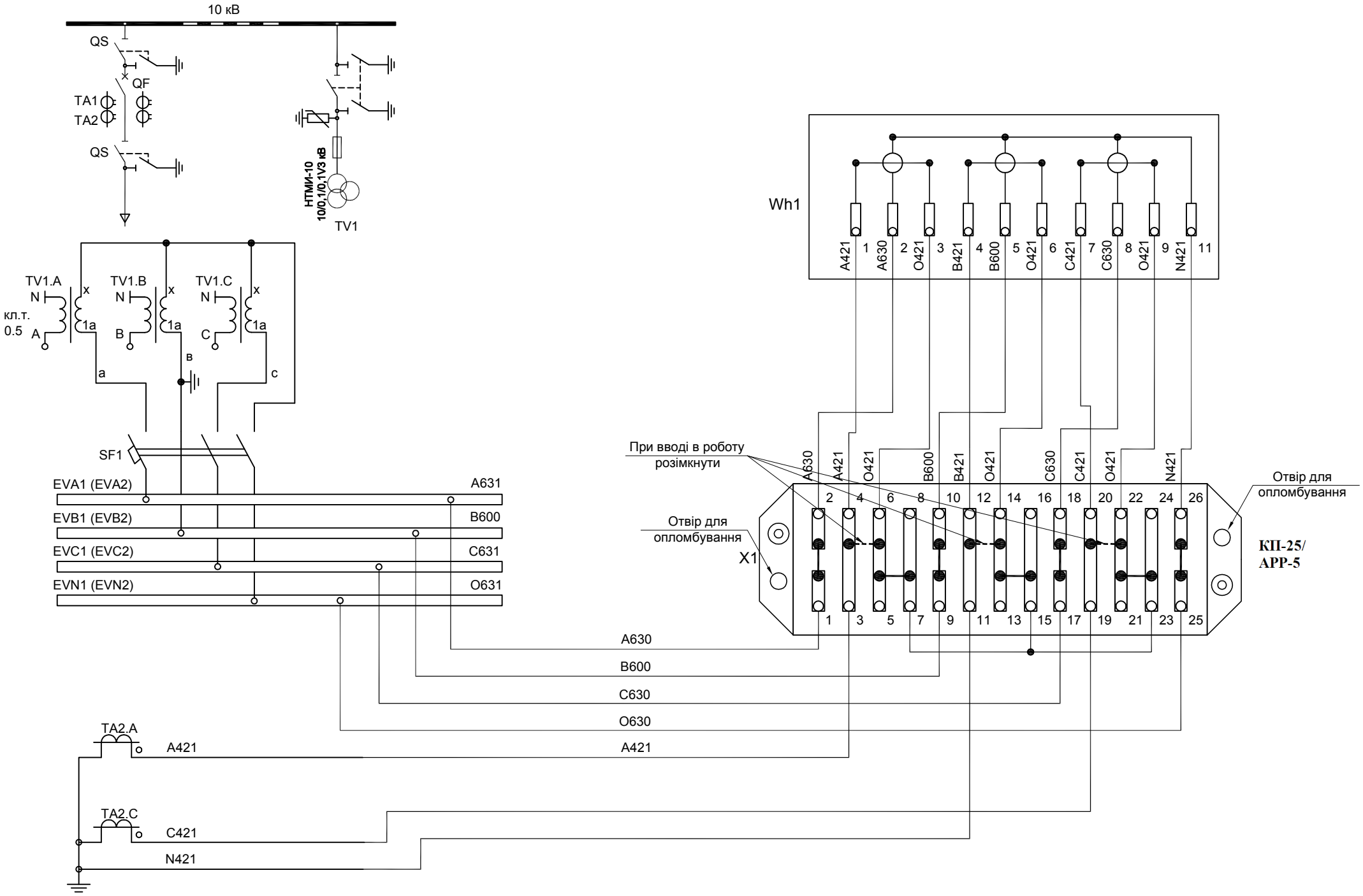

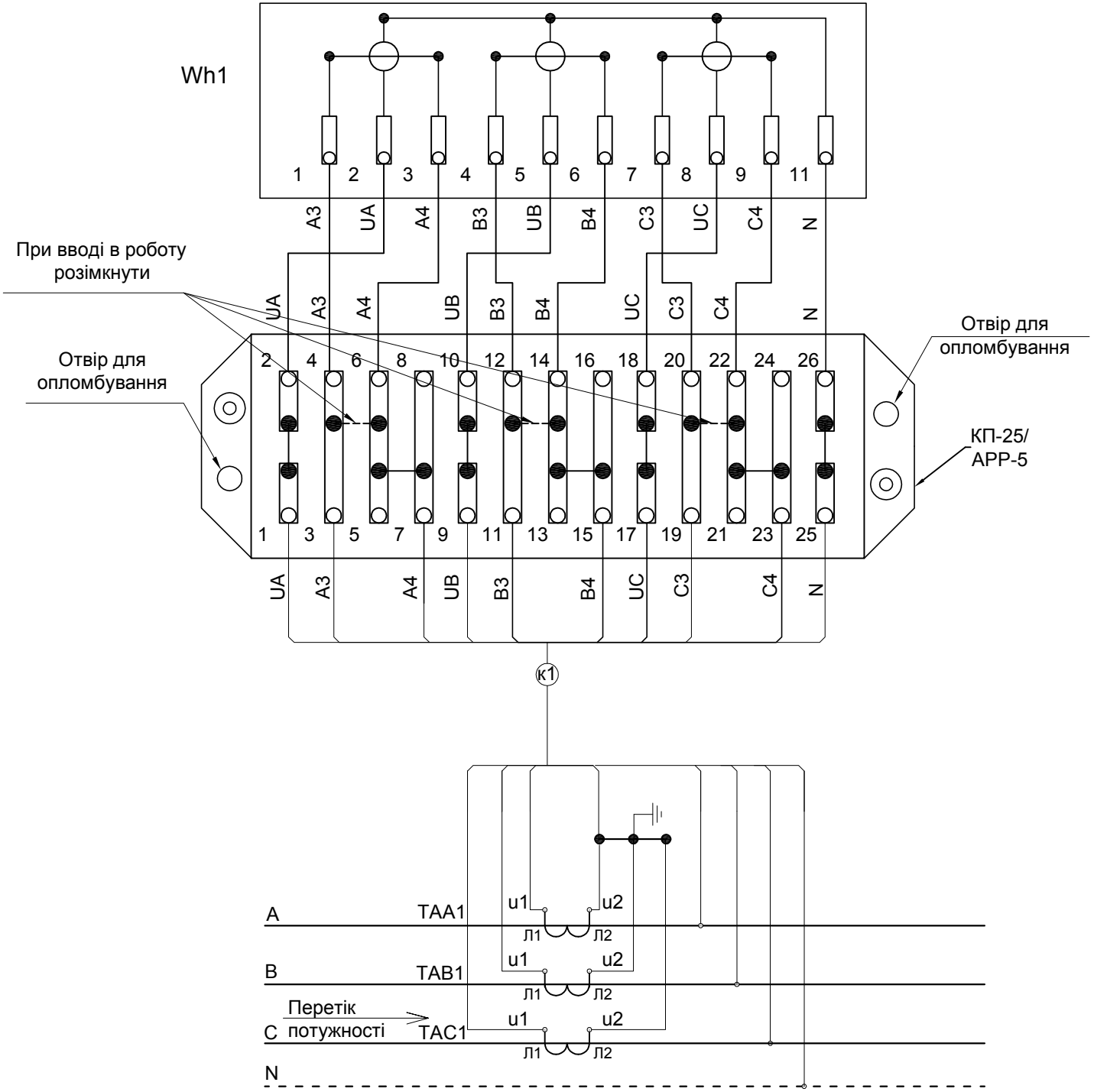
Wh1
1 2 3 4 5 6 7 8 9 11
A3 UA A4 B3 UB B4 C3 UC C4 N
При вводі в роботу розімкнути
Отвір для опломбування
Отвір для опломбування
КП-25/ АРР-5
2 4 6 8 10 12 14 16 18 20 22 24 26
1 3 5 7 9 11 13 15 17 19 21 23 25
UA A3 A4 UB B3 B4 UC C3 C4 N
к1
A
B
C
N
ТАА1
ТАВ1
ТАС1
u1 u2
Л1 Л2
Перетік потужності