TP31VW50

www.istoki-m.com.ua
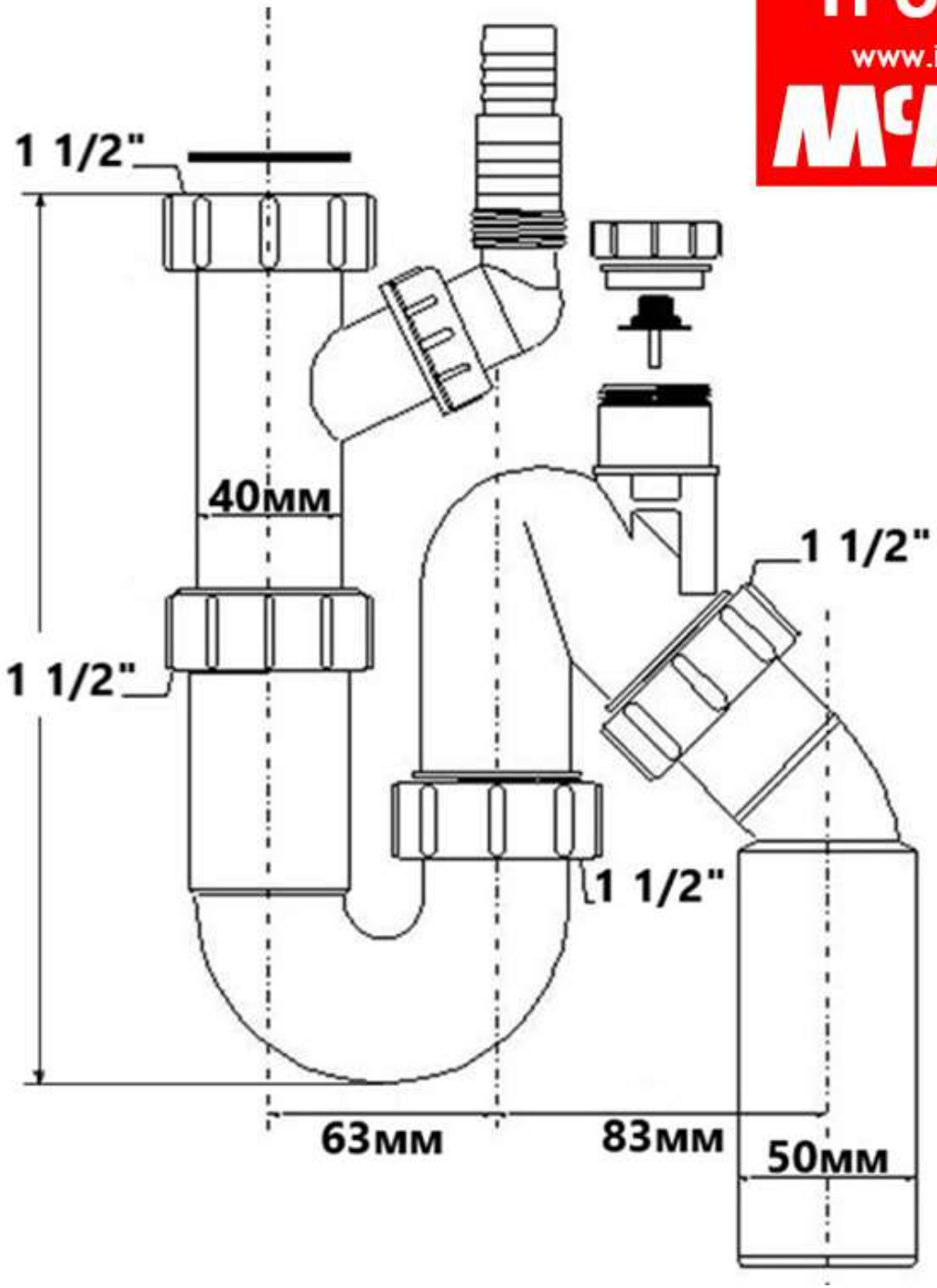
McALPINE