GM27VS конфігурація та інструкції V1.1

Дизайн панелі та екрану

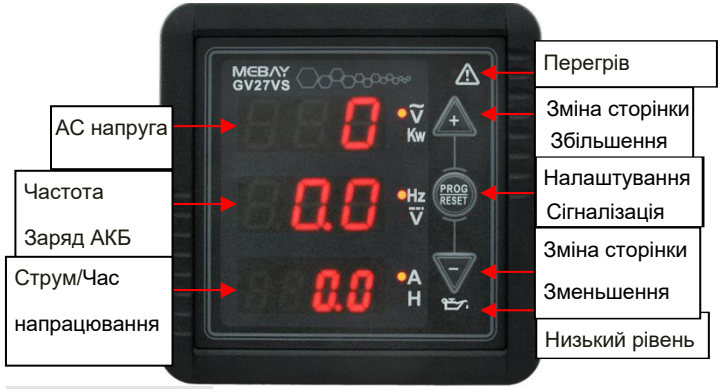

Параметри Налаштування

Нажміть “PROG” 3 сек, відпустіть коли “P-00” буде на дісплеї, що означає, що система увішла в режим налаштування та показує першу опцію.

Тисніть “+”або“—”для вибору опцій та нажміть “PROG” для налаштування. Нажміть“+”чи“—”знову щоб встановити необхідне значення. Потім нажміть“PROG” щоб повернутись на попередній рівень та нажміть “PROG” знову на 4 сек для збереження значення. **Після налаштування параметрів, зміни в роботі вступають в силу одразу.**

NO.	Параметр	Показник *(defaults)*	Примітки
P00	Сігналізація	0:Вимкнена ***1:Увімкнена***	Всі сигнали та покажчики попереджень заборонені якщо встановлено 0.
P01	Режими роботи генератора	0:1ф 220V 1:3ф380V 2:120V/240V ***3:220V/380V***	0: Потужність=Напруга* Струм, Струм=Фазний струм; Номінальна фаза= 230В. 1: Потужність=Напруга/1.732 * струм*P20, Струм=фазний трум*P19; Ном. фаза= 230В. 2:Вхід≤165V:Потужність=Напруга*струм*2, Струм=фазний струм*2; Вхід>165V: Потужність=напруга * струм, Струм=фазний струм; Номінальна фаза= 230В. 3:Вхід≤300V:Потужність=напруга*струм, Струм=фазний струм; Вхід>300V: Потужність= напруга/1.732*струм*P20, Струм=фазний струм*P19; Номінальна фаза= 230V.
P02	Номінальна частота	***0:50Hz*** 1:60Hz	Налаштування номінальної частоти.
P03	Загальна номінальна потужність	0-50.0KW ***(6.0KW)***	Значення номінальної потужності, що контролюється.
P04	Номінальний струм	0-150.0A ***(26.1A)***	Значення номінального струму, що контролюється.
P05	Верхня межа перевищення частоти	0-200% ***(114%)***	Верхня межа перевищення номінальної частоти * В відсотках. Якщо значення 200%, то сигналізація вимкнута.
P06	Нижня межа перевищення частоти	0-200% ***(85%)***	Нижня межа перевищення номінальної частоти * В відсотках. Якщо значення 0, то сигналізація вимкнута.
P07	Верхня межа перевищення напруги	0-200% ***(115%)***	Верхня межа перевищення номінальної напругт * В відсотках. Якщо значення 200%, то сигналізація вимкнута.
P08	Нижня межа перевищення напруги	0-200% ***(85%)***	Нижня межа перевищення номінальної напруги * В відсотках. Якщо значення 0, то сигналізація вимкнута.
P09	Максимальний струм перенаванта-ження	0-200% ***(110%)***	Якщо режим генератора 0,1,або 2, то Цей струм = Номінальний струм * Відсоток. Якщо режим генератора 3, то якщо генератор однофазний, тоді Цей струм = Номінальний струм* Відсоток, аякщо генератор трифазний, тоді Цей струм= Номінальний струм /3* Відсоток. Якщо значення 200%, то сигналізація вимкнута.
P10	Максимальне перенаванта-ження потужності	0-200% ***(110%)***	Загальне перенавантаження = Номінальна потужність * Відсоток Якщо значення 200%, то сигналізація вимкнута.
P11	Контроль низького заряду батареї	0-32.0V ***(8.0V)***	Якщо вхідна напруга на АКБ нижча за це значення та перебуває в цьому значенні більше встановленної затримки (P13), тоді спрацює сигнал Занизького зараду АКБ . Якщо значення 0, то сигналізація вимкнута.
P12	Затримка сповіщення	0-10.0s ***(1.5s)***	Затримка в СЕК при перевищенні показників по номінальній потужності або частоті.
P13	Номінальна затримка сігналізації	2.0-20.0s ***(5.0s)***	Затримка по таким показникам: Перегрів двигуна, низький рівень наруги, занижена частота, низький рівень палива, низький заряд АКБ
P14	Затримка по струму	0-3600s ***(10s)***	Затримка по перевантаженню по струму.
P15	Затримка зміни сторінок в дісплеї	1-120s ***(120s)***	Інтервал часу для температури води та палива, максимальний час зміни сторінок в дисплеї.
P16	Freq. for start success	0-70% ***(40%)***	Freq. for start success value= Rated Freq.* Percentage. When the frequency is over than the pre-set value once on power, then it is regarded that engine crank successfully.
P17	Затримка загальної безпеки	3-300s ***(10s)***	This delay only responds to overfrequency and overvoltage alarms.
P18	Alarm output delay	0-120s ***(120s)***	Alarm relay output setting. 0:alarm output disabled, 120:alarm output all the time.
P19	Current display	***1:1 multiple*** 3:3 multiple	Display current = actual current * display multiple.
P20	Power display	1:1 multiple ***3: 3 multiple***	Display current = actual current * display multiple.
P21	CT rate	5-150A ***(50A)***	Used for setting generator CT primary current.
P22	CT Sec. current	***50.0:50mA*** 62.5:62.5mA	Chose the secondary rated current.
P23	Alarm action	0:stop ***1:trip***	0: All alarms are stopped directly (alarm relay action); 1: When overvoltage, undervoltage, low frequency,low oil pressure and low fuel level alarm occurs, first trip, delay 1s, then stop; when overcurrent and overpower alarm occurs, trip but not stop. When over-frequency

			alarm occurs, trip directly and stop.

Typical diagram

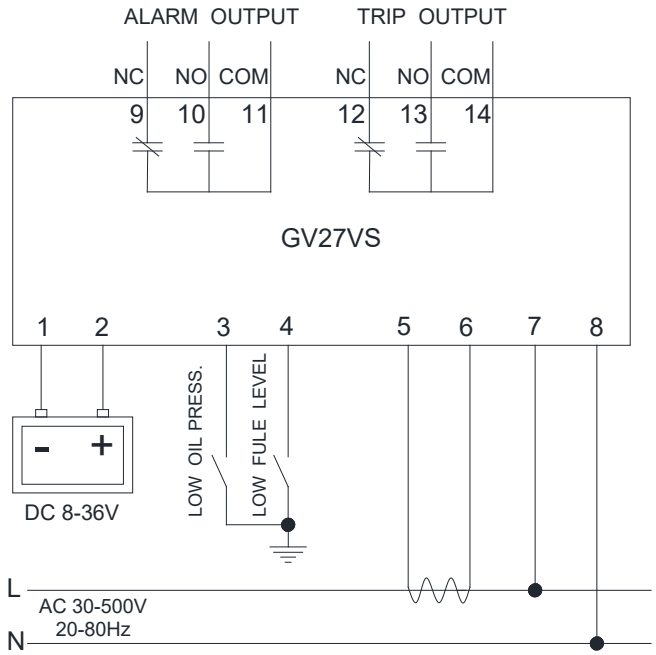

Warning: Please don't move battery during running status or it may cause the meter broken.

Notes

1.If the system checked the frequency is over " Freq. for start success "(P12),the meter is connected with main power, then it will regard the genset as cranked successfully. which means the alarm will occur after the safety delay when the fault is checked.

2.The alarms should be cleared after press "PROG".

3.All rights reserved. No part of this duplication may be reproduced in any material form(including photocopying or storing in any medium by electronic means or others) without the written permission of the copyright holder.

4. MEBAY Technology reserves the rights to change the contents of this document without prior notice.