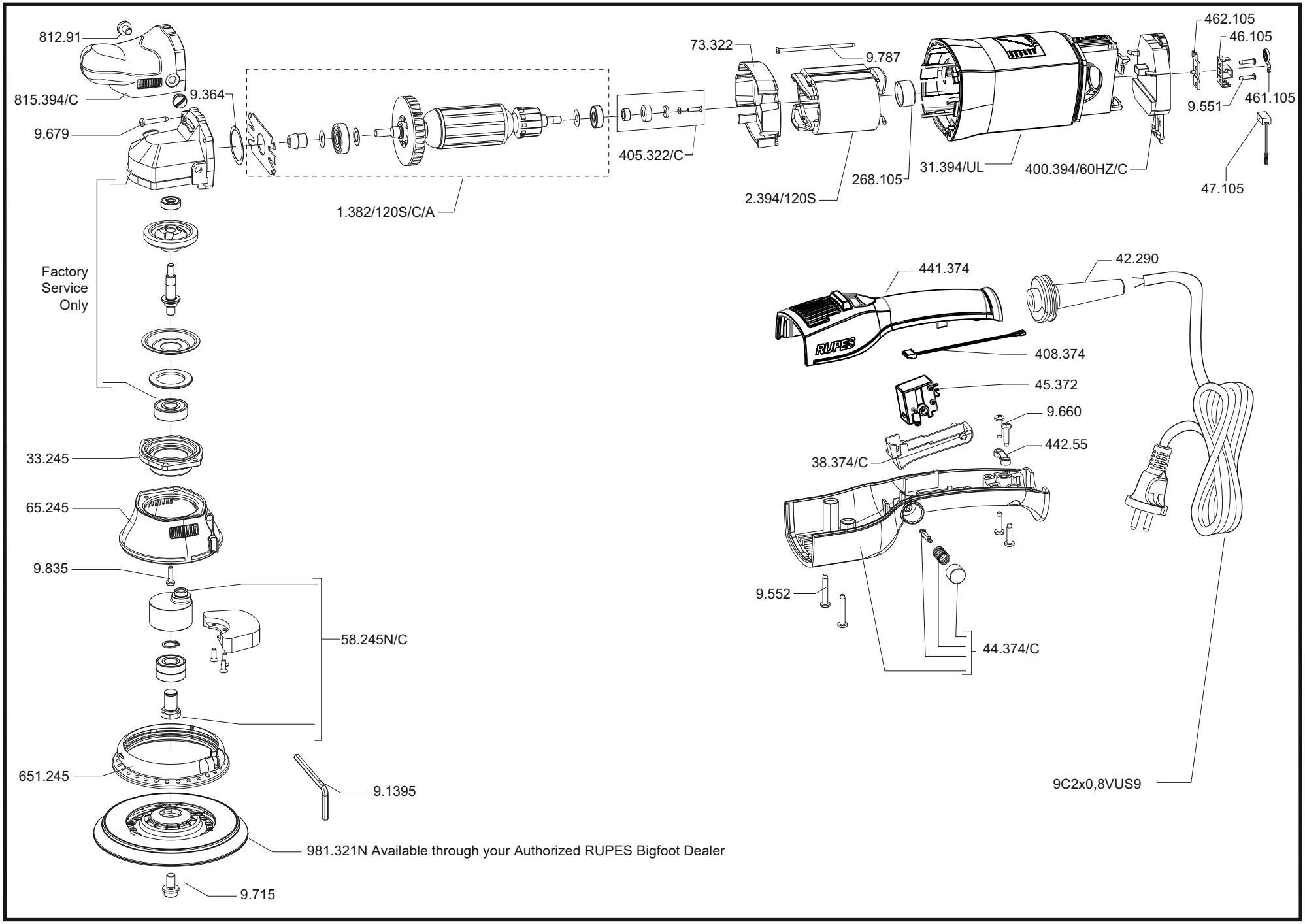

RUPES

LHR21III

REV 2019.05.02