ДАТЧИКИ ЛИНЕЙНОГО ПОЛОЖЕНИЯ

“Двойная шарнирная система”

LTC

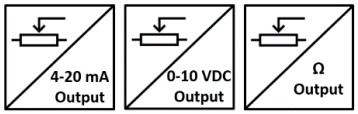

ОСНОВНЫЕ ХАРАКТЕРИСТИКИ

Наиболее важной особенностью датчиков положения серии LTC является то, что они имеют двустороннюю шарнирную систему. Благодаря шарнирам они могут монтироваться на углы до макс. 30 ° при эксплуатации. В этих моделях разъем расположен под углом 90 ° к корпусу.

Они предназначены для прямого абсолютного измерения перемещения, то есть они не теряют свое положение при отключении питания. Возможны варианты потенциометрического и аналогового выхода: 4-20 мА (опционально 0-20 мА) или 0-10 В.

Резистивный сплав из проводящей пластмассы (сплав углерода + пластмасса) и специальные контакты не подвержены абразивному износу и работают в течение длительных периодов времени со сроком службы до 100 миллионов циклов.

- Двойная шарнирно-сочлененная конструкция корпуса
- Максимальное угловое движение ±30°
- Длина измерения от 50 мм до 1000 мм
- Потенциометрическое измерение
- Потенциометрический, аналоговый выход 4-20 мА или 0-10 В
- Подключение кабеля или разъема DIN 43650-C
- Срок службы до 100 млн. циклов
- Рабочая скорость 5 m/s
- Высокая точность
- Компактная конструкция

ТЕХНИЧЕСКИЕ ХАРАКТЕРИСТИКИ

Модель	LTC 50	LTC 75	LTC 100	LTC 125	LTC 150	LTC 175	LTC 200	LTC 225	LTC 250	LTC 275	LTC 300	LTC 325	LTC 350	LTC 360	LTC 375	LTC 400	LTC 450	LTC 500	LTC 550	LTC 600	LTC 650	LTC 700	LTC 750	LTC 800	LTC 900	LT 1000
Электрический ход(mm)	50	75	100	125	150	175	200	225	250	275	300	325	350	360	375	400	450	500	550	600	650	700	750	800	900	1000
Сопротивление (KΩ)	5, 10 (другое по запросу)																									
Допуск сопротивления(±%)	20																									
Откл. от линейности (±%)	0.2	0.2	0.2	0.2	0.2	0.2	0.2	0.12	0.12	0.12	0.12	0.12	0.12	0.12	0.12	0.12	0.12	0.12	0.1	0.1	0.1	0.1	0.1	0.1	0.1	0.1
Повторяемость	0.01 mm																									
Скорость перемещения	≤ 5 m/s																									
Резистивный элемент	Проводящий пластик																									
Выходной сигнал	4-20 mA (опция 0…20 mA), 0-10V или потенциометрический																									
Питание	Модели с выходом по току и напряжению: 12…30 VDC																									
	Модели с потенциометрическим выходом: 42V макс.																									
Подключение	Кабель ПВХ 3 x 0,14 mm^2 или разъем DIN43650-C																									
Механ. крепление	С двухсторонним шарниром																									
Рабочая теипература	-30°C…+100°C																									
Класс защиты	IP62																									
Срок службы	100 x 10^6 циклов																									
Материал	Корпус: Алюминий																									
	Шток: Нержавеющая сталь																									

ЭЛЕКТРИЧЕСКОЕ ПОДКЛЮЧЕНИЕ

СИГНАЛ	ЦВЕТ КАБЕЛЯ	DIN 43650 –A
+ V	Красный	Pin 1
Вых. сигнал*	Желтый	Pin 2
- V	Черный	Pin 3

* Выходной сигнал может быть потенциометрическим, аналоговым 0-10 VDC или 4-20 mA в зависимости от модели (таблица кода заказа)

DIN 43650-C SOCKET

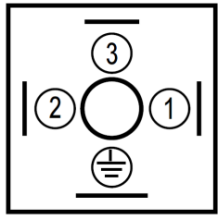

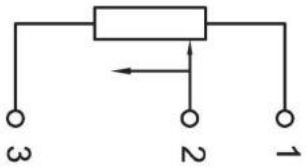

Подключение потенциометра (Делитель напряжения)

Примечание: Кабель GND питания и выхода сигнала является общим. Подключаеться с помощью 3-проводного кабеля.

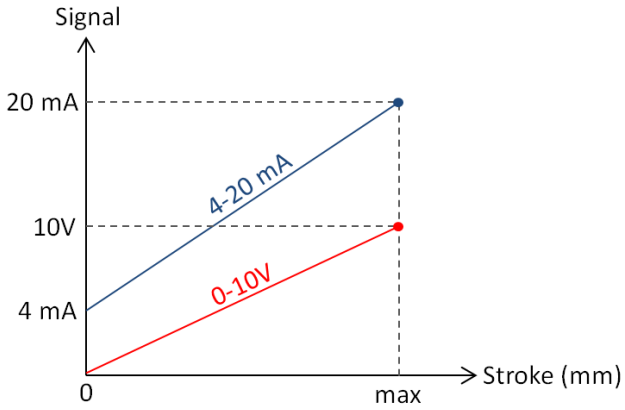

ГАБАРИТНЫЕ РАЗМЕРЫ (мм)

РАЗЪЕМ DIN 43650-C

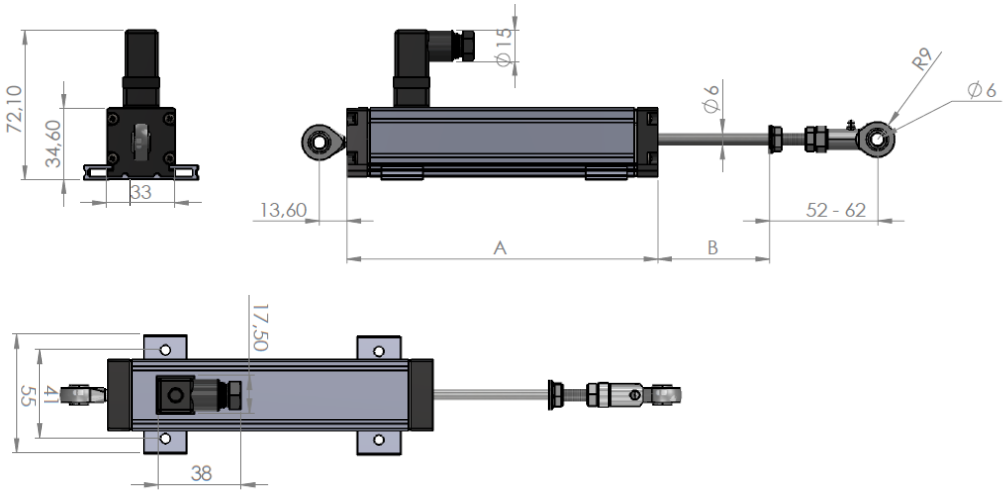

КАБЕЛЬ 3 x 0,14 mm²

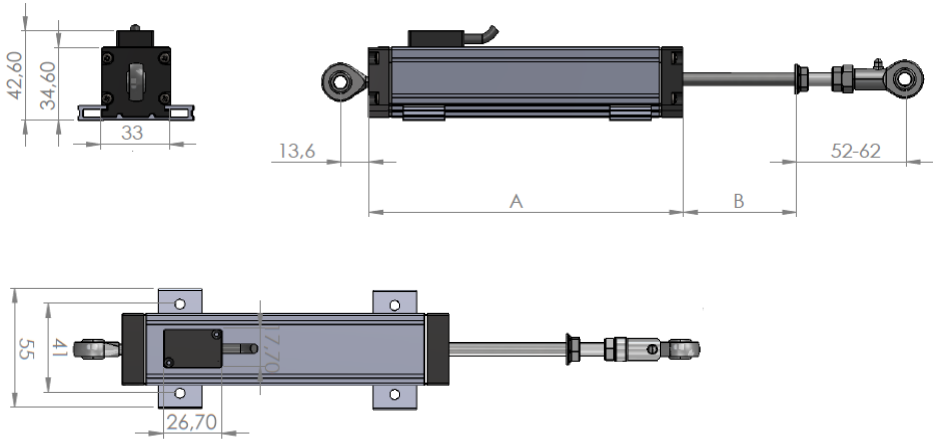

Ход (мм)	50	75	100	125	150	175	200	225	250	275	300	325	350	360	375	400	450	500	550	600	650	700	750	800	900	1000
Длина корпуса (A)	150	175	200	225	250	275	300	325	350	375	400	425	450	460	475	500	550	600	650	700	750	800	850	900	1000	1100
Механический ход (B)	54	79	104	129	154	179	204	229	254	279	304	329	354	364	379	404	454	504	554	604	654	704	754	804	904	1004

ПРИМЕНЕНИЕ

- Контрольно-измерительная техника
- Производственное оборудование: деревообрабатывающие станки, клепальные машины, упаковочные машины и т.д.
- Гидравлические машины
- Гибочные прессы
- Металлообрабатывающие станки
- Гибочные машины
- Сборочные / испытательные устройства
- Медицинские устройства
- Строительная техника
- Текстильное оборудование
- Другие средства автоматизации

КОД ЗАКАЗА

Анаолговый выход

Модель No

LTC	-	XXX	-	X	-	XX

Выходной сигнал

A: 4-20 mA (*Опция 0-20 mA)

V: 0-10 VDC

Длина измерения (Ход)

Различные размеры измерения между 50 mm и 1000 mm

Электрическое подключение

2M: 2 метра ПВХ кабеля (*Различные длины на заказ)

Нет кода: DIN 43650-C разъем

Потенциометрический выход

Модель No

LTC	-	XXX	-	XXX	-	XX

Сопротивление

5K: 5KΩ

10K: 10KΩ

*Другие на заказ

Длина измерения (Ход)

Различные длины измерения между 50 mm и 1000 mm

Электрическое подключение

2M: 2 метра ПВХ кабеля (*Различные длины на заказ)

Нет кода: DIN 43650-C разъем

Atek Elektronik Sensör Teknolojileri Sanayi ve Ticaret A.Ş.

Украина, 79000, г.Львов, ул.Б. Хмельницкого, 176

+380673132125

https://asu-tp.shop/

automaticserviceu@gmail.com