ПОТЕНЦИОМЕТРИЧЕСКИЕ ЛИНЕЙНЫЕ ПРЕОБРАЗОВАТЕЛИ

“Односторонний приводной шток, с кабелем или разъемом”

LTM

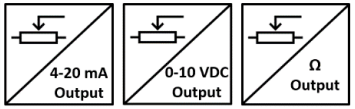

ОСОБЕННОСТИ

Серия LTM, которая проста в использовании и установке, является наиболее часто используемой моделью в отрасли. Датчики используется для измерения линейных перемещений с односторонним приводным штоком.

Они предназначена для прямого абсолютного измерения перемещения, то есть они не теряют свое положение при отключении питания. Возможны варианты потенциометрического аналогового выхода, 4-20 мА (опционально 0-20 мА) или 0-10 В.

Благодаря резистивному проводящему пластику и специальным контактам они не подвержены износу и имеют продолжительный срок службы до 100 миллионов циклов. Они стабильны и точно измеряют линейное перемещение.

- Односторонний приводной шток
- Ход измерения между 50 mm и 1000 mm
- Потенциометрическое измерение
- Выбор выходов:потенциометрический, аналоговый, 4-20 mA или 0-10V
- Срок службы до 100 млн циклов
- Высокая точность
- Компактный дизайн
- Скорость перемещения 5 m/s
- Кабель ПВХ или разъем DIN43650-A
- Класс точности IP62

ТЕХНИЧЕСКИЕ ХАРАКТЕРИСТИКИ

Модель	LTM 50	LTM 75	LTM 100	LTM 125	LTM 150	LTM 175	LTM 200	LTM 225	LTM 250	LTM 275	LTM 300	LTM 325	LTM 350	LTM 360	LTM 375	LTM 400	LTM 450	LTM 500	LTM 550	LTM 600	LTM 650	LTM 700	LTM 750	LTM 800	LTM 900	LTM 1000
Электрический ход(mm)	50	75	100	125	150	175	200	225	250	275	300	325	350	360	375	400	450	500	550	600	650	700	750	800	900	1000
Сопротивление (KΩ)	5, 10 (другое по запросу)																									
Допуск сопротивления(±%)	20																									
Откл. от линейности (±%)	0.2	0.2	0.2	0.2	0.2	0.2	0.2	0.12	0.12	0.12	0.12	0.12	0.12	0.12	0.12	0.12	0.12	0.12	0.1	0.1	0.1	0.1	0.1	0.1	0.1	0.1
Повторяемость	0.01 mm																									
Скорость перемещения	≤ 5 m/s																									
Резистивный элемент	Проводящий пластик																									
Выходной сигнал	4-20 mA (опция 0…20 mA), 0-10V или потенциометрический																									
Питание	Модели с выходом потоку и напряжению: 12…30 VDC																									
	Модели с потенциометрическим выходом: 42V макс.																									
Подключение	Кабель ПВХ 3 x 0,14 mm^2 или разъем DIN43650-A																									
Механ. крепление	Регулируемые (выдвижные) монтажные ножки																									
Рабочая теипература	-30°C…+100°C																									
Класс защиты	IP62																									
Срок службы	100 x 10^6 циклов																									
Материал	Корпус: Алюминий																									
	Шток: Нержавеющая сталь																									

ГАБАРИТНЫЕ РАЗМЕРЫ (модель с кабелем) (mm)

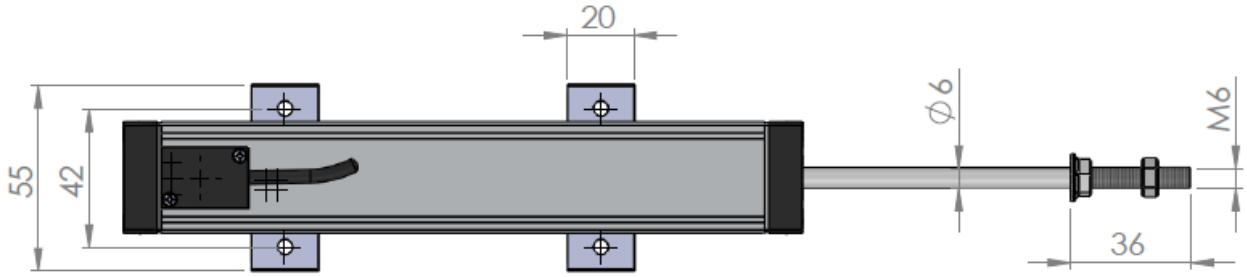

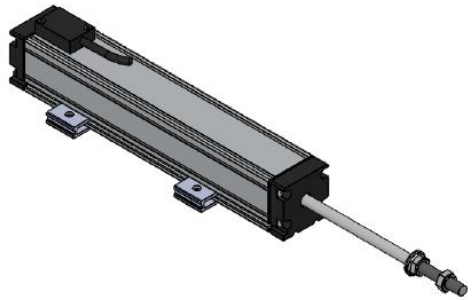

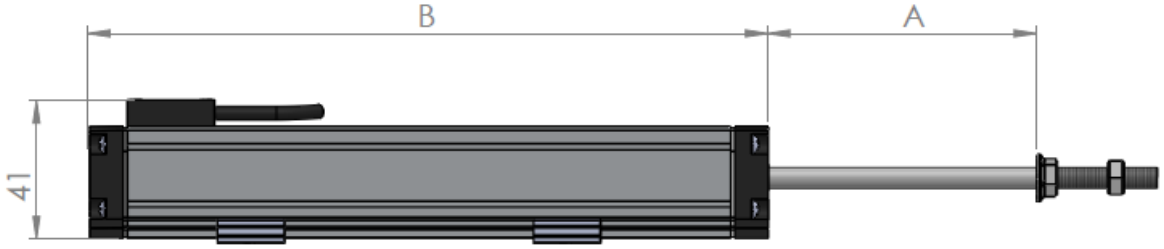

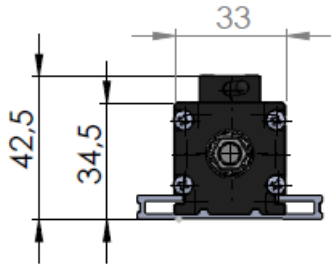

	Ход (mm)	50	75	100	125	150	175	200	225	250	275	300	325	350	360	375	400	450	500	550	600	650	700	750	800	900	1000
Потенциометр. Выход	Механический ход (A)	52	77	102	127	152	177	202	227	252	277	302	327	352	362	377	402	452	502	552	602	652	702	752	802	902	1002
	Длина корпуса (B)	127	152	177	202	227	252	277	302	327	352	377	402	427	437	452	477	527	577	627	677	727	777	827	877	977	1097
0-10 V Выход	Механический ход (A)	52	77	102	127	152	177	202	227	252	277	302	327	352	362	377	402	452	502	552	602	652	702	752	802	902	1002
	Длина корпуса (B)	127	152	177	202	227	252	277	302	327	352	377	402	427	437	452	477	527	577	627	677	727	777	827	877	977	1097
4-20 mA Выход	Механический ход (A)	52	77	102	127	152	177	202	227	252	277	302	327	352	362	377	402	452	502	552	602	652	702	752	802	902	1002
	Длина корпуса (B)	134	159	184	209	234	259	284	309	334	359	384	409	434	444	459	484	534	584	634	684	734	784	834	884	984	1104

ГАБАРИТНЫЕ РАЗМЕРЫ (Модель с разъемом) (mm)

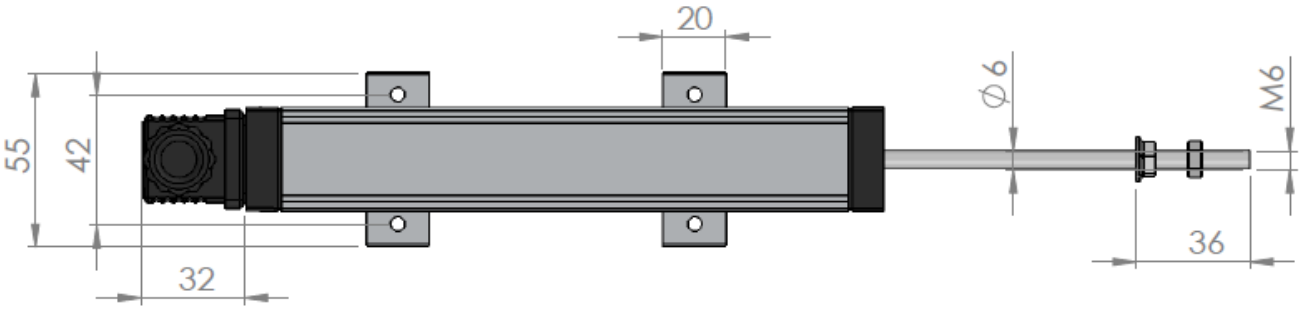

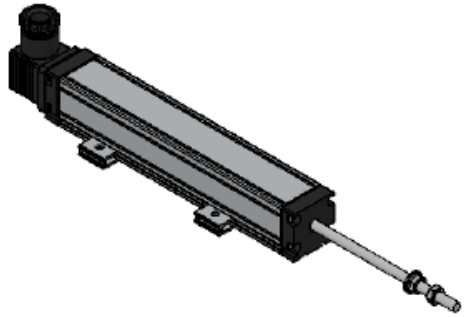

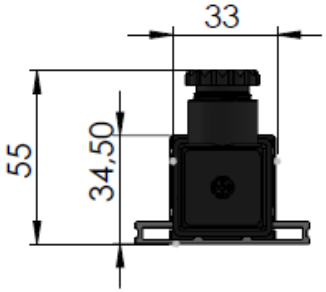

	Ход штока (mm)	50	75	100	125	150	175	200	225	250	275	300	325	350	360	375	400	450	500	550	600	650	700	750	800	900	1000
Потенциометр. Выход	Механический ход (A)	52	77	102	127	152	177	202	227	252	277	302	327	352	362	377	402	452	502	552	602	652	702	752	802	902	1002
	Длина корпуса (B)	125	150	175	200	225	250	275	300	325	350	375	400	425	435	450	475	525	575	625	675	725	775	825	875	975	1095
Выход 0-10 V	Механический ход(A)	52	77	102	127	152	177	202	227	252	277	302	327	352	362	377	402	452	502	552	602	652	702	752	802	902	1002
	Длина корпуса (B)	125	150	175	200	225	250	275	300	325	350	375	400	425	435	450	475	525	575	625	675	725	775	825	875	975	1095
Выход 4-20 mA	Механический ход (A)	52	77	102	127	152	177	202	227	252	277	302	327	352	362	377	402	452	502	552	602	652	702	752	802	902	1002
	Длина корпуса (B)	132	157	182	207	232	257	282	307	332	357	382	407	432	442	457	482	532	582	632	682	732	782	832	882	982	1102

ЭЛЕКТРИЧЕСКОЕ ПОДКЛЮЧЕНИЕ

СИГНАЛ	ЦВЕТ КАБЕЛЯ	DIN 43650 –A
+ V	Красный	Pin 1
Вых. сигнал*	Желтый	Pin 2
- V	Черный	Pin 3

* Выходной сигнал может быть потенциометрическим, аналоговым 0-10 VDC или 4-20 mA в зависимости от модели (таблица кода заказа)

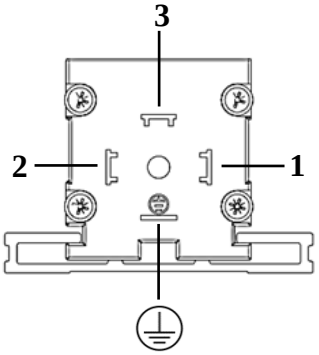

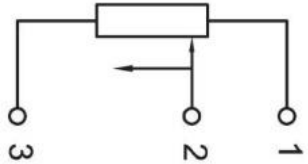

Подключение потенциометра (Делитель напряжения)

Примечание: Кабель GND питания и выхода сигнала является общим. Подключаеться с помощью 3-проводного кабеля.

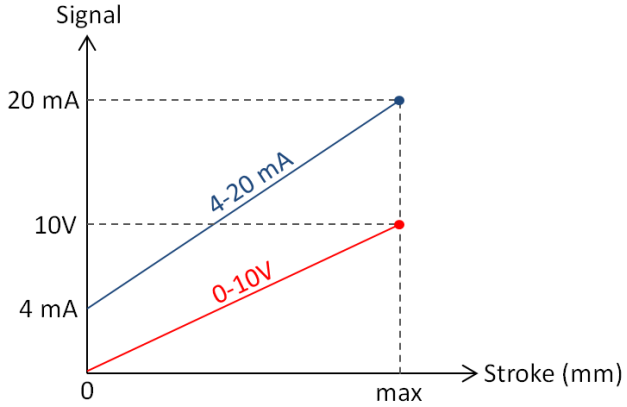

ПРИМЕНЕНИЕ

- Контрольно-измерительная техника
- Производственное оборудование: деревообрабатывающие станки, клепальные машины, упаковочные машины и т.д.
- Гидравлические машины
- Гибочные прессы
- Металлообрабатывающие станки
- Гибочные машины
- Сборочные / испытательные устройства
- Медицинские устройства
- Строительная техника
- Текстильное оборудование
- Другие средства автоматизации

КОД ЗАКАЗА

Аналоговый выход

Модель No

Выходной сигнал
A: 4-20 mA (*Опция 0-20 mA)
V: 0-10 VDC

LTM	-	XXX	-	X	-	XX

Длина измерения (Ход)
Различные длины измерения между 50 mm и 1000 mm

Электрическое подключение
2M: 2 метра ПВХ кабель (стд.) (*Разл. длины на заказ)
Нет кода: DIN 43650-A разъем

Потенциометрический выход

Модель No

Сопротивление
5K: 5KΩ
10K: 10KΩ
*Другое на заказ

LTM	-	XXX	-	XX	-	XX

Длина измерения (Ход)
Различные длины измерения между 50 mm и 1000 mm

Электрическое подключение
2M: 2 метра ПВХ кабель (стд.) (*Разл. длины на заказ)
Нет кода: DIN 43650-A разъем

Atek Elektronik Sensör Teknolojileri Sanayi ve Ticaret A.Ş.

Украина, 79000, г.Львов, ул.Б. Хмельницкого, 176
+380673132125
https://asu-tp.shop/
automaticserviceu@gmail.com