Сенсорний регулятор швидкості СРС-1

ОПИС

Сенсорний тиристорний регулятор швидкості СРС-1 призначений для плавного регулювання вихідної потужності вентиляційних установок та побутових вентиляторів, а також для їх увімкнення та вимкнення. Регулятор обладнаний сенсорною панеллю, що виготовлена із загартованого скла, та має кнопку ⏻ та дві кнопки для регулювання швидкості від мінімуму (−) до максимуму (+).

ТЕХНІЧНІ ПАРАМЕТРИ

Напруга живлення , В/Гц	110 – 240/50-60
Максимальний струм навантаження, що підключається , А	1
Переріз кабелю , мм^2	от 0,35 до 1
Температурний діапазон, °С	-10 - +45
Діапазон вологості, %	5 - 80 (без конденсації)
Строк служби	100 000 спрацьовувань
Ступінь захисту	IP 30
Вага , г	138

МОНТАЖ

УВАГА!

Переконайтеся, що регулятор не пошкоджений. Не використовуйте пошкоджений регулятор! Не встановлюйте регулятор на нерівній поверхні! Під час затягування гвинтів не прикладайте надмірних зусиль, щоб уникнути деформації виробу.

Монтаж сенсорного регулятора швидкості здійснюється наступним чином:

- Акуратно викруткою відстібніть клямки передньої панелі регулятора.
- Зніміть задню панель.
- Прокладіть кабель в стіні до місця монтажу панелі та встановіть монтажну коробку.
- Закріпіть задню панель в монтажній коробці через отвори в платі.
- Встановіть передню панель регулятора на клямки.

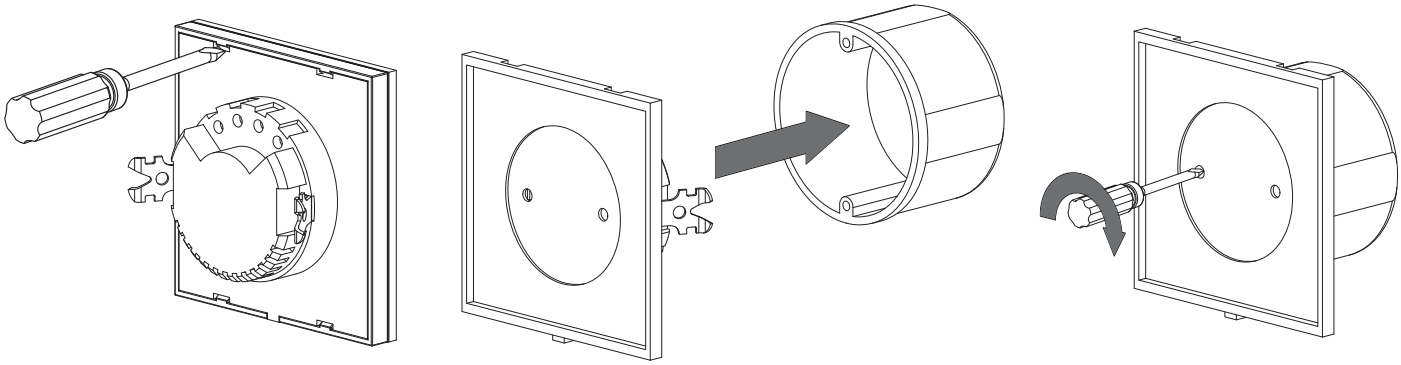

Монтаж сенсорного регулятора швидкості

ГАБАРИТНІ ТА ПРИЄДНУВАЛЬНІ РОЗМІРИ

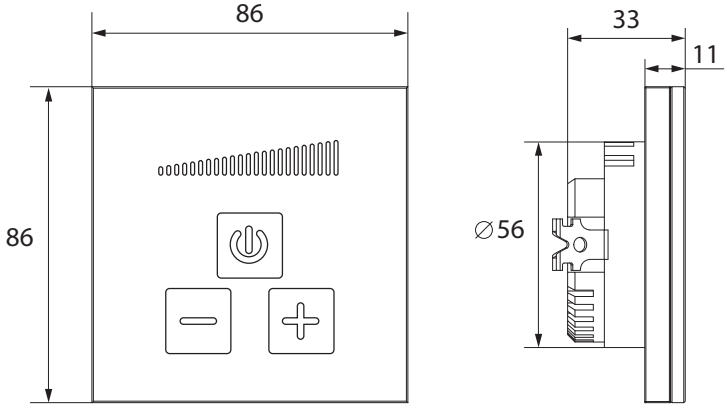

Габаритне креслення регулятора швидкості

ЕЛЕКТРИЧНІ ПІДКЛЮЧЕННЯ
УВАГА!

Усі роботи повинні проводитися за умови знятої напруги живлення.
Усі роботи з монтажу, доповнення, конструктивних змін, технічного обслуговування дозволені до виконання лише спеціально кваліфікованим персоналом, що має допуск до робіт з електрикою.

Підключення регулятора до вентиляційних установок та побутових вентиляторів відбувається у відповідності до нижче зазначеної схеми.

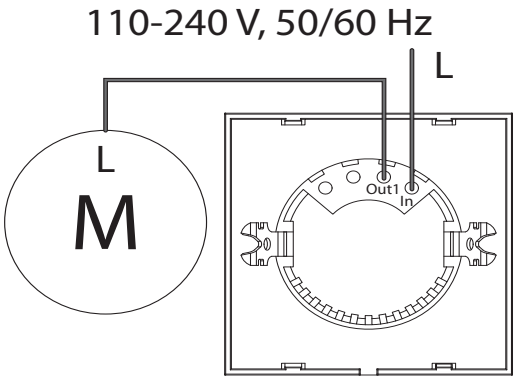

Схема підключення регулятора

УПРАВЛІННЯ

Операція	Кнопка
За умови підключення до мережі має синє неяскраве підсвічення.	⏻
Для увімкнення вентиляційного обладнання натиснути кнопку	⏻
Для вимкнення повторно натиснути кнопку	⏻
Для зменшення швидкості вентиляційного обладнання натиснути кнопку	−
Для збільшення швидкості вентиляційного обладнання натиснути кнопку	+
Встановлення необхідної мінімальної швидкості	
1. Натиснути на утримувати кнопку протягом приблизно 5 секунд, доки світлодіодний індикатор не включиться на 50% робочого діапазону (це допомагає відрізнити режим налаштування від робочого режиму). При цьому вентиляційне обладнання буде працювати на максимальній швидкості.	⏻
2. Встановити значення мінімальної швидкості:	
Для збільшення швидкості послідовно натиснути кнопку	+
Для зменшення швидкості послідовно натиснути кнопку	−
Рівень швидкості, що налаштовується, відображається на світлодіодному індикаторі.	
Для збереження обраного значення натиснути кнопку	⏻
Для увімкнення вентилятора та активування його роботи у заданому режимі натиснути кнопку	⏻
Під час встановлення мінімального значення встановлене значення буде збережене.	−

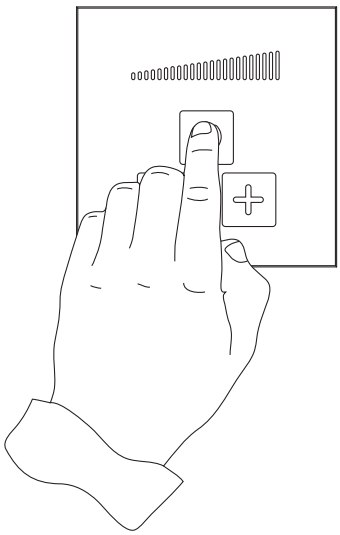
Управление переключателем

Кожний раз під час входу в режим налаштування попереднє встановлене значення мінімальної швидкості вентилятора за умовчанням встановлюється на рівні 100% від загальної продуктивності.

ГАРАНТІЙНІ ЗОБОВ'ЯЗАННЯ
Гарантійний строк 12 місяців з дня продажу.
Постачальник не несе відповідальності за пошкодження, що виникли внаслідок порушення правил транспортування, використання виробу не за призначенням, неавторизованої модифікації або ремонту.

СЕНСОРНИЙ РЕГУЛЯТОР ШВИДКОСТІ СРС-1

визнаний придатним до експлуатації.

Клеймо приймальника

Дата виробництва_____

Проданий
найменування торгівельного підприємства, штамп магазину_____

_____

Дата продажу_____