Тканевые компенсаторы и гибкие вставки

Тканевые компенсаторы это гибкие соединения трубопроводов, газоходов и различного оборудования в технологических системах. Тканевые компенсаторы отличаются гибкостью и стойкостью к воздействию высоких температур и химически-агрессивных сред, обеспечивают герметичность под давлением или при разряжении.

Неметаллические компенсаторы и гибкие вставки способны выдерживать те же рабочие нагрузки, что и жесткие элементы системы, дополнительно воспринимая смещения, механические нагрузки, колебания и вибрацию в осевом и поперечном направлении.

Типы и методы крепления

КТ 1.01

Ленточный без волны
Прямой или конический
Тпр до +400 ^{0}С
Перемещения:
осевые 0,2 L1
боковое 0,15 L1

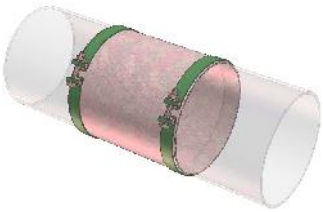

КТ 2.01

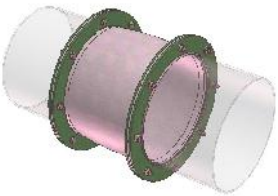

Фланцевый без волны
Тпр до +400 ^{0}С
Перемещения:
осевые 0,20 L1
боковое 0,12 L1

КТ 1.02

Ленточный с волной
Цилиндрический
Тпр до +400 ^{0}С
Перемещения:
осевые 0,25 L1
боковое 0,2 L1

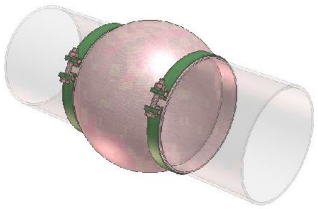

КТ 2.02

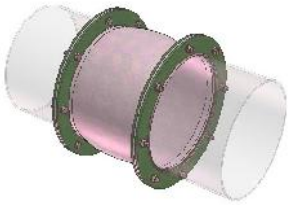

Фланцевый с волной
Тпр до +400 ^{0}С
Перемещения:
осевые 0,25 L1
боковое 0,2 L1

КТ 1.03

Ленточный компенсатор с предварительной изоляцией
Тпр до +800 ^{0}С
Перемещения:
осевые 0,20 L1
боковое 0,15 L1

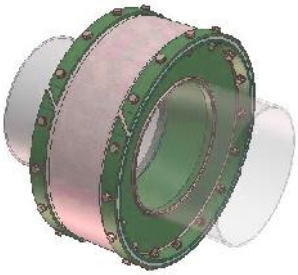

КТ 3.02

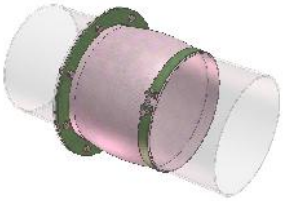

Переходной с волной
Тпр до +400 ^{0}С
Перемещения:
осевые 0,25 L1
боковое 0,2 L1

- L1 – монтажная ширина компенсатора
- При осевом растяжении и одновременном боковом смещении, компенсирующая способность снижается
- В некоторых случаях компенсаторы изготавливаются с компрессионными/вакуумными опорными кольцами
- Рабочее давление 0,25 бар. Повышенное давление по запросу

ООО «КомпенсМАШ»
г. Вышгород ул. Шолуденко 19
Тел. (044) 233 06 10 Тел/факс (044) 541 25 08
www.compensator.com.ua compensator84@yandex.ru

тип КТ 1.02

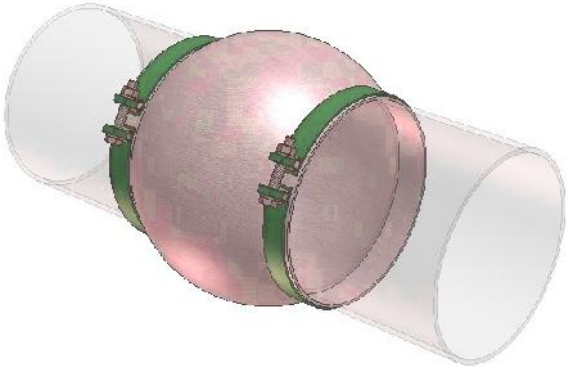

Компенсатор типа КТ1.02 это прямой или конический эластомерный либо многослойный компенсатор. Края обработаны для крепления под хомут. Применяется для круглых, овальних либо прямоугольных сечений трубопровода.

Способ крепления: крепление хомутами непосредственно на трубопроводе. Опорная ширина крепления под хомут определяется в зависимости от давления, формы и размера соединяемых трубопроводов и исполнения хомута, L2≥40 мм

Температура среды: + 400 ^{0}C в зависимости от применяемых материалов

Рабочее давление: стандартно ± 0,10 бар.
Возможны специальные исполнения

Компенсирующая способность компенсаторов данного типа:

перемещения вдоль оси
20-25% установочной ширины компенсатора L1*
перемещения перпендикулярно оси
5-20% установочной ширины компенсатора L1*

*в зависимости от применяемых материалов

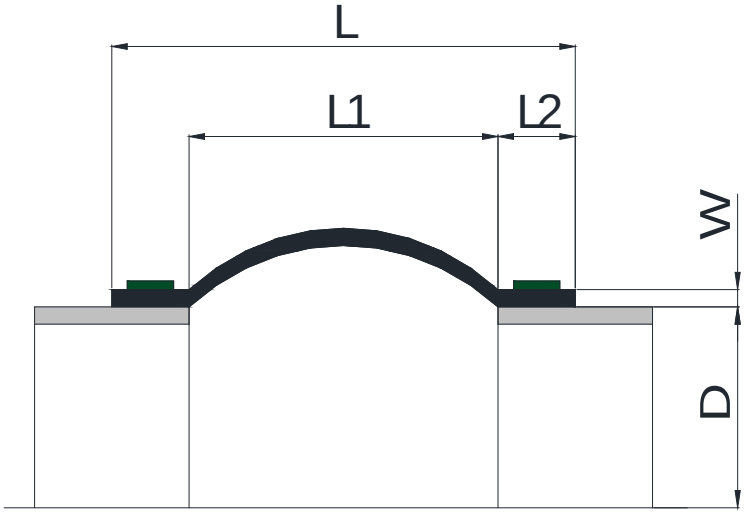

ООО «КомпенсМАШ»
г. Вышгород ул. Шолуденко 19
Тел. (044) 233 06 10 Тел/факс (044) 541 25 08
www.compensator.com.ua compensator84@yandex.ru