Il presente disegno è di proprietà della Interpump Engineering S.r.l., ne è vietata la riproduzione o la divulgazione a termini di legge.
This drawing belongs to Interpump Engineering S.r.l., copy or divulgation are forbidden by law.

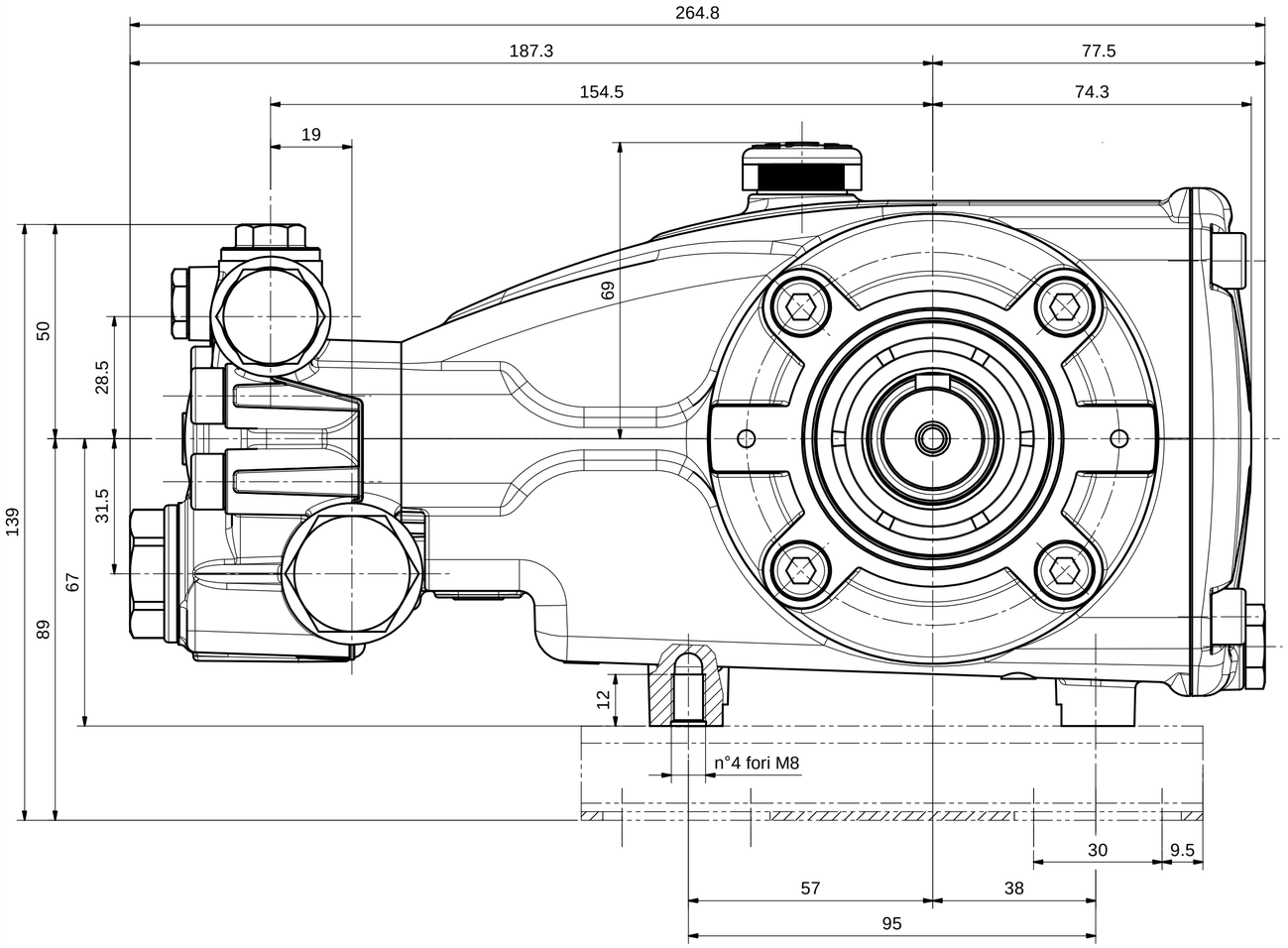

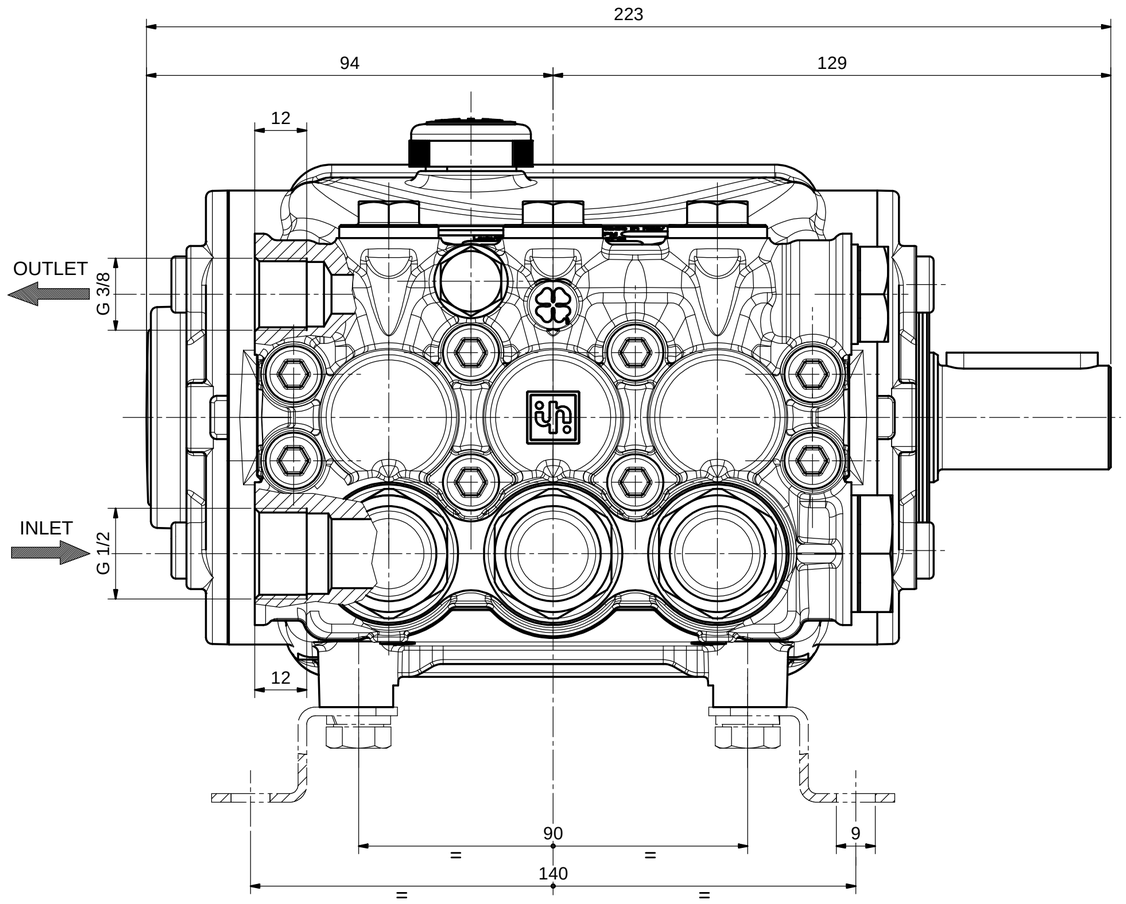

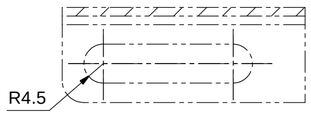

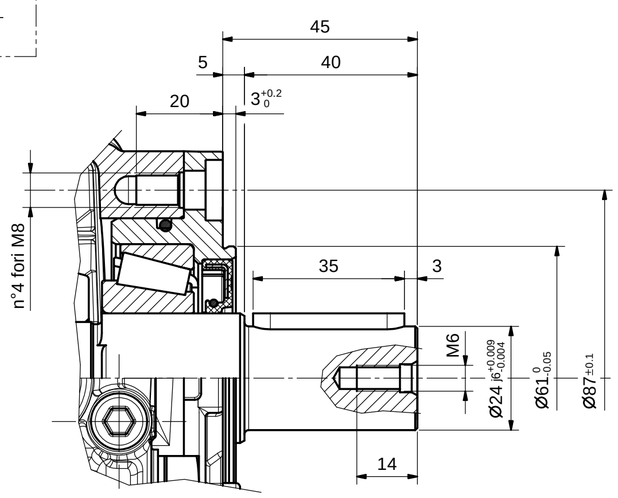

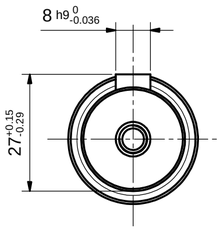

REV.	Data/Date	Descrizione modifica / Modification description	Firma/Signature	MT N°
1	11/05/2012	Corretta quota bocca di aspirazione (era G3/8)	CANTARELLI	1879

INTERPUMP Engineering

P.Grezzo: Raw Weigth: 0 g	Peso finito: Net weight: 0 g	Derivaz.: Derivaz.:	M.T.: 1841
MATERIALE: MATERIAL:			
STATO: RAW MAT.STATE:			R : N/mm²
TRATTAMENTI:			Durezza: Hardness:
TREATMENTS:			3D File : M-1540021020

SCALE: 1:1
SOSTITUISCE REPLACES:

DISEGN.: CANTARELLI
FTECN.: BARBIERI
DATA: 16/02/2012
IE: 1540021020

DENOMINAZIONE / DENOMINATION
INGOMBRO POMPA SERIE 59

DIS. COD./ DRAWING CODE: 59960000
REV.: 1

LEGENDA CRITICITA': vedi DT n°2850000082
CRITICALITY LEGEND: according to DT n.2850000082

Sicurezza *Security*	Critica *Critical*	Importante *Important*	Nessun simbolo *No simbol*

Standard

A2