PHILIPS

HD4734
HD4749

Мультиварка
Мультипісіргіш

EN	User manual	RU	Руководство пользователя
KK	Пайдаланушы нұсқаулығы	UK	Посібник користувача

©2020 Koninklijke Philips N.V.
All rights reserved.

HD4734_HD4749_UM_RU_v5.0

1

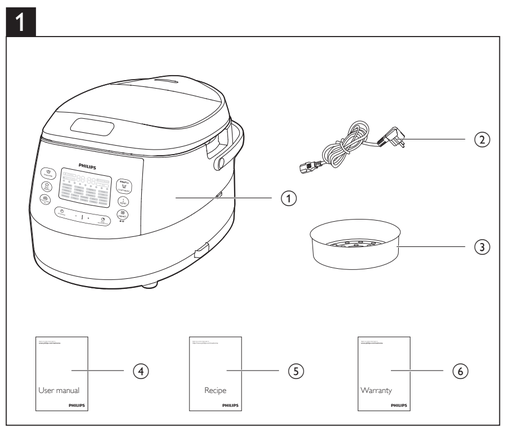

2

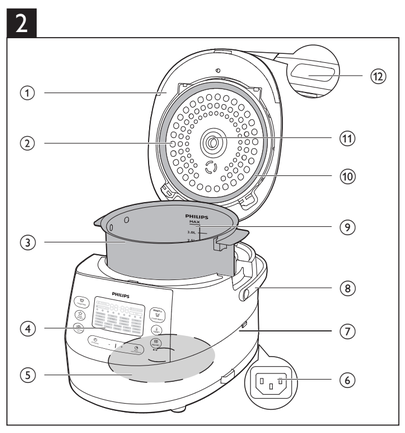

3

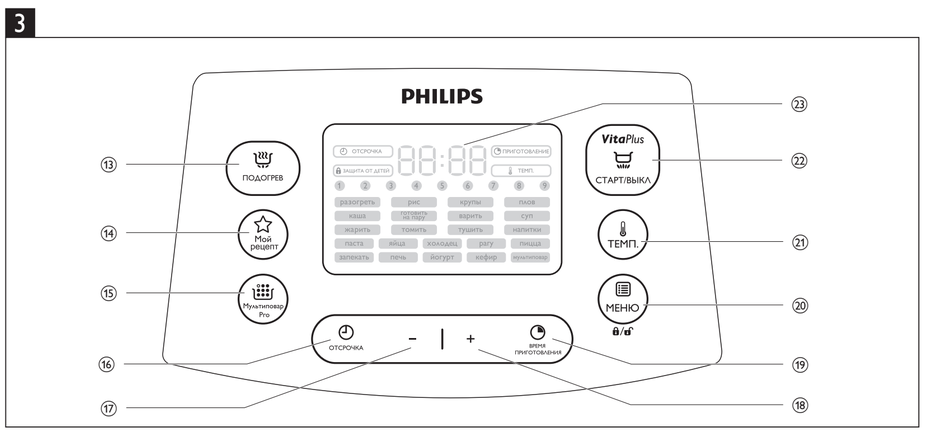

4

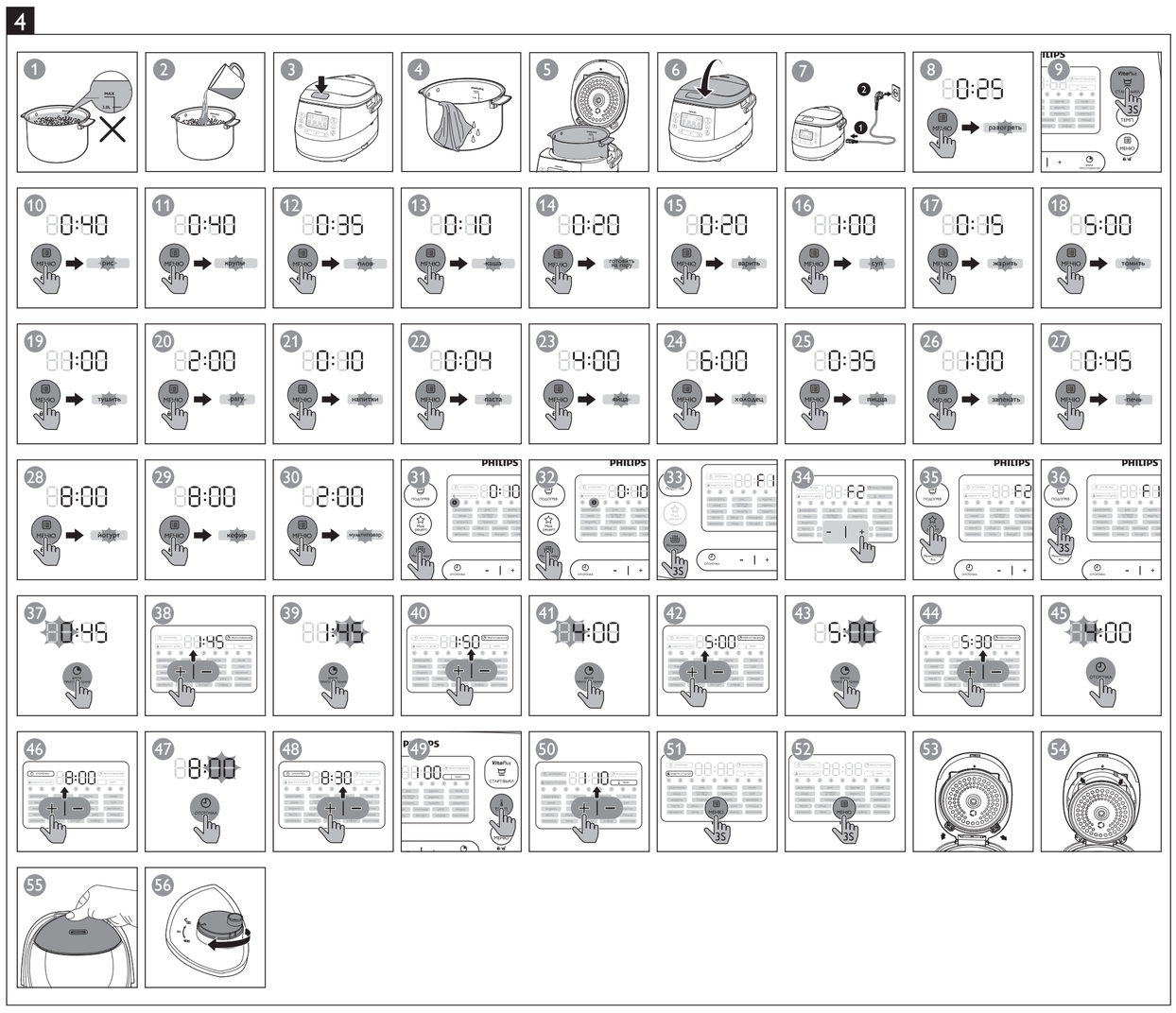

English

1 Your multicooker

Congratulations on your purchase, and welcome to Philips!
To fully benefit from the support that Philips offers, register your product at www.philips.com/welcome.

2 What's in the box (fig. 1)

1	Multicooker main unit	4	User manual
2	Power cord	5	Recipe booklet
3	Steam basket	6	Warranty card

3 Overview

Product overview (fig. 2)

1	Top lid	7	Main unit
2	Detachable inner lid	8	Cooker handle
3	Inner pot	9	Water level indications
4	Control panel	10	Sealing ring
5	Heating element	11	Detachable steam vent cap
6	Power socket	12	Lid release button

Controls overview (fig. 3)

13	Keep-warm button	19	Cooking time button
14	My Recipe button	20	Menu/Child lock button
15	Multicook Pro button	21	Temperature button
16	Preset time button	22	Start/Off button
17	Decrease button	23	Display screen
18	Increase button		

Functions overview

Functions	Default cooking time	Cooking time regulating range
Reheat (Разогреть)	25 min	5-60 min
Rice (Рис)	30-40 min	/
Grain (Крупы)	30-40 min	/
Pilaf (Плов)	35 min	/
Porridge (Каша)	10 min	5 min - 2 hr
Steam (Готовить на пару)	20 min	5 min - 2 hr
Boil (Варить)	20 min	5 min - 2 hr
Soup (Суп)	1 hr	20 min-4 hr
Fry (Жарить)	15 min	5-60 min
Slow cook (Томить)	5 hr	1-15 hr
Stew (Тушить)	1 hr	20 min - 10 hr
Drinks (Напитки)	10 min	5-40 min
Pasta (Паста)	4 min	1-15 min
Egg (Яйца)	4 min	1-15 min
Jelly meat (Холодец)	6 hr	4-10 hr
Ragout (Рагу)	2 hr	20 min - 10 hr
Pizza (Пицца)	35 min	10-60 min
Roast (Запекать)	1 hr	/
Bake (Печь)	45 min	20 min - 2 hr
Yogurt (Йогурт)	8 hr	6-12 hr
Sour milk (Кефир)	8 hr	6-12 hr
Manual (Мультиповар)	2 hr	5 min - 10 hr
Multicook Pro (Мультиповар Pro)	5 min	5 min - 15 hr

Functions	Preset time	Default cooking temperature	Temperature regulating range
Reheat (Разогреть)	/	85°C	/
Rice (Рис)	1-24 hr	130-140°C	/
Grain (Крупы)	1-24 hr	130-140°C	/
Pilaf (Плов)	1-24 hr	130-140°C	/
Porridge (Каша)	1-24 hr	90-100°C	/
Steam (Готовить на пару)	1-24 hr	100°C	/
Boil (Варить)	1-24 hr	100°C	/
Soup (Суп)	1-24 hr	90-100°C	/
Fry (Жарить)	/	145-160°C	/
Slow cook (Томить)	1-24 hr	80°C	/
Stew (Тушить)	1-24 hr	95°C	/
Drinks (Напитки)	1-24 hr	100°C	/
Pasta (Паста)	/	100°C	/
Egg (Яйца)	/	100°C	/
Jelly meat (Холодец)	1-24 hr	90-100°C	/
Ragout (Рагу)	1-24 hr	90°C	/
Pizza (Пицца)	/	130°C	/
Roast (Запекать)	1-24 hr	120-130°C	/
Bake (Печь)	/	130°C	40-160°C
Yogurt (Йогурт)	1-24 hr	40±3°C	/
Sour milk (Кефир)	1-24 hr	40±3°C	/
Manual (Мультиповар)	1-24 hr	100°C	30-160°C
Multicook Pro (Мультиповар Pro)	1-24 hr	100°C	30-160°C

Note

- The cooking time for rice (**Рис**), grain (**Крупы**), and pilaf (**Плов**) is determined by the multicooker in accordance to the quantity of ingredients put in the inner pot.
- You can adjust the cooking temperature for bake (**Печь**), manual (**Мультиповар**) and multicook Pro (**Мультиповар Pro**). For bake, the temperature is available from 40°C to 160°C for manual and multicook Pro, the temperature is available from 30°C to 160°C.
- After the cooking process has started, you can touch the Start/Off button (**СТАРТ/ВЫКЛ**) to deactivate the current cooking process, and the multicooker will switch to the standby mode.

4 Using the multicooker (fig. 4)

Note

- For all menus, do not exceed the **MAX** indication on the inside of the inner pot when putting food, liquid or ingredients in it, otherwise the food may overflow during cooking (fig. 1).
- The cooking time does not display straight from the beginning for rice (**Рис**), grain (**Крупы**) and pilaf (**Плов**). [- -] displays on the screen during most of the cooking time as the multicooker needs to detect the water/liquid and ingredient volume in the initial preparation stage. When the multicooker detects the actual cooking time needed, the remaining cooking time displays on the screen. For porridge (**Каша**), steam (**Готовить на пару**), boil (**Варить**), jelly meat (**Холодец**) and drinks (**Напитки**), [- -] displays on the screen before the water/liquid is brought to boil. When the water/liquid starts boiling, the set cooking time displays on the screen.
- Refer to the recipe booklet for more details on cooking with each menu.

Tip

- To select a certain menu, touch "menu" (**МЕНЮ**) repeatedly. You can also touch "menu" (**МЕНЮ**) once, and then touch increase (+) or decrease (-) to do so.

Before first use

1 Take out all the accessories from the inner pot, and remove the packaging material of the inner pot.
2 Clean all parts of the multicooker thoroughly before using it for the first time (see chapter 'Cleaning and Maintenance').

Note

- Make sure all parts are completely dry before you start using the multicooker.

Reheating (Разогреть)

1 Loosen the food and evenly distribute it in the inner pot.
2 Pour some water onto the food to prevent it from becoming too dry. The quantity of the water depends on the amount of food.
3 Wipe the outside of the inner pot dry (fig. 4), and then put it in the multicooker (fig. 5).
4 Close the lid of the multicooker (fig. 6), and put the plug in the power socket (fig. 7).
5 Touch menu (**МЕНЮ**) to select "reheat" (**Разогреть**) (fig. 8).
↳ To choose a different cooking time, refer to chapter "Setting up the cooking time".
6 Touch and hold "start" (**СТАРТ/ВЫКЛ**) for 3 seconds to confirm and start cooking (fig. 9).
7 When the cooking is finished, the appliance beeps and turns into warm keeping automatically.

Cooking rice (Рис) and grain (Крупы)

Note

- If the voltage is unstable at the area you live, it is possible that food in the multicooker overflows.
- After the cooking is finished, stir the rice/grain and loosen it immediately to release excessive moisture for fluffy rice/grain.
- Depending on the cooking conditions, the bottom portion of the rice/grain may become slightly browned.

1 Rinse rice, put the washed rice in the inner pot, and fill in water (fig. 2).

Note

- For details about the ratio of rice/grain and water, refer to the recipe booklet.

2 Press the lid release button to open the lid (fig. 3).
3 Wipe the outside of the inner pot dry (fig. 4), and then put it in the multicooker (fig. 5).

Note

- Make sure that the inner pot is in proper contact with the heating element.
- Make sure that the outside of the inner pot is clean and dry, and that there is no foreign residue on the heating element.

4 Close the lid of the multicooker (fig. 6), and put the plug in the power socket (fig. 7).
5 Touch "menu" (**МЕНЮ**) to select "rice" (**Рис**) (fig. 10) or "grain" (**Крупы**) (fig. 11).
6 Touch and hold "start" (**СТАРТ/ВЫКЛ**) for 3 seconds to confirm and start cooking (fig. 9).
7 When the cooking is finished, the appliance beeps and turns into warm keeping automatically.

Making pilaf (Плов)

Note

- If the voltage is unstable at the area you live, it is possible that food in the multicooker overflows.

1 Put the ingredients for the pilaf into the inner pot.
2 Wipe the outside of the inner pot dry (fig. 4), and then put it in the multicooker (fig. 5).
3 Close the lid of the multicooker (fig. 6), and put the plug in the power socket (fig. 7).
4 Touch "menu" (**МЕНЮ**) to select "pilaf" (**Плов**) (fig. 12).
5 Touch and hold "start" (**СТАРТ/ВЫКЛ**) for 3 seconds to confirm and start cooking (fig. 9).
6 When the cooking is finished, the appliance beeps and turns into warm keeping automatically.

Cooking porridge (Каша)

Note

- If the voltage is unstable at the area you live, it is possible that food in the multicooker overflows.

1 Put ingredients for the porridge into the inner pot and stir a little bit.
2 Wipe the outside of the inner pot dry (fig. 4), and then put it in the multicooker (fig. 5).
3 Close the lid of the multicooker (fig. 6), and put the plug in the power socket (fig. 7).
4 Touch "menu" (**МЕНЮ**) to select "porridge" (**Каша**) (fig. 13).
↳ To choose a different cooking time, refer to chapter "Setting up the cooking time".
5 Touch and hold "start" (**СТАРТ/ВЫКЛ**) for 3 seconds to confirm and start cooking (fig. 9).
6 When the cooking is finished, the appliance beeps and turns into warm keeping automatically.

Note

- [- -] displays on the screen before the water/liquid is brought to boil. When the water/liquid starts boiling, the set cooking time displays on the screen.
- For details about the ratio of ingredients and liquid, refer to the recipe booklet.

Steaming (Готовить на пару)

1 Pour some water into the inner pot.

Note

- To steam food, pour 0.5L to 2L of water into the inner pot. You can slightly adjust the amount of water depending on the type of food.

2 Put the steam basket in the inner pot, put the food in a bowl, and then put the bowl on the steam basket.
↳ Make sure that not all the steaming holes on the steam basket are covered, so that hot steam could flow up from under the steam basket.
3 Wipe the outside of the inner pot dry (fig. 4), and then put it in the multicooker (fig. 5).
4 Close the lid of the multicooker (fig. 6), and put the plug in the power socket (fig. 7).
5 Touch "menu" (**МЕНЮ**) to select "steaming" (**Готовить на пару**) (fig. 14).
↳ To choose a different cooking time, refer to chapter "Setting up the cooking time".
6 Touch and hold "start" (**СТАРТ/ВЫКЛ**) for 3 seconds to confirm and start cooking (fig. 9).
7 When the cooking is finished, the appliance beeps and turns into warm keeping automatically.

Note

- When steaming food, do not immerse the steam basket in water.
- [- -] displays on the screen before the water/liquid is brought to boil. When the water/liquid starts boiling, the set cooking time displays on the screen.
- After the steaming is finished, use a kitchen glove or a cloth to remove the bowl and steam basket, as they could be very hot.

Boiling (Варить)

1 Fill the inner pot with some water.
2 Wipe the outside of the inner pot dry (fig. 4), and then put it in the multicooker (fig. 5).
3 Close the lid of the multicooker (fig. 6), and put the plug in the power socket (fig. 7).
4 Touch "menu" (**МЕНЮ**) to select "boil" (**Варить**) (fig. 15).
↳ To choose a different cooking time, refer to chapter "Setting up the cooking time".
5 Touch and hold "start" (**СТАРТ/ВЫКЛ**) for 3 seconds to confirm and start cooking (fig. 9).
6 When the water is brought to boil, the multicooker beeps as a reminder for you to open the lid and put the food in the inner pot.

Note

- [- -] displays on the screen before the water/liquid is brought to boil. When the water/liquid starts boiling, the set cooking time displays on the screen.

7 When the cooking is finished, the appliance beeps and turns into warm keeping automatically.

Making soup (Суп)

1 Put ingredients and water/liquid for the soup into the inner pot.
2 Wipe the outside of the inner pot dry (fig. 4), and then put it in the multicooker (fig. 5).
3 Close the lid of the multicooker (fig. 6), and put the plug in the power socket (fig. 7).
4 Touch "menu" (**МЕНЮ**) to select "soup" (**Суп**) (fig. 16).
↳ To choose a different cooking time, refer to chapter "Setting up the cooking time".
5 Touch and hold "start" (**СТАРТ/ВЫКЛ**) for 3 seconds to confirm and start cooking (fig. 9).
6 When the cooking is finished, the appliance beeps and turns into warm keeping automatically.

Frying (Жарить)

1 Wipe the outside of the inner pot dry (fig. 4), and then put it in the multicooker (fig. 5).
2 Put the plug in the power socket (fig. 7).
3 Pour some cooking oil in the inner pot.
4 Touch "menu" (**МЕНЮ**) to select "fry" (**Жарить**) (fig. 17).
5 Touch and hold "start" (**СТАРТ/ВЫКЛ**) for 3 seconds to confirm and start cooking (fig. 9).
6 Let the cooking oil heat up for 5 minutes, and then put the ingredients and seasonings into the inner pot.
7 Keep the lid open and stir the ingredients constantly with a spatula.
8 When the cooking is finished, the appliance beeps and turns into standby automatically.

Simmering (Томить)

1 Wipe the outside of the inner pot dry (fig. 4), and then put it in the multicooker (fig. 5).
2 Put the plug in the power socket (fig. 7).
3 Touch "menu" (**МЕНЮ**) to select "simmer" (**Томить**) (fig. 18).
↳ To choose a different cooking time, refer to chapter "Setting up the cooking time".
4 Touch and hold "start" (**СТАРТ/ВЫКЛ**) for 3 seconds to confirm and start cooking (fig. 9).
5 When the cooking is finished, the appliance beeps and turns into warm keeping automatically.

Making stew (Тушить) or ragout (Рагу)

1 Put the ingredients for the stew or ragout in the inner pot.
2 Wipe the outside of the inner pot dry (fig. 4), and then put it in the multicooker (fig. 5).
3 Close the lid of the multicooker (fig. 6), and put the plug in the power socket (fig. 7).
4 Touch "menu" (**МЕНЮ**) to select "stew" (**Тушить**) (fig. 19) or "ragout" (**Рагу**) (fig. 20).
↳ To choose a different cooking time, refer to chapter "Setting up the cooking time".
5 Touch and hold "start" (**СТАРТ/ВЫКЛ**) for 3 seconds to confirm and start cooking (fig. 9).
6 When the cooking is finished, the appliance beeps and turns into warm keeping automatically.

Making drinks (Напитки)

1 Put the ingredients for the drinks in the inner pot.
2 Wipe the outside of the inner pot dry (fig. 4), and then put it in the multicooker (fig. 5).
3 Close the lid of the multicooker (fig. 6), and put the plug in the power socket (fig. 7).
4 Touch "menu" (**МЕНЮ**) to select "drinks" (**Напитки**) (fig. 21).
↳ To choose a different cooking time, refer to chapter "Setting up the cooking time".
5 Touch and hold "start" (**СТАРТ/ВЫКЛ**) for 3 seconds to confirm and start cooking (fig. 9).
6 When the cooking is finished, the appliance beeps and turns into warm keeping automatically.

Note

- [- -] displays on the screen before the water/liquid is brought to boil. When the water/liquid starts boiling, the set cooking time displays on the screen.

7 When the cooking is finished, the appliance beeps and turns into warm keeping automatically.

Boiling pasta (Паста)

1 Fill the inner pot with some water.
2 Wipe the outside of the inner pot dry (fig. 4), and then put it in the multicooker (fig. 5).
3 Close the lid of the multicooker (fig. 6), and put the plug in the power socket (fig. 7).
4 Touch "menu" (**МЕНЮ**) to select "pasta" (**Паста**) (fig. 22).
↳ To choose a different cooking time, refer to chapter "Setting up the cooking time".
5 Touch and hold "start" (**СТАРТ/ВЫКЛ**) for 3 seconds to confirm and start cooking (fig. 9).
6 When the water is brought to boil, the multicooker beeps 5 times as a reminder for you to open the lid and put the pasta in the inner pot.
7 After the pasta is put in the inner pot, touch "menu" (**МЕНЮ**) to resume the cooking process.

Note

- [- -] displays on the screen before the water is brought to boil. When the water starts boiling, the set cooking time displays on the screen.
- If the multicooker is left idle for 1 minute after the multicooker beeps, the multicooker turns into standby mode.

8 Keep the lid open and constantly stir the pasta with a spatula.
9 When the cooking is finished, the appliance beeps and turns into standby automatically.

Boiling egg (Яйца)

1 Fill the inner pot with some water.
2 Wipe the outside of the inner pot dry (fig. 4), and then put it in the multicooker (fig. 5).
3 Close the lid of the multicooker (fig. 6), and put the plug in the power socket (fig. 7).
4 Touch "menu" (**МЕНЮ**) to select "egg" (**Яйца**) (fig. 23).
↳ To choose a different cooking time, refer to chapter "Setting up the cooking time".
5 Touch and hold "start" (**СТАРТ/ВЫКЛ**) for 3 seconds to confirm and start cooking (fig. 9).
6 When the water is brought to boil, the multicooker beeps 5 times as a reminder for you to open the lid and put the eggs in the inner pot.

Note

- [- -] displays on the screen before the water is brought to boil. When the water starts boiling, the set cooking time displays on the screen.
- The default cooking time for boiling egg is 4 minutes, and "4:00" displays on the screen.
- If the multicooker is left idle for 5 minute after the multicooker beeps, the multicooker turns into standby mode.

7 After the eggs are put in the inner pot, close the lid and touch "menu" (**МЕНЮ**) to resume the cooking process.
8 When the cooking is finished, the appliance beeps and turns into standby automatically.

Making jelly meat (Холодец)

1 Put the ingredients for the jelly meat in the inner pot.
2 Wipe the outside of the inner pot dry (fig. 4), and then put it in the multicooker (fig. 5).
3 Close the lid of the multicooker (fig. 6), and put the plug in the power socket (fig. 7).
4 Touch "menu" (**МЕНЮ**) to select "jelly meat" (**Холодец**) (fig. 24).
↳ To choose a different cooking time, refer to chapter "Setting up the cooking time".
5 Touch and hold "start" (**СТАРТ/ВЫКЛ**) for 3 seconds to confirm and start cooking (fig. 9).
6 When the cooking is finished, the appliance beeps and turns into warm keeping automatically.

Note

- [- -] displays on the screen before the water/liquid is brought to boil. When the water/liquid starts boiling, the set cooking time displays on the screen.

Making pizza (Пицца)

1 Put the ingredients for the pizza in the inner pot.
2 Wipe the outside of the inner pot dry (fig. 4), and then put it in the multicooker (fig. 5).
3 Close the lid of the multicooker (fig. 6), and put the plug in the power socket (fig. 7).
4 Touch "menu" (**МЕНЮ**) to select "pizza" (**Пицца**) (fig. 25).
↳ To choose a different cooking time, refer to chapter "Setting up the cooking time".
5 Touch and hold "start" (**СТАРТ/ВЫКЛ**) for 3 seconds to confirm and start cooking (fig. 9).
6 When the cooking is finished, the appliance beeps and turns into warm keeping automatically.

Note

- If you cook with frozen pizza, you can adjust the cooking time according to your own preference. The pizza gets browner as the cooking time increases.

Roasting (Запекать)

1 Put ingredients into the inner pot.
2 Wipe the outside of the inner pot dry (fig. 4), and then put it in the multicooker (fig. 5).
3 Close the lid of the multicooker (fig. 6), and put the plug in the power socket (fig. 7).
4 Touch "menu" (**МЕНЮ**) to select "roast" (**Запекать**) (fig. 26).
5 Touch and hold "start" (**СТАРТ/ВЫКЛ**) for 3 seconds to confirm and start cooking (fig. 9).
6 There are 2 stages of roasting. When the first stage (about 35 minutes, 130°C) is over, the multicooker beeps 5 times every 30 seconds as a reminder for you to open the lid, and turn the food over in the inner pot.
↳ The remaining cooking time (25 minutes) displays on the screen.
7 Touch "menu" (**МЕНЮ**) to start the second stage (120°C).
↳ If menu (**МЕНЮ**) is not touched within 5 minutes after the first stage is over, the multicooker will turn into warm keeping.
8 When the cooking is finished, the appliance beeps and turns into standby mode automatically.

Baking (Печь)

1 Put the ingredients to bake in the inner pot.
2 Wipe the outside of the inner pot dry (fig. 4), and then put it in the multicooker (fig. 5).
3 Close the lid of the multicooker (fig. 6), and put the plug in the power socket (fig. g).
4 Touch "menu" (**МЕНЮ**) to select "bake" (**Печь**) (fig. 27).
↳ To choose a different baking temperature, refer to chapter "Setting up the cooking temperature".
↳ To choose a different cooking time, refer to chapter "Setting up the cooking time".
5 Touch and hold "start" (**СТАРТ/ВЫКЛ**) for 3 seconds to confirm and start cooking (fig. 9).

Note

- If the baking temperature is set below 80°C, when the cooking is finished, the appliance turns into standby mode automatically.

6 When the cooking is finished, the appliance beeps and turns into warm keeping automatically.

Note

- When baking cake, keep the lid closed during cooking. Baking cake at 130°C and by 45 minutes usually delivers best cooking result.
- If you bake other food with a temperature above 140°C, keep the lid open.
- When removing the inner pot from the multicooker after cooking, use a kitchen glove or a cloth, as the inner pot could be very hot.

Making yogurt (Йогурт) or sour milk (Кефир)

1 Mix the ingredients for the yogurt or sour milk well and put them in the inner pot.
2 Wipe the outside of the inner pot dry (fig. 4), and then put it in the multicooker (fig. 5).
3 Close the lid of the multicooker (fig. 6), and put the plug in the power socket (fig. 7).
4 Touch "menu" (**МЕНЮ**) to select "yogurt" (**Йогурт**) (fig. 28) or "sour milk" (**Кефир**) (fig. 29).
↳ To choose a different cooking time, refer to chapter "Setting up the cooking time".
5 Touch and hold "start" (**СТАРТ/ВЫКЛ**) for 3 seconds to confirm and start cooking (fig. 9).
6 When the cooking is finished, the appliance beeps and turns into standby automatically.

Manual (Мультиповар)

You may use the manual mode to cook food with more control over the cooking time and temperature.
1 Put ingredients into the inner pot.
2 Wipe the outside of the inner pot dry (fig. 4), and then put it in the multicooker (fig. 5).
3 Close the lid of the multicooker (fig. 6), and put the plug in the power socket (fig. 7).
4 Touch "menu" (**МЕНЮ**) to select "manual" (**Мультиповар**) (fig. 30).
↳ To choose a different cooking temperature, refer to chapter "Setting up the cooking temperature".
↳ To choose a different cooking time, refer to chapter "Setting up the cooking time".
5 Touch and hold "start" (**СТАРТ/ВЫКЛ**) for 3 seconds to confirm and start cooking (fig. 9).
6 When the cooking is finished, the appliance beeps and turns into warm keeping automatically.

Note

- If you select a temperature below 80°C, the multicooker automatically turns into standby after the cooking process is finished.
- If you select a temperature above 140°C, the top lid must be open during cooking.

Multicook Pro (Мультиповар Pro)

With the multicook Pro function, you can set up to 9 stages of cooking with different time and temperature.
For example, you can set the first stage for 5 minutes at 160°C, the second stage for 10 minutes at 100°C and the last stage for 20 minutes at 80°C.
1 When the multicooker is at standby mode, touch "multicook Pro" (**Мультиповар Pro**). (fig. 31)
↳ "1" lights up on the screen.
2 Refer to chapter "Setting up the cooking time" and select the cooking time for stage 1.
3 Refer to chapter "Setting up the cooking temperature" and select the cooking temperature for stage 1.
4 Touch "multicook Pro" (**Мультиповар Pro**) again and move to stage 2. (fig. 32)
↳ "2" lights up on the screen.
5 Set the cooking time and temperature for stage 2.
6 Repeat the above steps until you have set all the stages you need, and then touch and hold "start" (**СТАРТ/ВЫКЛ**) for 3 seconds to confirm and start cooking (fig. 9).

MyRecipe (Мой рецепт)

Saving MyRecipe (Мой рецепт)

Within 10 minutes after the stage cooking is finished, you can save the cooking stages in "MyRecipe" (**Мой рецепт**).
1 Touch and hold "multicook Pro" (**Мультиповар Pro**) for 3 seconds. (fig. 33)
↳ "F1" displays on the screen.
2 Touch increase "+" or decrease "-" to select one of the slots: F1, F2, F3, F4 or F5 (fig. 34).
3 Touch "MyRecipe" (**Мой рецепт**) to confirm and save the cooking stages to the designated slot (fig. 35).

Note

- You can save up to 5 recipes in "My Recipe" (**Мой рецепт**), and they are saved as F1, F2, F3, F4 and F5.
- To replace one of the current MyRecipe (**Мой рецепт**) settings with a new setting, follow the same steps above to do so. When you are at step 2, make sure that you select a slot with the MyRecipe setting you no longer need, and then touch "MyRecipe" (**Мой рецепт**) to confirm and save the new setting to the same slot.
- The total cooking time for all the cooking stages has a maximum limitation of 24 hours.

Selecting already saved MyRecipe (Мой рецепт) settings

1 At standby mode, touch and hold "MyRecipe" (**Мой рецепт**) for 3 seconds. (fig. 36)
↳ "F1" displays on the screen.
2 Touch increase "+" or decrease "-" to select one of previously saved MyRecipe settings: F1, F2, F3, F4 or F5 (fig. 34).
3 Touch and hold "start" (**СТАРТ/ВЫКЛ**) for 3 seconds to confirm and start cooking (fig. 9).

Warm keeping

For cooking functions with warm keeping, you can choose to activate or deactivate warm keeping after the cooking process is finished.
- Before you start a cooking function with warm keeping, the keep-warm indicator will be flashing. If you start the cooking function directly, the multicooker will turn into warm keeping automatically when the cooking process is finished.
- Before you start a cooking function with warm keeping, the keep-warm indicator will be flashing. If you press the keep-warm button (**ПОДОГРЕВ**), the keep-warm indicator will go off. After the cooking process is finished, the multicooker will turn into standby mode automatically.

Note

- The maximum warm keeping time is 24 hours.
- The warm keeping mode does not apply to the following cooking functions: Multicook Pro, Yogurt, Fry, Manual, and Bake (only when baking at temperatures below 80°C).

Setting up the cooking time

You can adjust the cooking time for some functions. Refer to chapter "Functions overview" for the regulating range.
1 Select the cooking menu you need.
2 Touch "cooking time" (**ВРЕМЯ ПРИГОТОВЛЕНИЯ**) (fig. 37).
↳ The hour unit starts flashing on the display.
3 Touch "increase" (+) or "decrease" (-) to set the hour unit (fig. 38).
4 After the hour unit is set, touch "cooking time" (**ВРЕМЯ ПРИГОТОВЛЕНИЯ**) again (fig. 39).
↳ The minute unit starts flashing on the display.
5 Touch "increase" (+) or "decrease" (-) to set the minute unit (fig. 40).
6 Touch and hold "start" (**СТАРТ/ВЫКЛ**) for 3 seconds to confirm and start cooking (fig. 9).

Note

- If the multicooker is left idle for 10 seconds after "cooking time" (**ВРЕМЯ ПРИГОТОВЛЕНИЯ**) is touched, it will beep for another 15 seconds, you can still set the cooking time at this point. If no button is touched, the multicooker will turn into standby mode.
- For functions with a maximum cooking time of no more than 1 hour, the first time you touch "cooking time" (**ВРЕМЯ ПРИГОТОВЛЕНИЯ**), the minute unit starts flashing on the display.

Setting up the cooking time for "boiling egg" (Яйца)

You can set up the cooking time for "boiling egg" to an accuracy of 30 seconds.
1 Select the "boiling egg" (**Яйца**) function.
2 Touch "cooking time" (**ВРЕМЯ ПРИГОТОВЛЕНИЯ**) (fig. 41).
↳ The minute unit starts flashing on the display.

Note

- The default cooking time for boiling egg is 4 minutes, and "4:00" displays on the screen.

3 Touch "increase" (+) or "decrease" (-) to set the minute unit (fig. 42).
4 Touch "cooking time" (**ВРЕМЯ ПРИГОТОВЛЕНИЯ**) again (fig. 43).
↳ The second unit starts flashing on the display.
5 Touch "increase" (+) or "decrease" (-) to set the second unit (fig. 44).
↳ The second unit changes by 30 seconds each time increase (+) or decrease (-) is touched.
6 Touch and hold "start" (**СТАРТ/ВЫКЛ**) for 3 seconds to confirm and start cooking (fig. 9).

Preset time for delayed cooking

You can preset the delayed cooking time for some cooking functions. Refer to chapter "Functions overview" and see the preset time for different functions.
1 Select the cooking menu you need.
2 Touch "preset time" (**ОТСРОЧКА**) (fig. 45).
↳ The hour unit starts flashing on the display.
3 Touch "increase" (+) or "decrease" (-) to set the hour unit (fig. 46).
4 After the hour unit is set, touch "preset" (**ОТСРОЧКА**) again (fig. 47).
↳ The minute unit starts flashing on the display.
5 Touch "increase" (+) or "decrease" (-) to set the minute unit (fig. 48).
6 Touch and hold "start" (**СТАРТ/ВЫКЛ**) for 3 seconds to confirm and start cooking (fig. 9).

Note

- If the multicooker is left idle for 10 seconds after "preset" (**ОТСРОЧКА**) is touched, it will beep for another 15 seconds, you can still set the preset time at this point. If no button is touched, the multicooker will turn into standby mode.
- The cooking process will be finished when the preset time has elapsed. For example, if you set a preset time of 8 hours, the dishes will be ready 8 hours later.

Setting up the cooking temperature

You can adjust the cooking temperature for some menus. Refer to chapter "Functions overview" and see which menus have the temperature regulation as well as the regulating range.
1 Select the cooking menu you need.
2 Touch "temperature" (**ТЕМП.**) (fig. 49).
↳ The default cooking temperature displays on the screen.
3 Touch "increase" (+) or "decrease" (-) to set the cooking temperature (fig. 50).
4 Touch and hold "start" (**СТАРТ/ВЫКЛ**) for 3 seconds to confirm and start cooking (fig. 9).

Setting up the child lock

To protect children from using the multicooker or to avoid any misoperation, you can activate the child lock during a cooking process.
- Touch and hold "menu" (**МЕНЮ**) for 3 seconds to activate the child lock (fig. 51).
↳ "Child lock" (**ЗАЩИТА ОТ ДЕТЕЙ**) lights up on the display.
- To unlock, touch and hold "menu" (**МЕНЮ**) for 3 seconds again (fig. 52).
↳ "Child lock" (**ЗАЩИТА ОТ ДЕТЕЙ**) goes off.

5 Cleaning and Maintenance

Note

- Unplug the multicooker and wait until it has cooled down sufficiently before cleaning.

Disassembling the inner lid

Hold the two clips on each side of the inner lid, press the clips to release them, and then pull them towards you to disassemble the inner lid (fig. 53).
To assemble the inner lid, press the two clips until you hear a click (fig. 54).

Disassembling the steam valve

Pull the bottom of the steam valve and pull it out (fig. 55).
Then hold the steam valve and turn the cap clockwise to remove it, and clean it thoroughly (fig. 56).

Note

- If the steam valve is not assembled, or not properly assembled, leakage will happen during cooking. Before using the appliance, make sure to check if the steam valve is properly assembled.

Interior

Inside of the top lid and the main body; the heating element:
- Wipe with a wrung out cloth.
- Make sure to remove all the food residues stuck to the multicooker.

Exterior

Surface of the top lid and outside of the main body:
- Wipe with a cloth damped with soap water or a cleaning agent.
- Only use soft and dry cloth to wipe the control panel.
- Make sure to remove all the food residues around the control panel.

Accessories

Detachable inner lid, inner pot, steam basket, and detachable steam vent cap:
- Soak in hot water and clean with sponge.

6 Recycling

This symbol means that this product shall not be disposed of with normal household waste (2012/19/EU).
Follow your country's rules for the separate collection of electrical and electronic products. Correct disposal helps prevent negative consequences for the environment and human health.

7 Guarantee and service

If you need service or information, or if you have a problem, visit the Philips website at www.philips.com or contact the Philips Customer Care Center in your country. You can find its phone number in the worldwide guarantee leaflet. If there is no Customer Care Center in your country, go to your local Philips dealer.

8 Specifications

Model Number	HD4734, HD4749
Rated voltage	220V-240V~
Rated power output	890W-1070W
Rated capacity	5.0L

9 Troubleshooting

If you encounter problems when using this multicooker, check the following points before requesting service. If you cannot solve the problem, contact the Philips Consumer Care Center in your country.

Problem	Solution
The light on the button does not go on.	There is a connection problem. Check if the power cord is connected to the multicooker properly and if the plug is inserted firmly into the power outlet.
	The light is defective. Take the appliance to your Philips dealer or a service center authorized by Philips.
The display does not function.	The multicooker is not connected to the power supply. If there is no power supply, the power failure backup function does not work and the display does not function.
The ingredients are not cooked.	You did not touch and hold "start" (**СТАРТ / ВЫКЛ**) for 3 seconds.
	Make sure that there is no foreign residue on the heating element and the outside of the inner pot before switching the multicooker on.
	The heating element is damaged, or the inner pot is deformed. Take the multicooker to your Philips dealer or a service center authorized by Philips.
The rice is too dry and not well cooked.	Add more water to the rice, and cook for a bit longer.
The rice is scorched.	You have not rinsed the rice properly. Rinse the rice until the water runs clear.
The multicooker does not turn into warm keeping automatically.	You might have touched "keep-warm" (**ПОДОГРЕВ**) before starting the cooking process. In this case the multicooker will be in standby mode after the cooking is finished.
	The temperature control is defective. Take the appliance to your Philips dealer or a service center authorized by Philips.
Water spills out of the multicooker during cooking.	Make sure that the ingredients you put in the inner pot do not exceed the MAX indication.
I cannot get to the desired cooking function.	Touch "menu" (**МЕНЮ**) repeatedly to select the desired function.
Dishes smell bad after cooking	Clean the inner pot with some washing detergent and warm water.
	After cooking, make sure the steam vent cap, inner lid and inner pot is cleaned thoroughly.
Error message (E1, E2, E3, or E4) appears on the display.	There has been a power failure during cooking. Take the appliance to your Philips dealer or a service center authorized by Philips.

Қазақша

1 Көп функциялы тағам пісіргішіңіз

Сатып алғаныңыз құтты болсын және Philips компаниясына қош келдіңіз!
Philips ұсынатын қолдауды толық пайдалану үшін, өнімді www.philips.com/welcome торабында тіркеңіз.

2 Қорап ішіндегі заттар (1-сурет)

1	Көп функциялы тағам пісіргіштің негізгі бөлігі	4	Пайдаланушы нұсқаулығы
2	Тоқ сымы	5	Рецепт кітапшасы
3	Бу себеті	6	Кепілдік картасы

3 Жалпы шолу

Өнімге жалпы шолу (2 -сурет)

1	Жоғарғы қақпақ	7	Негізгі бөлік
2	Алынатын ішкі қақпақ	8	Тағам пісіргіштің тұтқасы
3	Ішкі ыдысы	9	Су деңгейінің көрсеткіштері
4	Басқару панелі	10	Мөрлейтін сақина
5	Қыздыру элементі	11	Алынатын бу шығатын тесікше қақпағы
6	Қуат розеткасы	12	Қақпақты шешу түймесі

Басқару құралдарына шолу (3-сурет)

13	Жылы сақтау түймесі	19	Пісіру уақытты түймесі
14	Менің рецептім түймесі	20	Мәзір/Балалардан құлыптау түймесі
15	Көп функциялы тағам пісіргіш Pro түймесі	21	Температура түймесі
16	Уақытты алдын ала орнату түймесі	22	Бастау/Өшіру түймесі
17	Азай

1 Қажетті пісіру мәзірін таңдаңыз.
2 «Уақытты алдын ала орнату» (**ОТСРОЧКА**) түймесін басыңыз (45-сур.).
↳ Сағат көрсеткіші дисплейде жыпылықтайды.
3 Сағат көрсеткішін орнату үшін "көбейту" (+) немесе "азайту" (-) түймелерін басыңыз (46-сур.).
4 Сағат көрсеткіші орнатылғаннан кейін "уақытты алдын ала орнату" (**ОТСРОЧКА**) түймесін қайтадан басыңыз (47-сур.).
↳ Минут көрсеткіші дисплейде жыпылықтайды.
5 Минут көрсеткішін орнату үшін "көбейту" (+) немесе "азайту" (-) түймелерін басыңыз (48-сур.).
6 Растап, пісіруді бастау үшін «бастау» (**СТАРТ/ВЫҚЛ**) түймесін 3 секунд басып тұрыңыз (9-сур.).

Есте сақтаңыз

- «Уақытты алдын ала орнату» (**ОТСРОЧКА**) басылғаннан кейін 10 секунда ешбір түйме басылмаса, келесі 15 секунда дыбыстық белгі беріледі. Бұл кезде әні де ойын ала уақытты орната аласың. Егер ешбір түйме басылмаса, тағам пісіргіш күту режиміне ауысады.
- Алдын ала орнатылған уақыт өткен кезде, пісіру жүктеледі. Мысалы, алдын ала уақытты 8 сағатқа орнатсаңыз, тағам 8 сағаттан кейін дайын болады.

Пісіру температурасын орнату

Кейбір мәзірлер үшін пісіру температурасын бейімдеуге болады. "Функцияларға шолу" тарауын қарап, қандай мәзірлердің температурасын реттеуге болатынын және реттеу ауқымын қараңыз.
1 Қажетті пісіру мәзірін таңдаңыз.
2 "Температура" (**ТЕМП.**) түймесін басыңыз (49-сур.).
↳ Әдепкі пісіру температурасы экранда көрінеді.
3 Пісіру температурасын орнату үшін "көбейту" (+) немесе "азайту" (-) түймелерін басыңыз (50-сур.).
4 Растап, пісіруді бастау үшін «бастау» (**СТАРТ/ВЫҚЛ**) түймесін 3 секунд басып тұрыңыз (9-сур.).

Балалардан қорғау құлпын орнату

Балаларды тағам пісіргіштің пайдаланудан қорғау немесе кез келген қате әрекеттің болғанын үшін пісіру кезінде балалардан қорғау құлпын қоса аласыз.
- Балалардан қорғау құлпын іске қосу үшін «мәзір» (**МЕНЮ**) түймесін 3 секунд басып тұрыңыз (51-сур.).
↳ «Балалардан қорғау құлпы» (**ЗАЩИТА ОТ ДЕТЕЙ**) дисплейде жанады.
- Құлыпты ашату үшін «мәзір» (**МЕНЮ**) түймесін 3 секунд басып тұрыңыз (52-сур.).
↳ «Балалардан қорғау құлпы» (**ЗАЩИТА ОТ ДЕТЕЙ**) сөнеді.

5 Тазалау және техникалық қызмет көрсету

Есте сақтаңыз

- Кеп функциялы тағам пісіргіші тоқтан ажыратып, тазалау үшін әбден суығанға күтіңіз.

Ішкі қақпақты бөлшектеу Iid

Ішкі қақпақтың әр жағындағы екі қысқышты ұстап, қысқыштарды босату үшін басып, ішкі қақпаны бөлшектеу үшін тартыңыз (53 -сур.).
Ішкі қақпаны жинақтау үшін екі қысқышты «сырт» өткен дыбыс естілгенше басыңыз (54-сур.).

Бу клапанын бөлшектеу

Бу клапаны түбін тартып, сыртқа тартып шығарыңыз (55-сур.). Одан кейін бу клапанын ұстап алып, жақсылап тазалау үшін қақпақты сағат тілімен бұраңыз (56-сур.).

Есте сақтаңыз

- Егер бу клапаны жинақталмаса немесе дұрыс жинақталмаса, пісіру барысында кему жағдайы орын алады. Құрылғыны пайдалану алдында бу клапанын дұрыс жинақтағанын тексеріңіз.

Іші

Үстіні қақпақтың іші және негізгі корпус; қыздыру элементі:
- Сыйымын шүберекпен сүртіңіз.
- Кеп функциялы тағам пісіргіше жабысқан барлық тағам қалдықтарын міндетті түрде кетіріңіз.

Сырты

Үстіні қақпақтың беті және негізгі корпустың сырты:
- Сабынды суға немесе тазалау агентіне малынған шүберекпен сүртіңіз.
- Басқару панелін сүрту үшін тек жұмсақ және құрғақ шүберекті пайдаланыңыз.
- Басқару панелінің айналасындағы барлық тағам қалдықтарын міндетті түрде кетіріңіз.

Қосалқы құралдар

Ішкі алыпбалы қақпақ, ішкі ыдыс, бу себеті және бу шығаратын алыпбалы қақпақ:
- Ыстық суға малып, губкамен тазаланды.

6 Қайта өңдеу

Бұл таңба осы өнімді қалыптың тұрмыстық қалдықпен тастауға болмайтынын білдіреді (2012/19/EU). Электр және электрондық өнімдердің қалдықтарын бөлек жинау жөнінде елініздің ережелерін сақтаңыз. Қоғамға дұрыс тастау қоршаған ортаға және адам денсаулығына тиетін зиянды әсерлердің алдын алуға көмектеседі.

7 Кепілдік және қызмет көрсету

Қызмет немесе ақпарат қажет болса, я болмаса мәселе болса, www.philips.com Philips веб-торабына кіріңіз немесе елініздегі Philips тұтынушыларды қолдау орталығына хабарласыңыз. Оның телефон нөмірін дүние жүзілік кепілдік парақшасында табуға болады. Егер елінізде тұтынушыларға қолдау көрсету орталығы болмаса, онда жергілікті Philips компаниясының дилеріне барыңыз.

8 Техникалық деректер

Үлгі нөмірі	HD4734, HD4749
Нақты кернеуік	220V-240В~
Номинады қуат шығысы	890-1070 Вт
Номинады сыйымдылық	5,0 Л

9 Ақауларды жою

Осы кеп функциялы тағам пісіргіші пайдалану кезінде проблемалар туындаса, қызмет көрсетуді сұрамастан бұрын келесі нұсқаларды тексеріңіз. Проблема шешілмесе, елініздегі Philips тұтынушыларды қолдау орталығына хабарласыңыз.

Ақаулық	Шешімі
Түймелері шам жанбайды.	Қосылу мәселесі бар. Қуат сымының кеп функциялы тағам пісіргіше дұрыстап қосылғанын және ашанның қуат розеткасына мықтап тығылғанын тексеріңіз.
	Жарық сынық. Құрылғыны Philips дилеріне немесе Philips орталығына апарыңыз.
Дисплей жұмыс істемейді.	Кеп функциялы тағам пісіргіш қуат көзіне қосылмаған. Қуат көзі жақ, қуат ақауы кезінде сақтау функциясы жұмыс істемейді және дисплей жұмыс істемейді.
Тағамның құрамдас бөліктері піспейді.	"Қосу" (**СТАРТ / ВЫҚЛ**) түймесін 3 секунд бойы басып тұрмағансыз.
	Кеп функциялы тағам пісіргіші қоспасын бұрын, ысқыту элементінде және ішкі ыдыстың сыртында ешқандай бөтен қалдықтың болмауын тексеріңіз.
	Ысқыту элементі зақымданған немесе ішкі ыдыс бұзылған. Кеп функциялы тағам пісіргіші Philips дилеріне немесе Philips орталығына апарыңыз.
Күріш тым құрғақ және дұрыс піспеген.	Күрішке көбірек су құйыңыз және ұзақтау пісіріңіз.
Күріш күйіп кеткен.	Күрішті дұрыстап жуғаныңызды. Күрішті су тазарғанша шайыңыз.
Кеп функциялы тағам пісіргіш ұстау режимінде автоматты түрде ауысқанды.	Пісіруді бастардан бұрын "жылы күйінде ұстау" (**ПОДОГРЕВ**) түймесін басып болғанды мүмкін. Бұл жағдайда кеп функциялы тағам пісіргіш пісіру аяқталғаннан кейін күту режиміне бөлады.
	Температура бақылаушы сынық. Құрылғыны Philips дилеріне немесе Philips орталығына апарыңыз.
Пісіру кезінде кеп функциялы тағам пісіргішен су ағады.	Ішкі қақпақтың қалыптағы бөліктерінің MAX көрсеткішінен аспайтынына көз жеткізіңіз.
Қажетті пісіру функциясына өте алмаймын.	Қалаған функцияны таңдау үшін "мәзір" (**МЕНЮ**) түймесін қайтадан басыңыз.
Пісіргенен кейін ыдыстан жаман иіс шығады.	Ішкі ыдысты біраз жуу тазартқышымен және жұмсақ сумен тазаланды.
	Пісіруден кейін, бу шығатын қақпақты, ішкі қақпақты және ішкі ыдысты міндетті түрде мұқият тазаланыз.
Дисплейде кате хабары (E1, E2, E3 немесе E4) пайда болады.	Пісіру кезінде қуат ақауы орын алған. Құрылғыны Philips дилеріне немесе Philips орталығына апарыңыз.

Русский

1 Мультиварка

Поздравляем с покупкой и приветствуем вас в клубе Philips! Чтобы воспользоваться всеми преимуществами поддержки Philips, зарегистрируйте устройство на веб-сайте www.philips.com/welcome.

2 Комплект поставки (рис. 1)

1. Мультиварка (основное устройство)
2. Шнур питания
3. Чаша для приготовления на пару
4. Руководство пользователя
5. Книга рецептов
6. Гарантийный талон

3 Описание

Описание изделия (рис. 2)

1. Верхняя крышка
2. Съемная внутренняя крышка
3. Внутренняя чаша
4. Панель управления
5. Нагревательный элемент
6. Разъем кабеля питания
7. Основное устройство
8. Ручка мультиварки
9. Мерная шкала
10. Уплотнительное кольцо
11. Съемная крышка отверстия выхода пара
12. Кнопка открывания крышки

Описание панели управления (рис. 3)

13. Кнопка режима поддержания температуры
14. Кнопка "Мой рецепт"
15. Кнопка "Мультиповар Pro"
16. Кнопка отсрочки старта
17. Кнопка уменьшения значения
18. Кнопка увеличения значения
19. Кнопка выбора времени приготовления
20. Кнопка меню/блокировки от детей
21. Кнопка выбора температуры
22. Кнопка включения/выключения
23. Дисплей

Обзор программ

Программ	Время приготовления по умолчанию	Диапазон времени приготовления
Разогреть	25 мин	5—60 мин
Рис	30—40 мин	/
Крупы	30—40 мин	/
Плов	35 мин	/
Каша	10 мин	5 мин — 2 ч
Готовить на пару	20 мин	5 мин — 2 ч
Варить	20 мин	5 мин — 2 ч
Суп	1 ч	20 мин — 4 ч
Жарить	15 мин	5—60 мин
Томить	5 ч	1—15 ч
Тушить	1 ч	20 мин — 10 ч
Напитки	10 мин	5—40 мин
Паста	4 мин	1—15 мин
Яйца	4 мин	1—15 мин
Холодец	6 ч	4—10 ч
Рагу	2 ч	20 мин — 10 ч
Пища	35 мин	10—60 мин
Запекать	1 ч	/
Печь	45 мин	20 мин — 2 ч
Йогурт	8 ч	6—12 ч
Кефир	8 ч	6—12 ч
Ручной Мультиповар	2 ч	5 мин — 10 ч
Режим "Мультиповар Pro"	5 мин	5 мин — 15 ч

Программ	Время отсрочки старта	Температура приготовления, установленная по умолчанию	Диапазон регулировки температур
Разогреть	/	85 °C	/
Рис	1—24 ч	130—140 °C	/
Крупы	1—24 ч	130—140 °C	/
Плов	1—24 ч	130—140 °C	/
Каша	1—24 ч	90—100 °C	/
Готовить на пару	1—24 ч	100 °C	/
Варить	1—24 ч	100 °C	/
Суп	1—24 ч	90—100 °C	/
Жарить	/	145—160 °C	/
Томить	1—24 ч	80 °C	/
Тушить	1—24 ч	95 °C	/
Напитки	1—24 ч	100 °C	/
Паста	/	100 °C	/
Яйца	/	100 °C	/
Холодец	1—24 ч	90—100 °C	/
Рагу	1—24 ч	90 °C	/
Йогурт	1—24 ч	40±3 °C	/
Кефир	1—24 ч	40±3 °C	/
Ручной Мультиповар	1—24 ч	100 °C	30–160 °C
Режим "Мультиповар Pro"	1—24 ч	100 °C	30–160 °C

Примечание

- Время приготовления в программах **Рис**, **Крупы** и **Плов** определяется мультиваркой автоматически в зависимости от количества ингредиентов во внутренней чаше.
- Вы можете регулировать температуру приготовления в программах **Печь**, **Мультиповар** и функции **Мультиповар Pro**. Для программы выпекания можно выбрать температуру в диапазоне от 40 °C до 160 °C, для программы "Мультиповар" и функции "Мультиповар Pro" — от 30 °C до 160 °C.
- После запуска процесса приготовления для отключения программы коснитесь кнопки **СТАРТ/ВЫҚЛ**. Мультиварка перейдет в режим ожидания.

4 Использование мультиварки (рис. 4)

Примечание

- Во избежание переполнения внутренней чаши в процессе приготовления во всех программах не превышайте отметку **MAX**, помещая ингредиенты и жидкость в чашу мультиварки (рис. 1).
- В программах **Рис**, **Крупы** и **Плов** время приготовления отображается не сразу после запуска мультиварки. На начальном этапе приготовления мультиварка определяет количество ингредиентов и жидкости, а потому большую часть времени приготовления на дисплее отображаются бегущие полоски [- - -]. Когда мультиварка определит необходимое время приготовления, на дисплее начнется обратный отсчет. В программах **Каша**, **Готовить на пару**, **Варить**, **Холодец** и **Напитки** индикация [- - -] отображается на экране до закипания воды/жидкости. Когда вода/жидкость закипит, на дисплее начнется обратный отсчет установленного времени приготовления.
- Более подробную информацию о каждой программе приготовления см. в книге рецептов в комплекте.

Совет

- Для выбора программы повторно касайтесь кнопки **МЕНЮ**. Вы также можете коснуться кнопки **МЕНЮ** один раз, а затем повторно касайтесь кнопки + или -.

Перед первым использованием

1 Выньте все аксессуары из внутренней чаши и снимите упаковочный материал.
2 Тщательно очистите все детали мультиварки перед первым использованием (см. главу "Очистка и уход").

Примечание

- Перед использованием мультиварки убедитесь, что все части абсолютно сухие.

Программа "Разогреть"

1 Помещайте блюдо и равномерно распределите его во внутренней чаше.
2 Для того чтобы блюдо не получилось сухим, добавьте немного воды. Количество воды зависит от нужного объема порции.
3 Насухо вытрите внешнюю поверхность чаши (рис. 4) и поместите чашу в мультиварку (рис. 5).
4 Закройте крышку мультиварки (рис. 6) и подключите сетевую вилку к розетке (рис. 7).
5 Касаясь кнопки **МЕНЮ**, выберите программу **Разогреть** (рис. 8).
↳ Чтобы задать другое время приготовления, обратитесь к информации в главе "Настройка времени приготовления".
6 Коснитесь кнопки **СТАРТ/ВЫҚЛ** и удерживайте ее в течение 3 секунд, чтобы подтвердить выбор и начать приготовление (рис. 9).
7 По завершении приготовления прибор подаст сигнал и автоматически перейдет в режим поддержания температуры.

Программы "Рис" и "Крупы"

Примечание

- Если в вашем регионе наблюдаются перепады напряжения в сети, чаша мультиварки может переполниться.
- По окончании приготовления сразу же перемешайте крупу, чтобы разрыхлить ее и выпарить лишнюю жидкость. Это позволит получить более рассыпчатую консистенцию.
- В зависимости от условий приготовления нижний слой крупы может стать золотистым.

1 Промойте крупу, поместите ее во внутреннюю чашу и налейте воду (рис. 2).

Примечание

- Подробную информацию о соотношении количества крупы и воды см. в книге рецептов в комплекте.

2 Откройте крышку, нажав соответствующую кнопку (рис. 3).
3 Насухо вытрите внешнюю поверхность чаши (рис. 4) и поместите чашу в мультиварку (рис. 5).

Примечание

- Убедитесь, что внутренняя чаша касается нагревательного элемента должным образом.
- Убедитесь, что внешняя поверхность внутренней чаши является сухой и чистой, а на нагревательном элементе отсутствуют загрязнения.

4 Закройте крышку мультиварки (рис. 6) и подключите сетевую вилку к розетке (рис. 7).
5 Касаясь кнопки **МЕНЮ**, выберите программу **Рис** (рис. 10) или **Крупы** (рис. 11).
6 Коснитесь кнопки **СТАРТ/ВЫҚЛ** и удерживайте ее в течение 3 секунд, чтобы подтвердить выбор и начать приготовление (рис. 9).
7 По завершении приготовления прибор подаст сигнал и автоматически перейдет в режим поддержания температуры.

Программа "Плов"

Примечание

- Если в вашем регионе наблюдаются перепады напряжения в сети, содержимое чаши мультиварки может выкипеть.

1 Поместите во внутреннюю чашу все ингредиенты для приготовления плова.
2 Насухо вытрите внешнюю поверхность чаши (рис. 4) и поместите чашу в мультиварку (рис. 5).
3 Закройте крышку мультиварки (рис. 6) и подключите сетевую вилку к розетке (рис. 7).
4 Касаясь кнопки **МЕНЮ**, выберите программу **Плов** (рис. 12).
5 Коснитесь кнопки **СТАРТ/ВЫҚЛ** и удерживайте ее в течение 3 секунд, чтобы подтвердить выбор и начать приготовление (рис. 9).
6 По завершении приготовления прибор подаст сигнал и автоматически перейдет в режим поддержания температуры.

Программа "Каша"

Примечание

- Если в вашем регионе наблюдаются перепады напряжения в сети, содержимое чаши мультиварки может выкипеть.

1 Поместите ингредиенты для каши во внутреннюю чашу и перемешайте их.
2 Насухо вытрите внешнюю поверхность чаши (рис. 4) и поместите чашу в мультиварку (рис. 5).
3 Закройте крышку мультиварки (рис. 6) и подключите сетевую вилку к розетке (рис. 7).
4 Касаясь кнопки **МЕНЮ**, выберите программу **Каша** (рис. 13).
↳ Чтобы задать другое время приготовления, обратитесь к информации в главе "Настройка времени приготовления".
5 Коснитесь кнопки **СТАРТ/ВЫҚЛ** и удерживайте ее в течение 3 секунд, чтобы подтвердить выбор и начать приготовление (рис. 9).
6 По завершении приготовления прибор подаст сигнал и автоматически перейдет в режим поддержания температуры.

Программа "Готовить на пару"

1 Налейте воду во внутреннюю чашу.

Примечание

- Для приготовления на пару налейте 0,5–2 л воды во внутреннюю чашу. Можно немного изменить количество воды в зависимости от типа продуктов.

2 Положите необходимые ингредиенты в чашу для приготовления на пару и поместите ее во внутреннюю чашу мультиварки.
↳ Убедитесь, что не все отверстия для пара в чаше для приготовления на пару закрыты ингредиентами, чтобы пар свободно проходил эти отверстия.
3 Насухо вытрите внешнюю поверхность чаши (рис. 4) и поместите чашу в мультиварку (рис. 5).
4 Закройте крышку мультиварки (рис. 6) и подключите сетевую вилку к розетке (рис. 7).
5 Касаясь кнопки **МЕНЮ**, выберите программу **Готовить на пару** (рис. 14).
↳ Чтобы задать другое время приготовления, обратитесь к информации в главе "Настройка времени приготовления".
6 Коснитесь кнопки **СТАРТ/ВЫҚЛ** и удерживайте ее в течение 3 секунд, чтобы подтвердить выбор и начать приготовление (рис. 9).
7 По завершении приготовления прибор подаст сигнал и автоматически перейдет в режим поддержания температуры.

Программа "Варить"

1 Налейте воду во внутреннюю чашу.
2 Насухо вытрите внешнюю поверхность чаши (рис. 4) и поместите чашу в мультиварку (рис. 5).
3 Закройте крышку мультиварки (рис. 6) и подключите сетевую вилку к розетке (рис. 7).
4 Касаясь кнопки **МЕНЮ**, выберите программу **Варить** (рис. 15).
↳ Чтобы задать другое время приготовления, обратитесь к информации в главе "Настройка времени приготовления".
5 Коснитесь кнопки **СТАРТ/ВЫҚЛ** и удерживайте ее в течение 3 секунд, чтобы подтвердить выбор и начать приготовление (рис. 9).
6 Когда вода закипит, мультиварка подаст 5 сигналов, напоминая о том, что необходимо открыть крышку и поместить макароны во внутреннюю чашу.
7 Поместив макароны во внутреннюю чашу, коснитесь кнопки **МЕНЮ**, чтобы продолжить процесс приготовления.

Примечание

- [- - -] отображается на дисплее до закипания воды. Когда вода/жидкость закипит, на дисплее начнется обратный отсчет установленного времени приготовления.
- Если в течение 1 минуты после подачи сигнала не будет совершена ни одна операция, мультиварка перейдет в режим ожидания.

8 Не закрывайте крышку и постоянно помешивайте макароны лопаткой.
9 По завершении приготовления прибор подаст сигнал и автоматически перейдет в режим ожидания.

Программа "Яйца"

1 Налейте воду во внутреннюю чашу.
2 Насухо вытрите внешнюю поверхность чаши (рис. 4) и поместите чашу в мультиварку (рис. 5).
3 Закройте крышку мультиварки (рис. 6) и подключите сетевую вилку к розетке (рис. 7).
4 Касаясь кнопки **МЕНЮ**, выберите программу **Яйца** (рис. 23).
↳ Чтобы задать другое время приготовления, обратитесь к информации в главе "Настройка времени приготовления".
5 Коснитесь кнопки **СТАРТ/ВЫҚЛ** и удерживайте ее в течение 3 секунд, чтобы подтвердить выбор и начать приготовление (рис. 9).
6 Когда вода закипит, мультиварка подаст 5 сигналов, напоминая о том, что необходимо открыть крышку и поместить яйца во внутреннюю чашу.

Примечание

- [- - -] отображается на дисплее до закипания воды. Когда вода/жидкость закипит, на дисплее начнется обратный отсчет установленного времени приготовления.
- Время варки яиц по умолчанию — 4 минуты, и на дисплее отображается индикация "04:00".
- Если в течение 5 минут после подачи сигнала не будет совершена ни одна операция, мультиварка перейдет в режим ожидания.

7 Поместив яйца во внутреннюю чашу, закройте крышку и нажмите кнопку **МЕНЮ**, чтобы продолжить процесс приготовления.
8 По завершении приготовления прибор подаст сигнал и автоматически перейдет в режим ожидания.

Программа "Холодец"

1 Поместите во внутреннюю чашу ингредиенты для приготовления холодца.
2 Насухо вытрите внешнюю поверхность чаши (рис. 4) и поместите чашу в мультиварку (рис. 5).
3 Закройте крышку мультиварки (рис. 6) и подключите сетевую вилку к розетке (рис. 7).
4 Касаясь кнопки **МЕНЮ**, выберите программу **Холодец** (рис. 24).
↳ Чтобы задать другое время приготовления, обратитесь к информации в главе "Настройка времени приготовления".
5 Коснитесь кнопки **СТАРТ/ВЫҚЛ** и удерживайте ее в течение 3 секунд, чтобы подтвердить выбор и начать приготовление (рис. 9).
6 По завершении приготовления прибор подаст сигнал и автоматически перейдет в режим поддержания температуры.

Программа "Пицца"

1 Положите во внутреннюю чашу ингредиенты для приготовления пиццы.
2 Насухо вытрите внешнюю поверхность чаши (рис. 4) и поместите чашу в мультиварку (рис. 5).
3 Закройте крышку мультиварки (рис. 6) и подключите сетевую вилку к розетке (рис. 7).
4 Касаясь кнопки **МЕНЮ**, выберите программу **Пицца** (рис. 25).
↳ Чтобы задать другое время приготовления, обратитесь к информации в главе "Настройка времени приготовления".
5 Коснитесь кнопки **СТАРТ/ВЫҚЛ** и удерживайте ее в течение 3 секунд, чтобы подтвердить выбор и начать приготовление (рис. 9).
6 По завершении приготовления прибор подаст сигнал и автоматически перейдет в режим поддержания температуры.

Программа "Запекать"

1 Поместите ингредиенты во внутреннюю чашу.
2 Насухо вытрите внешнюю поверхность чаши (рис. 4) и поместите чашу в мультиварку (рис. 5).
3 Закройте крышку мультиварки (рис. 6) и подключите сетевую вилку к розетке (рис. 7).
4 Касаясь кнопки **МЕНЮ**, выберите программу **Запекать** (рис. 26).
5 Коснитесь кнопки **СТАРТ/ВЫҚЛ** и удерживайте ее в течение 3 секунд, чтобы подтвердить выбор и начать приготовление (рис. 9).
6 Процесс запекания включает 2 этапа. Когда первый этап (около 35 минут, 130°C) завершится, мультиварка подаст 5 сигналов с интервалом в 30 секунд, напоминая о том, что необходимо открыть крышку и поместить ингредиенты во внутреннюю чашу.
↳ На экране отображается индикация оставшегося времени (25 минут).
7 Коснитесь кнопки **МЕНЮ**, чтобы перейти ко второму этапу (120°C).
↳ Если вы не коснетесь кнопки **МЕНЮ** в течение 5 минут после завершения первого этапа, мультиварка перейдет в режим поддержания температуры.
8 По завершении приготовления прибор подаст сигнал и автоматически перейдет в режим ожидания.

Программа "Печь"

1 Положите ингредиенты для выпечки во внутреннюю чашу.
2 Насухо вытрите внешнюю поверхность чаши (рис. 4) и поместите чашу в мультиварку (рис. 5).
3 Закройте крышку мультиварки (рис. 6) и подключите сетевую вилку к розетке (рис. 7).
4 Касаясь кнопки **МЕНЮ**, выберите программу **Печь** (рис. 27).
↳ Чтобы задать другую температуру выпекания, обратитесь к информации в главе "Настройка температуры приготовления".
↳ Чтобы задать другое время приготовления, обратитесь к информации в главе "Настройка времени приготовления".
5 Коснитесь кнопки **СТАРТ/ВЫҚЛ** и удерживайте ее в течение 3 секунд, чтобы подтвердить выбор и начать приготовление (рис. 9).

Примечание

- Если выбрана температура выпекания ниже 80 °C, после окончания приготовления прибор автоматически перейдет в режим ожидания.

6 По завершении приготовления прибор подаст сигнал и автоматически перейдет в режим поддержания температуры.

Программа "Жарить"

1 Насухо вытрите внешнюю поверхность чаши (рис. 4) и поместите чашу в мультиварку (рис. 5).
2 Подключите сетевую вилку к электророзетке (рис. 7).
3 Налейте небольшое количество масла во внутреннюю чашу.
4 Касаясь кнопки **МЕНЮ**, выберите программу **Жарить** (рис. 17).
5 Коснитесь кнопки **СТАРТ/ВЫҚЛ** и удерживайте ее в течение 3 секунд, чтобы подтвердить выбор и начать приготовление (рис. 9).
6 Подождите 5 минут, пока масло для приготовления разогреется, а затем поместите ингредиенты и приправы в чашу мультиварки.
7 Не закрывайте крышку и постоянно помешивайте ингредиенты лопаткой.
8 По завершении приготовления прибор подаст сигнал и автоматически перейдет в режим ожидания.

Программа "Томить"

1 Насухо вытрите внешнюю поверхность чаши (рис. 4) и поместите чашу в мультиварку (рис. 5).
2 Подключите сетевую вилку к электророзетке (рис. 7).
3 Касаясь кнопки **МЕНЮ**, выберите программу **Томить** (рис. 18).
↳ Чтобы задать другое время приготовления, обратитесь к информации в главе "Настройка времени приготовления".
4 Коснитесь кнопки **СТАРТ/ВЫҚЛ** и удерживайте ее в течение 3 секунд, чтобы подтвердить выбор и начать приготовление (рис. 9).
5 По завершении приготовления прибор подаст сигнал и автоматически перейдет в режим поддержания температуры.

Программы "Тушить" и "Рагу"

1 Поместите во внутреннюю чашу ингредиенты для тушения или приготовления рагу.
2 Насухо вытрите внешнюю поверхность чаши (рис. 4) и поместите чашу в мультиварку (рис. 5).
3 Закройте крышку мультиварки (рис. 6) и подключите сетевую вилку к розетке (рис. 7).
4 Касаясь кнопки **МЕНЮ**, выберите программу **Тушить** (рис. 19) или **Рагу** (рис. 20).
↳ Чтобы задать другое время приготовления, обратитесь к информации в главе "Настройка времени приготовления".
5 Коснитесь кнопки **СТАРТ/ВЫҚЛ** и удерживайте ее в течение 3 секунд, чтобы подтвердить выбор и начать приготовление (рис. 9).
6 По завершении приготовления прибор подаст сигнал и автоматически перейдет в режим поддержания температуры.

Программа "Напитки"

1 Поместите во внутреннюю чашу ингредиенты для приготовления напитка.
2 Насухо вытрите внешнюю поверхность чаши (рис. 4) и поместите чашу в мультиварку (рис. 5).
3 Закройте крышку мультиварки (рис. 6) и подключите сетевую вилку к розетке (рис. 7).
4 Касаясь кнопки **МЕНЮ**, выберите программу **Напитки** (рис. 21).
↳ Чтобы задать другое время приготовления, обратитесь к информации в главе "Настройка времени приготовления".
5 Коснитесь кнопки СТАРТ/ВЫҚЛ и удерживайте ее в течение 3 секунд, чтобы подтвердить выбор и начать приготовление (рис. 9).
6 По завершении приготовления прибор подаст сигнал и автоматически перейдет в режим поддержания температуры.

Примечание

- [- - -] отображается на дисплее до закипания воды/жидкости. Когда вода/жидкость закипит, на дисплее начнется обратный отсчет установленного времени приготовления.

Программа "Паста"

1 Налейте воду во внутреннюю чашу.
2 Насухо вытрите внешнюю поверхность чаши (рис. 4) и поместите чашу в мультиварку (рис. 5).
3 Закройте крышку мультиварки (рис. 6) и подключите сетевую вилку к розетке (рис. 7).
4 Касаясь кнопки **МЕНЮ**, выберите программу **Паста** (рис. 22).
↳ Чтобы задать другое время приготовления, обратитесь к информации в главе "Настройка времени приготовления".
5 Коснитесь кнопки **СТАРТ/ВЫҚЛ** и удерживайте ее в течение 3 секунд, чтобы подтвердить выбор и начать приготовление (рис. 9).
6 Когда вода закипит, мультиварка подаст 5 сигналов, напоминая о том, что необходимо открыть крышку и поместить макароны во внутреннюю чашу.
7 Поместив макароны во внутреннюю чашу, коснитесь кнопки **МЕНЮ**, чтобы продолжить процесс приготовления.

Примечание

- [- - -] отображается на дисплее до закипания воды. Когда вода/жидкость закипит, на дисплее начнется обратный отсчет установленного времени приготовления.
- Если в течение 1 минуты после подачи сигнала не будет совершена ни одна операция, мультиварка перейдет в режим ожидания.

8 Не закрывайте крышку и постоянно помешивайте макароны лопаткой.
9 По завершении приготовления прибор подаст сигнал и автоматически перейдет в режим ожидания.

Программа "Йогурт" и "Кефир"

1 Смешайте ингредиенты, необходимые для приготовления йогурта или кефира, и поместите их во внутреннюю чашу.
2 Насухо вытрите внешнюю поверхность чаши (рис. 4) и поместите чашу в мультиварку (рис. 5).
3 Закройте крышку мультиварки (рис. 6) и подключите сетевую вилку к розетке (рис. 7).
4 Касаясь кнопки **МЕНЮ**, выберите программу **Йогурт** (рис. 28) или **Кефир** (рис. 29).
↳ Чтобы задать другое время приготовления, обратитесь к информации в главе "Настройка времени приготовления".
5 Коснитесь кнопки **СТАРТ/ВЫҚЛ** и удерживайте ее в течение 3 секунд, чтобы подтвердить выбор и начать приготовление (рис. 9).
6 По завершении приготовления прибор подаст сигнал и автоматически перейдет в режим ожидания.

Программа "Мультиповар"

Данная программа позволит вам готовить блюда с индивидуальными настройками времени и температуры.
1 Поместите ингредиенты во внутреннюю чашу.
2 Насухо вытрите внешнюю поверхность чаши (рис. 4) и поместите чашу в мультиварку (рис. 5).
3 Закройте крышку мультиварки (рис. 6) и подключите сетевую вилку к розетке (рис. 7).
4 Касаясь кнопки **МЕНЮ**, выберите программу **Мультиповар** (рис. 30).
↳ Чтобы установить нужную температуру приготовления, обратитесь к информации в главе "Настройка температуры приготовления".
↳ Чтобы установить нужное время приготовления, обратитесь к информации в главе "Настройка времени приготовления".
5 Коснитесь кнопки **СТАРТ/ВЫҚЛ** и удерживайте ее в течение 3 секунд, чтобы подтвердить выбор и начать приготовление (рис. 9).
6 По завершении приготовления прибор подаст сигнал и автоматически перейдет в режим поддержания температуры.

Примечание

- Если выбранная температура ниже 80 °C, мультиварка автоматически перейдет в режим ожидания после завершения процесса приготовления.
- Если выбранная температура выше 140 °C, верхняя крышка должна быть открыта при приготовлении.

Функция "Мультиповар Pro"

Функция "Мультиповар Pro" позволяет настраивать до 9 этапов приготовления с установкой различных параметров времени и температуры.
Например, для первого этапа можно выбрать настройки 5 минут и 160 °C, для второго этапа — 10 минут и 100 °C, а для последнего этапа — 20 минут и 80 °C.
1 В режиме ожидания мультиварки коснитесь кнопки **Мультиповар Pro**. (рис. 31)
↳ На дисплее появится индикация "1".
2 См. главу "Настройка времени приготовления", чтобы выбрать время для этапа 1.
3 См. главу "Настройка температуры приготовления", чтобы выбрать температуру для этапа 1.
4 Снова коснитесь кнопки **Мультиповар Pro** и переходите к этапу 2. (рис. 32)
↳ На дисплее появится индикация "2".
5 Настройте время и температуру приготовления для этапа 2.
6 Повторяйте описанные выше шаги, пока не будут настроены параметры для всех этапов, а затем коснитесь кнопки СТАРТ/ВЫҚЛ и удерживайте ее в течение 3 секунд, чтобы подтвердить выбор и начать приготовление (рис. 9).

Мой рецепт

Сохранение "Мой рецепт"

В течение 10 минут после завершения приготовления блюда в режиме функции «Мультиповар PRO» вы можете сохранить рецепт этого блюда в памяти мультиварки, время, температуру и количества стадий приготовления блюда, для этого.
1 Коснитесь и удерживайте в течение 3 секунд кнопку «**Мультиповар PRO**». (рис. 33)
↳ На экране отобразится индикация "F1".
2 Касайтесь кнопок увеличения "+" или уменьшения "-" значения, чтобы выбрать — F1, F2, F3, F4 или F5 (рис. 34).
3 Касаясь кнопки "**Мой рецепт**", чтобы сохранить этапы приготовления для соответствующей позиции (рис. 35).

Примечание

- Вы можете сохранить до 5 собственных рецептов – они будут сохранены под названиями F1, F2, F3, F4, F5.
- Для замены одной из текущих настроек "**Мой рецепт**" новой настройкой выполните описанные выше шаги. Для шага 2: убедитесь, чтобы выбран параметр настройки "Мой рецепт", которым вы не собираетесь пользоваться, и коснувшись "**Мой рецепт**" для подтверждения и сохранения новой настройки для этого параметра.
- Общее время приготовления для всех этапов должно составлять не более 24 часов.

Выбор сохраненных настроек "Мой рецепт"

1 В режиме ожидания коснувшись и удерживайте "**Мой рецепт**" в течение трех секунд. (рис. 36)
↳ На экране отобразится индикация "F1".
2 Касайтесь кнопок увеличения "+" или уменьшения "-", чтобы выбрать одну из сохраненных позиций функции "Мой рецепт" — F1, F2, F3, F4 или F5 (рис. 34)
3 Коснувшись и удерживайте кнопку **СТАРТ/ВЫҚЛ** в течение 3 секунд, чтобы подтвердить выбор и начать приготовление (рис. 9).

Поддержание температуры

Для режимов приготовления с поддержанием температуры можно включить или выключить эту функцию после завершения приготовления.
- Перед запуском режима приготовления с поддержанием температуры индикатор режима поддержания температуры будет мигать. Если вы сразу же запустите режим приготовления, мультиварка автоматически перейдет в режим поддержания температуры по окончании приготовления.
- Перед запуском режима приготовления с поддержанием температуры индикатор режима поддержания температуры будет мигать. При нажатии кнопки **ПОДОГРЕВ** индикатор режима поддержания температуры погаснет. По окончании приготовления мультиварка автоматически перейдет в режим ожидания.

Примечание

- Максимальное время поддержания температуры — 24 часов.
- Режим поддержания температуры не используется со следующими режимами приготовления: "Мультиповар Pro", "Йогурт", "Жарить", "Мультиповар" и "Выпечка" (только при температуре выпекания ниже 80 °C).

Настройка времени приготовления

Вы можете изменить время приготовления для некоторых программ. Допустимые значения см. в главе "Обзор программ".
1 Выберите нужную программу при